Die richtige Dosis Fortschritt

Chemie-Kreiselpumpen

Dosieren | Flüssigkeiten
Fördern | Gase
Regeln | Systeme

Lutz-Jesco Chemie-Kreiselpumpen

Für den industriellen Einsatz

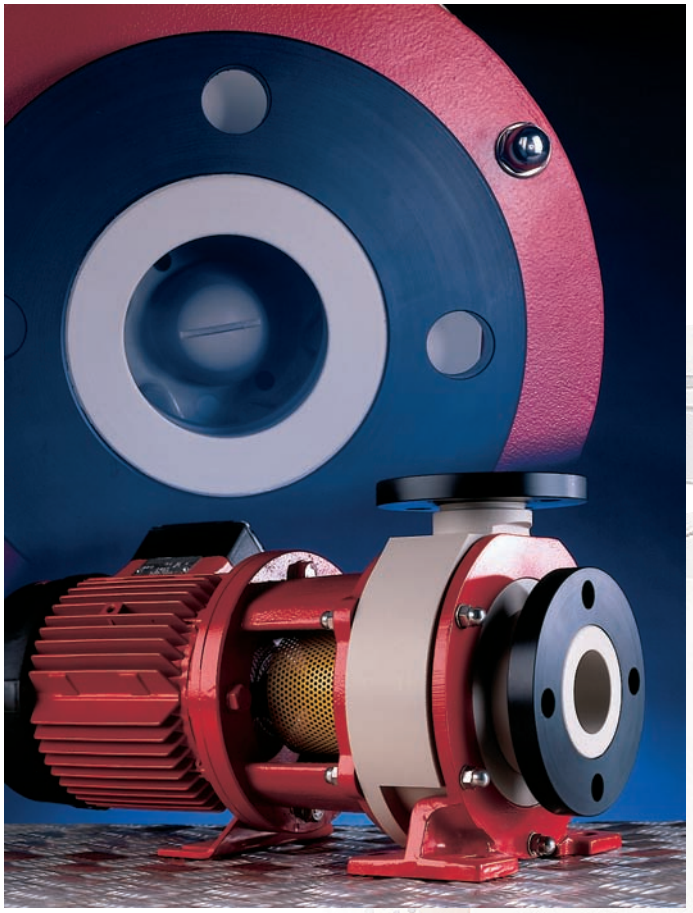

Chemie-Kreiselpumpen für beinahe jeden denkbaren Einsatzbereich

Tradition schafft Innovation

In den Chemie-Kreiselpumpen von Lutz-Jesco steckt jahrzehntelange Erfahrung. Speziallackierungen und hoch resistente Werkstoffe garantieren höchste Zuverlässigkeit und Langlebigkeit, selbst bei aggressivsten Medien. Das Produktprogramm umfasst Motorblockpumpen sowie Normpumpen für beinahe jeden denkbaren Einsatzbereich.

Multi-Medial genial

Die horizontalen, normalsaugenden **Chemie-Motorblockpumpen MB** sind speziell für niedrigviskose, saure und alkalische Lösungen mit geringen Feststoffanteilen konzipiert. Der Pumpenkopf der einstufigen Geräte besteht aus hochwertigen Kunststoffen mit hydraulisch effizientem Spiralgehäuse. Maximale Fördermenge bis 19 m^3/h.

Für höchste Ansprüche

Chemie-Motorblockpumpen BN sind einstufige, normalsaugende Pumpen in horizontaler Bauart. Lieferung komplett mit Motor für einen schnellen und einfachen Einbau in das Leitungssystem. Geeignet für Fördermengen bis 120 m^3/h.

Ganz schön was auf dem Kasten

Chemie-Normpumpen N sind einstufige, einflutige, normalsaugende Kreiselpumpen mit Spiralgehäuse. Dank Baukastensystem kann der Lagerträger ohne Demontage der Rohrleitungsanschlüsse und des Motors ausgebaut werden. Ruhiger und vibrationsfreier Betrieb durch eine robuste Bauart. Für Förderleistungen bis zu 300 m^3/h.

Einfach Abtauchen

Die **Kunststoffpumpen VTP - BBF** sind vertikale Tauchpumpen nach dem bekannten und bewährten Zweirohrprinzip. Die Hauptkomponenten der einstufigen, einflutigen Pumpe sind in Blockbauweise zusammengestellt. Der Förderleistungsbereich geht bis 80 m^3/h.

Klare Vorteile

Die Lutz-Jesco Chemie-Kreiselpumpen sind speziell für den Einsatz im industriellen Umfeld entwickelt worden und daher besonders robust und langlebig. Das gilt auch bei besonders aggressiven Medien und höchster Beanspruchung.

Kurz & gut

- Korrosionsbeständiges Gehäuse in PP/PVDF
- Mediumberührende Teile aus hoch resistenten Werkstoffen
- Motor und Metallteile sind durch Speziallackierung geschützt
- Pumpenwelle aus Edelstahl mit Wellenschutzhülse
- Zuverlässig
- Servicefreundlich
- Einbaumaße nach DIN EN 22858/ISO 2858

Kreiselpumpen mit Magnetkupplung

Für höchste Ansprüche

Chemie-Kreiselpumpen für beinahe jeden denkbaren Einsatzbereich

Dichtungslos und umweltsicher

Durch den Antrieb über berührungslose Magnetkraftübertragung sind keine Wellenabdichtungen erforderlich und somit hermetisch abgedichtete Pumpengehäuse möglich, die keine Leckagen zulassen.

Bedarfsgerechte Lagersysteme

Lagerwerkstoffe aus Kohle, Keramik, Siliziumcarbid und Rulon ermöglichen individuelle Anpassungen an schwierige Betriebsbedingungen, wie Trockenlauf, feststoffhaltige oder hochaggressive Medien.

Betriebssicherheit und hoher Wirkungsgrad

Durch die Verwendung von leistungsfähigen Permanentmagneten werden auch bei höheren Temperaturen große Übertragungskräfte garantiert. Optimal abgestimmte Lagerwerkstoffpaarungen mindern Reibungsverluste.

Fördermedien

Chemie-Kreiselpumpen mit Magnetkupplung sind ideal geeignet zum Fördern von Säuren, Laugen, Säure- und Laugengemischen, Lösemitteln, alkalischen Entfettungsbädern, galvanischen Bädern, Fotochemikalien sowie radioaktiven, sterilen, wertvollen und hochkorrosiven Flüssigkeiten und vielen anderen dünnflüssigen Medien.

Klare Vorteile

Chemie-Kreiselpumpen mit Magnetkupplung arbeiten ohne mechanische Wellenabdichtung. Die Kraftübertragung vom Antriebsmotor auf das Laufrad erfolgt berührungslos und kraftschlüssig durch starke Permanentmagnete.

Atex 100a:

Lutz-Jesco horizontale Kreiselpumpen der Baureihe TMR Ausführung GX entsprechen der ATEX-Richtlinie 94/9/EG und ermöglichen damit den Einsatz in explosionsgefährdeten Bereichen.

Kurz & gut

- Leistungsfähig und effizient
- Lange Lebensdauer
- Optimales Preis-Leistungsverhältnis
- Einfach zu warten

Einsatzbereiche

Chemie-Kreiselpumpen mit Magnetkupplung können in folgenden Einsatzbereichen problemlos eingesetzt werden: Galvanik- und Oberflächenbehandlungsanlagen, Ätz- und Reinigungsanlagen, Wasseraufbereitungs- und Abwassertechnik, Leiterplattenfertigung, allgemeine chemische Industrie, Galvano-, Säuren-Anlagenbau, Fotoindustrie, Solaranlagen.

Chemie-Motorblockpumpen

Horizontale, normalsaugende Chemie-Motorblockpumpe MB

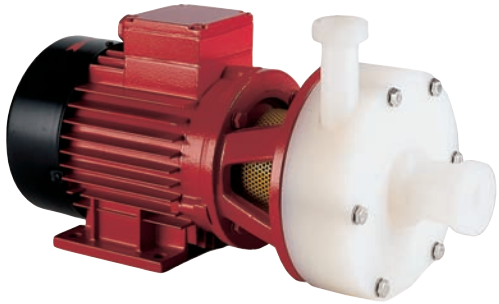

Chemie-Motorblockpumpe MB

Kurz & gut

- Einstufige, normalsaugende Pumpe in horizontaler Bauart
- Offenes Laufrad
- Pumpenkopf aus hochwertigen, dickwandigen Kunststoffen
- Korrosionsbeständig
- Mediumberührende Teile aus hochresistenten Werkstoffen
- Speziallackierung, Pumpenwelle aus Edelstahl mit Wellenschutzhülse
- Wellendichtungen einfach- oder doppeltwirkend
- Vibrationsfreier Betrieb

Dichtungsbauformen

- Einfachwirkend, innenliegend, drehrichtungsunabhängig (B2 i)
- Einfachwirkend, innenliegend, drehrichtungsunabhängig mit Quenchkammer (B2 Q) für separate Flüssigkeitsvorlage
- Doppeltwirkend mit Sperrkammer (B2 D) für separate Sperrdruck-Systeme
- Sonderausführungen auf Anfrage

Chemie-Motorblockpumpe MB

Bauart	Blockbauweise
Werkstoffe	PP, PVDF (andere Materialien auf Anfrage)
Max. Fördermenge Q	19 m^3/h
Max. Förderhöhe H	30 m
Motorleistung	0,37 ... 2,2 kW (2900 min^{-1})
Temperatur	PP max. 80 °C, PVDF max. 120 °C (in Abhängigkeit vom Medium)

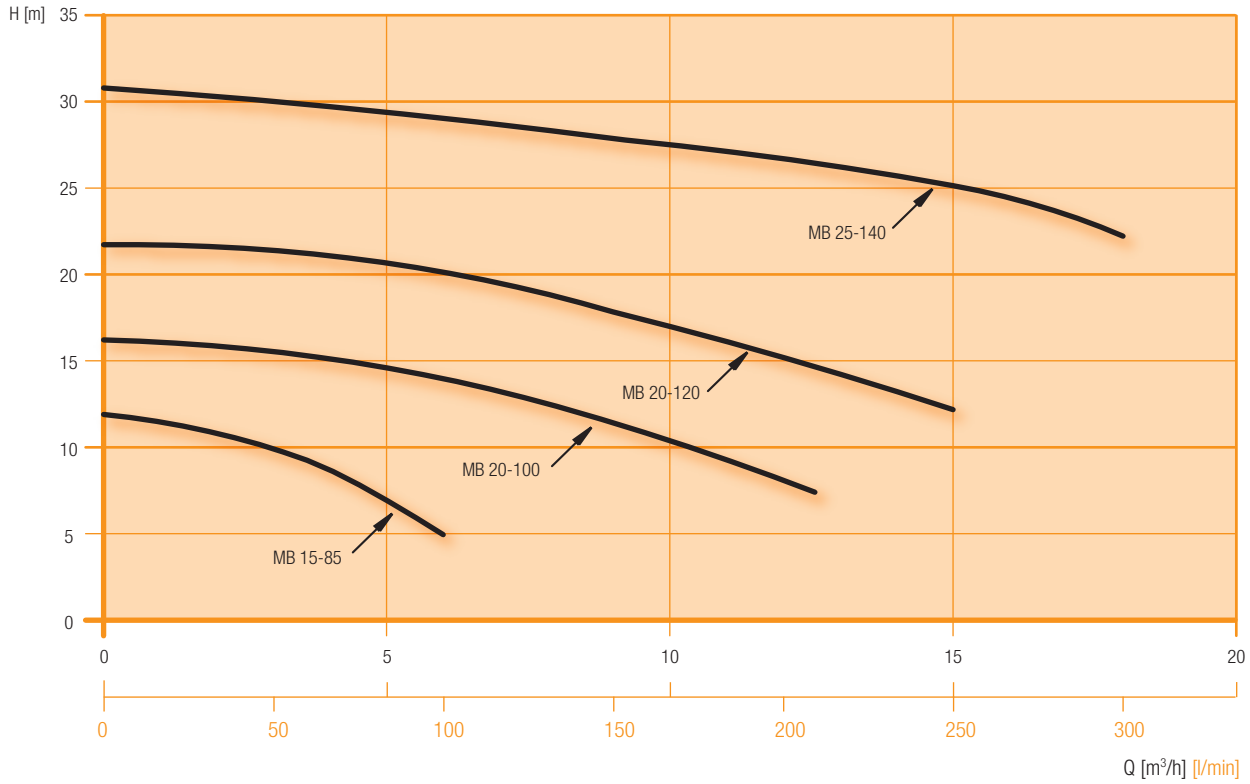

Chemie-Motorblockpumpen

Horizontale, normalsaugende Chemie-Motorblockpumpe MB

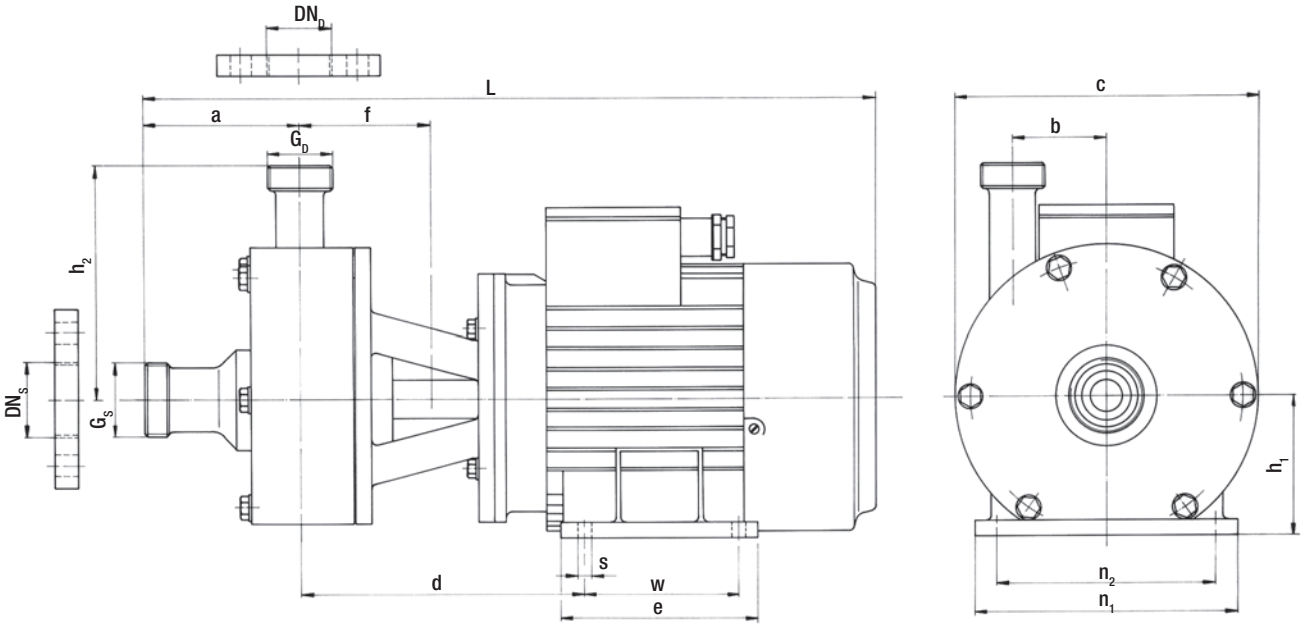

Pumpentyp	MB 15 - 85	MB 20 - 100	MB 20 - 120	MB 25 - 140
G_D Gewinde Austritt	G 1 AG	G 1 1/4 AG	G 1 1/4 AG	G 1 1/2 AG
G_S Gewinde Eintritt	G 1 1/4 AG	G 1 1/2 AG	G 1 1/2 AG	G 2 AG
DN_D Flansch Austritt	15	20	20	25
DN_S Flansch Eintritt	20	25	25	32
a	75	100	100	100
h_1	71	80	90	90
h_2	100	150	150	150
w	90	100	100	125
e	106	126	127	145
øs	7	10	10	10
b	40	60	60	60
n_1	132	150	167	167
n_2	112	125	140	140
c	125	195	195	195
d	137	174	180	180
~ L	373	452	476	486
f Sperrkammer	60	87	87	87
f Quenchkammer	60	83,5	83,5	83,5
Alle Maße in mm				

Chemie-Motorblockpumpen

Horizontale, normalsaugende Chemie-Motorblockpumpe BN

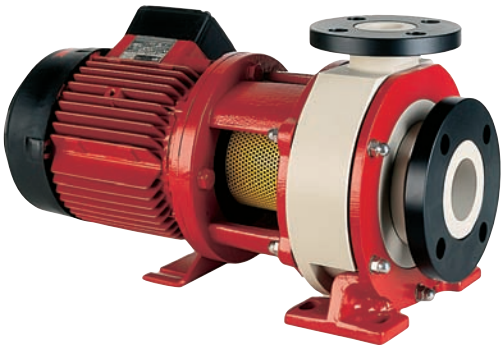

Chemie-Motorblockpumpe BN

Die **Motorblockpumpe BN** ist direkt an den Drehstrom-Motor mit verlängerter Welle angeflanscht. Die Wellenabdichtung ist als Gleitringdichtung ausgeführt. Je nach Medium und Betriebsbedingungen werden die Gleitringe in Siliciumkarbid (SiC), Balg und Nebendichtungen aus EPDM oder FPM, und die metallischen Teile aus Edelstahl (1.4571) oder Hastelloy C-4 (2.4610) eingesetzt.

Dichtungsbauformen

- Einfachwirkend, innenliegend, drehrichtungsunabhängig (B2 i)
- Einfachwirkend, innenliegend, drehrichtungsunabhängig mit Quenchkammer (B2 Q) für separate Flüssigkeitsvorlage
- Doppeltwirkend mit Sperrkammer (B2 D) für separate Sperrdruck-Systeme
- Sonderausführungen auf Anfrage

Chemie-Motorblockpumpe BN

Bauart	Blockbauweise
Werkstoffe	PP, PVDF (andere Materialien auf Anfrage)
Max. Fördermenge Q	120 m^3/h
Max. Förderhöhe H	60 m
Motorleistung	1,1 ... 11 kW
Drehzahl	1450 min^{-1} und 2900 min^{-1}
Temperatur	PP max. 80 °C, PVDF max. 120 °C (in Abhängigkeit vom Medium)

Kurz & gut

- Einstufige, normalsaugende Pumpen in horizontaler Bauart
- Rohrleitungsanschlüsse gemäß DIN EN 22858/ ISO 2858
- Korrosionsbeständig
- Mediumberührende Teile aus hochresistenten Werkstoffen
- Speziallackierung, Pumpenwelle aus Edelstahl mit Wellenschutzhülse
- Mediumabhängige Gleitringdichtungssysteme
- Platzsparender Einbau
- Vibrationsfreier Betrieb
- Großer Leistungsbereich

Chemie-Motorblockpumpen

Horizontale, normalsaugende Chemie-Motorblockpumpe BN

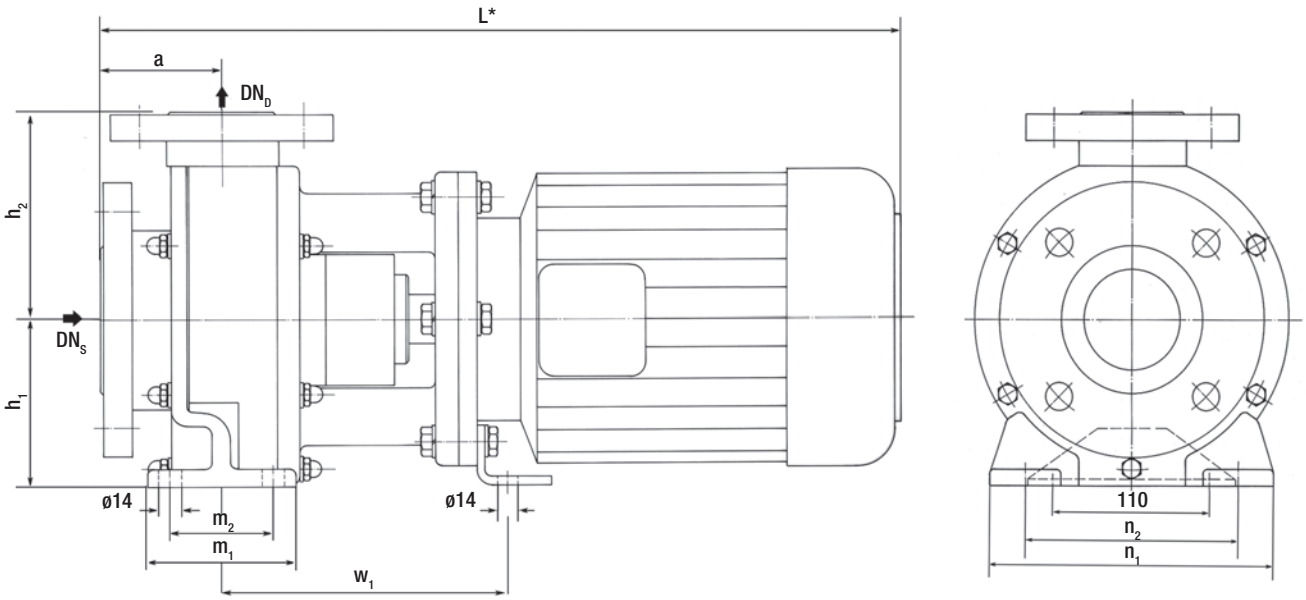

Pumpentyp	50-32-160	80 - 50 - 200	100 - 65 - 125	100 - 65 - 160
DN_D Flansch Austritt	32	50	65	65
DN_S Flansch Eintritt	50	80	100	100
a	80	100	100	100
h_1	132	160	160	160
h_2	160	200	180	200
m_1	100	100	125	125
m_2	70	70	95	95
n_1	240	265	280	280
n_2	190	212	212	220
w_1	220	220	220	220
L*	520	660	710	710

*) bei max. Motorleistung
Flanschanschlussmaße nach DIN 2501, Teil 1 für PN10
Baumaße anderer Größen auf Anfrage
Alle Maße in mm

Chemie-Motorblockpumpen

Horizontale, normalsaugende Chemie-Motorblockpumpe BN bei 1450 min^{-1}

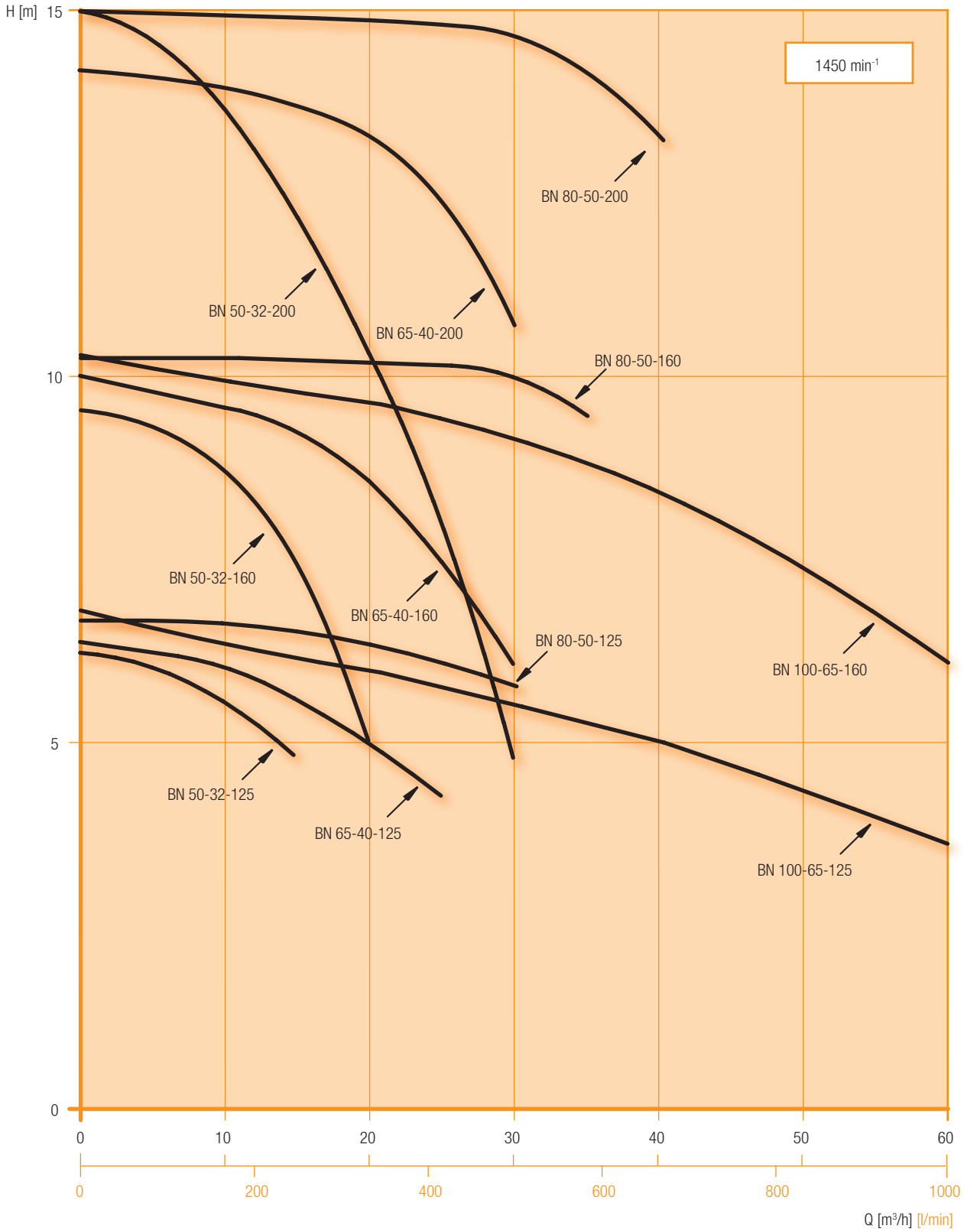

Chemie-Motorblockpumpen

Horizontale, normalsaugende Chemie-Motorblockpumpe BN bei 2900 min^{-1}

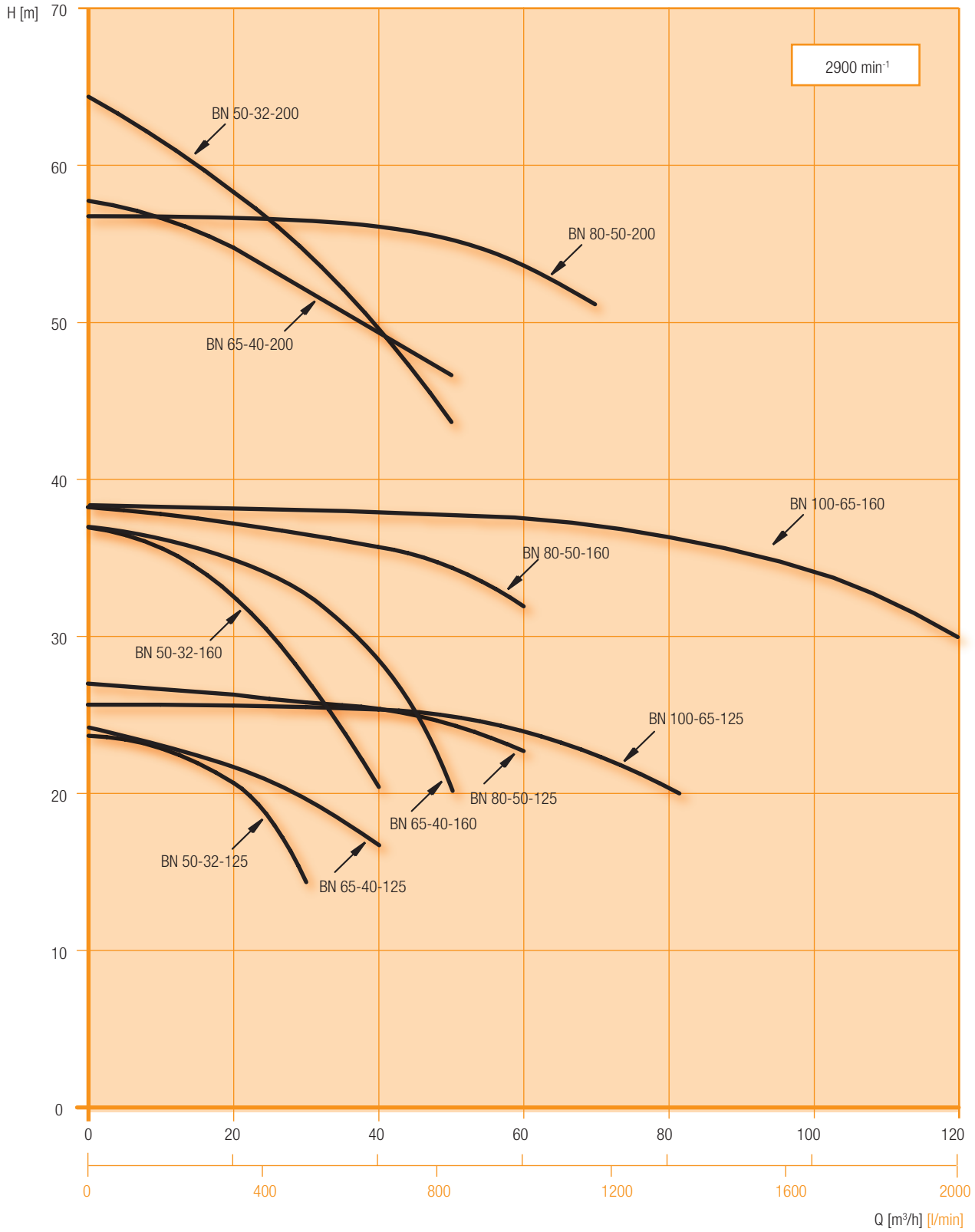

Chemie-Normpumpe

Horizontale, normalsaugende Chemie-Normpumpe N

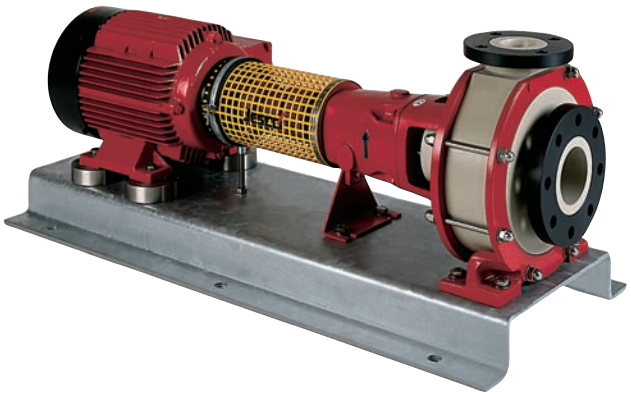

Chemie-Normpumpe N

Die **Normpumpe N** ist im Baukastensystem aus den Gruppen Pumpe, Kupplung und Antriebsmotor auf einer gemeinsamen Grundplatte aus Stahl aufgebaut. Der Antriebsmotor ist ein Drehstrommotor nach IEC-Norm mit 1450 bzw. 2900 min^{-1}.

Sonderausführungen auf Anfrage

Die Wellenabdichtung ist als Gleitringdichtung ausgeführt. Je nach Medium und Betriebsbedingungen werden die Gleitringe in Siliciumkarbid (SiC), Balg und Nebendichtungen aus EPDM oder FPM, und die metallischen Teile aus Edelstahl (1.4571) oder Hastelloy C-4 (2.4610) eingesetzt.

Dichtungsbauformen

- Einfachwirkend, innenliegend, drehrichtungsunabhängig (B2 i)
- Einfachwirkend, innenliegend, drehrichtungsunabhängig mit Quenchkammer (B2 Q) für separate Flüssigkeitsvorlage
- Doppeltwirkend mit Sperrkammer (B2 D) für separate Sperrdruck-Systeme
- Sonderausführungen auf Anfrage

Kurz & gut

- Einstufige, normalsaugende Kreiselpumpe
- Rohrleitungsanschlüsse gemäß DIN EN 22858, ISO 2858
- Schnelles und einfaches Ausbauen des Lagerträgers
- Korrosionsbeständig
- Mediumberührende Teile aus hochresistenten Werkstoffen
- Speziallackierung, Pumpenwelle aus Edelstahl mit Wellenschutzhülse
- Mediumabhängige Gleitringdichtungssysteme
- Ausreichend dimensionierte Wellen und Lagerungen
- Lebensdauergeschmierte Lager im Lagerträger
- Vibrationsfreier Betrieb
- Großer Leistungsbereich

Chemie-Normpumpe N

Bauart	Baukastensystem
Werkstoffe	PP, PVDF (andere Materialien auf Anfrage)
Max. Fördermenge Q	300 m^3/h
Max. Förderhöhe H	100 m
Motorleistung	1,1 ... 75 kW
Temperatur	PP max. 80 °C, PVDF max. 120 °C (in Abhängigkeit vom Medium)
Drehzahl	1450 min^{-1} und 2900 min^{-1}

Chemie-Normpumpe

Horizontale, normalsaugende Chemie-Normpumpe N

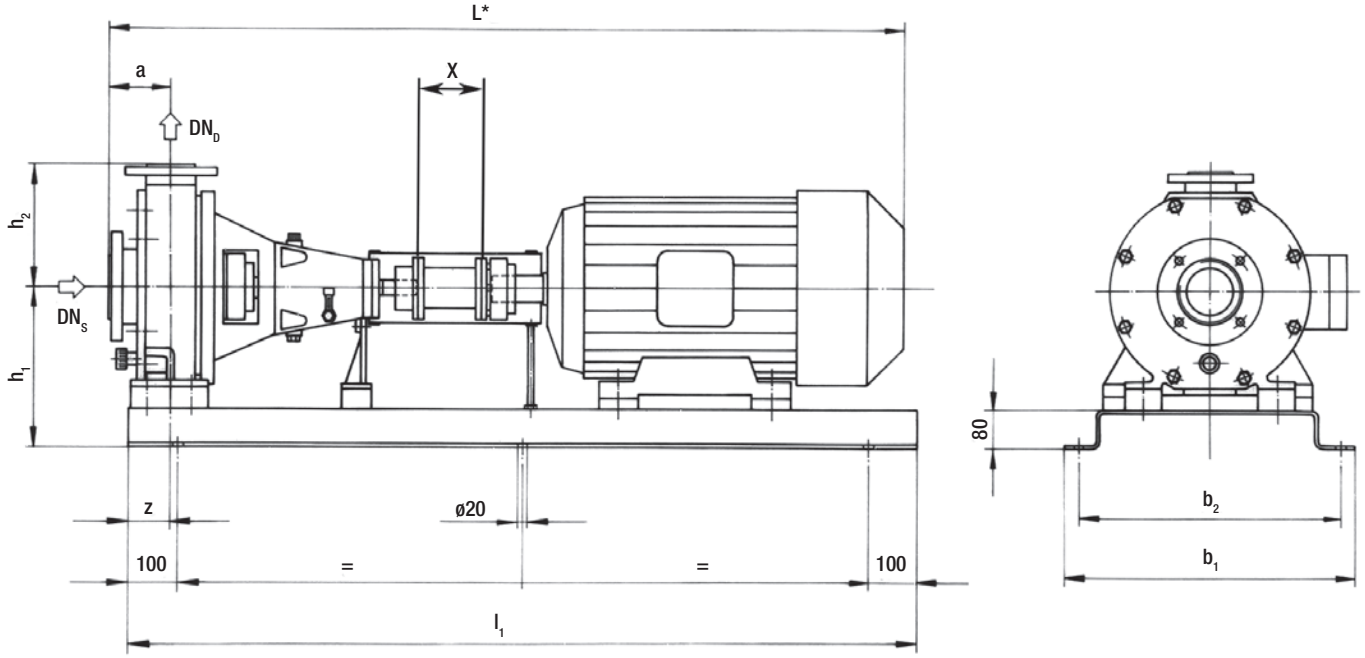

Pumpentyp	100-65-125	125-80-160	125-80-200	125-80-250	125-100-200	125-100-315	200-150-250
DN_D Flansch Austritt	65	80	80	80	100	100	150
DN_S Flansch Eintritt	100	125	125	125	125	125	200
a	100	125	125	125	125	140	160
z	87,5	87,5	87,5	105	100	100	115
l_1*	1000	1200	1400	1600	1400	1600	1600
h_1	240	260	260	305	280	330	360
h_2	180	225	250	280	280	315	375
b_1	430	510	560	610	560	610	610
b_2	370	450	500	550	500	550	550
X	100	140	140	140	140	140	180
L*	1350	1565	1565	1565	1415	1653	1638

*) bei max. Motorleistung
Flanschanschlussmaße nach DIN 2501, Teil 1 für PN10
Baumaße anderer Größen auf Anfrage
Alle Maße in mm

Chemie-Normpumpe

Horizontale, normalsaugende Chemie-Normpumpe N bei 1450 min^{-1}

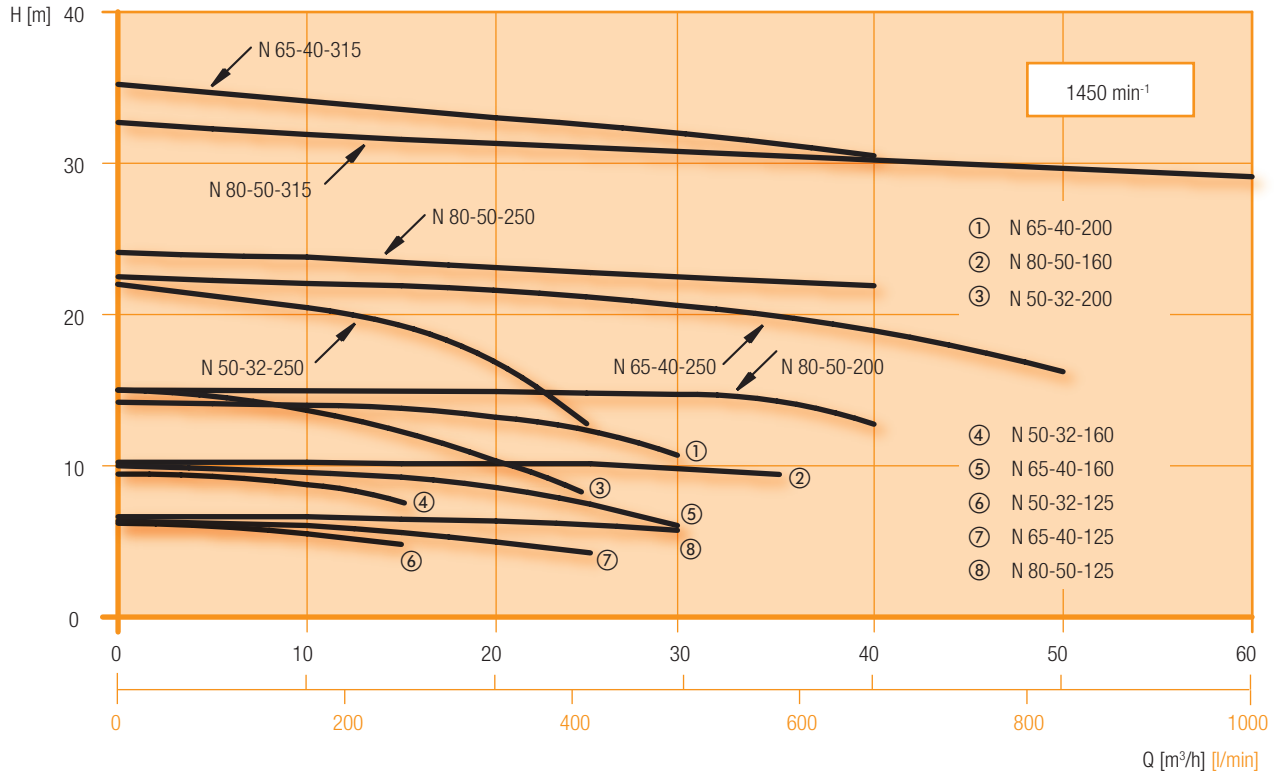

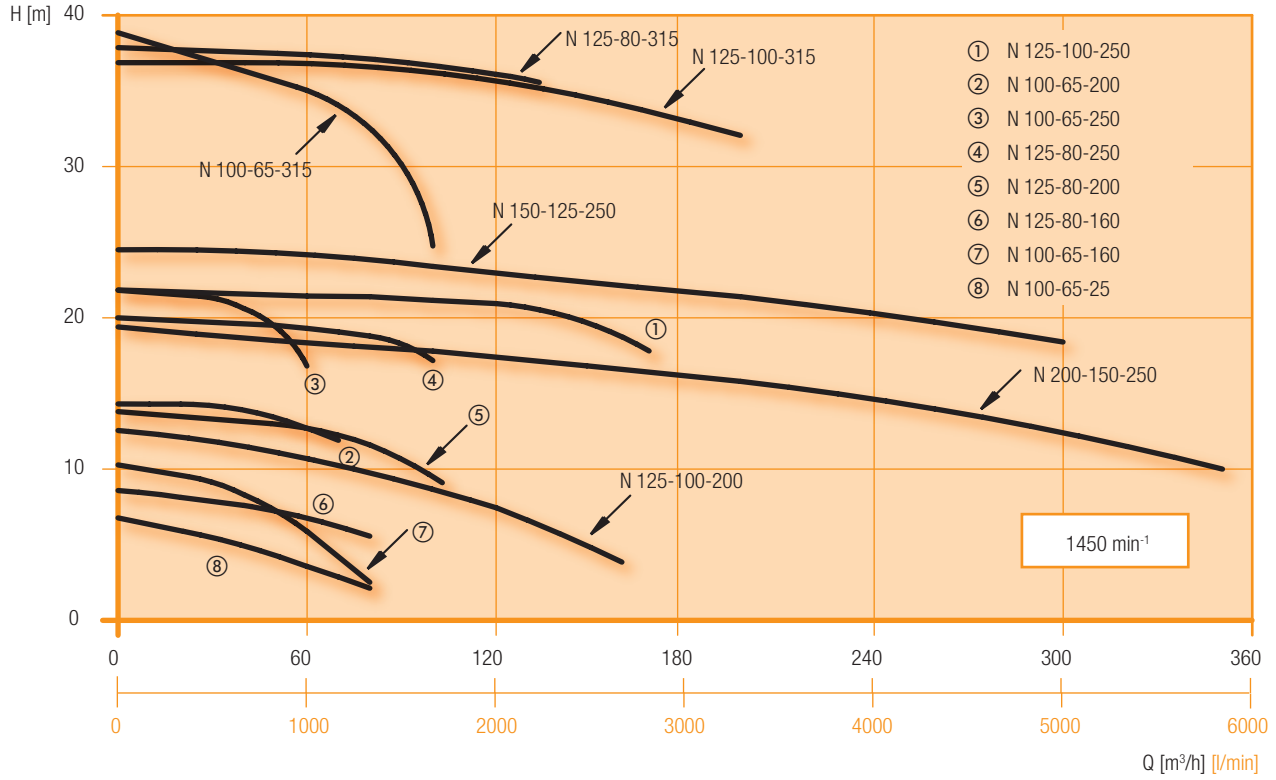

Chemie-Normpumpe

Horizontale, normalsaugende Chemie-Normpumpe N bei 2900 min^{-1}

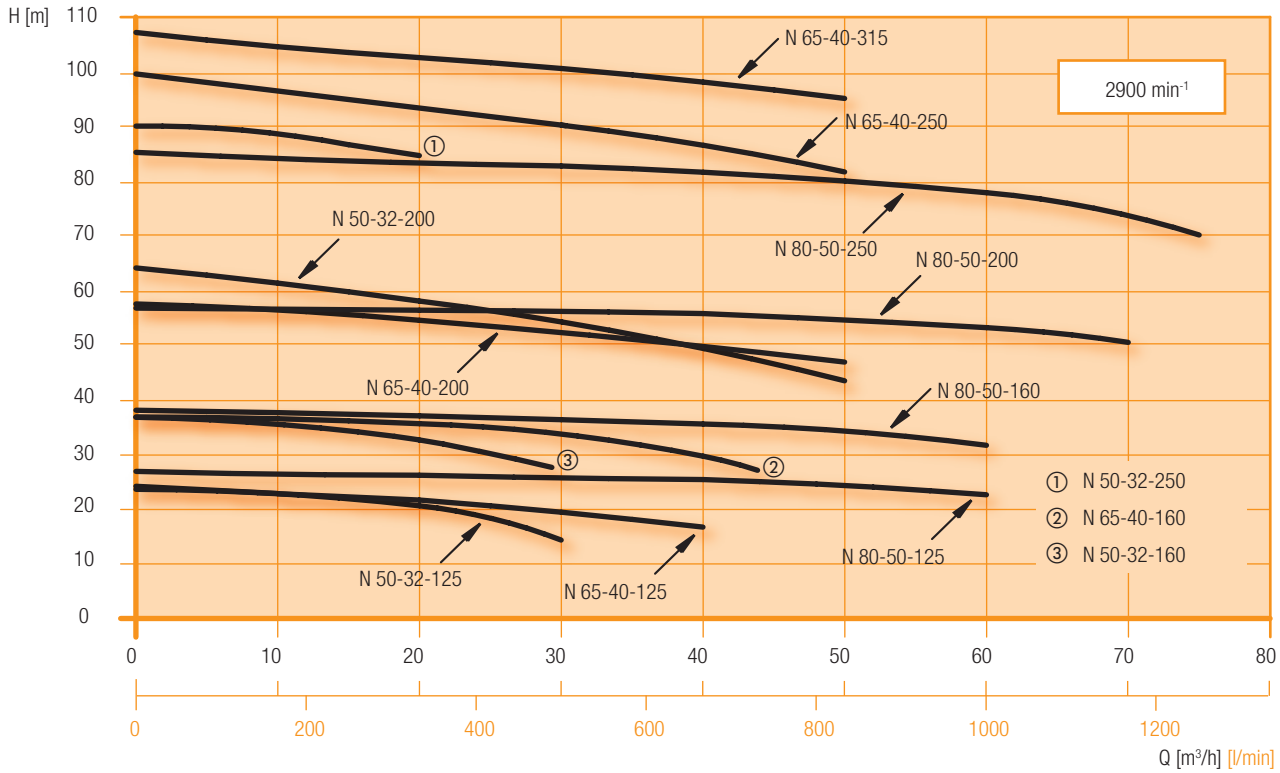

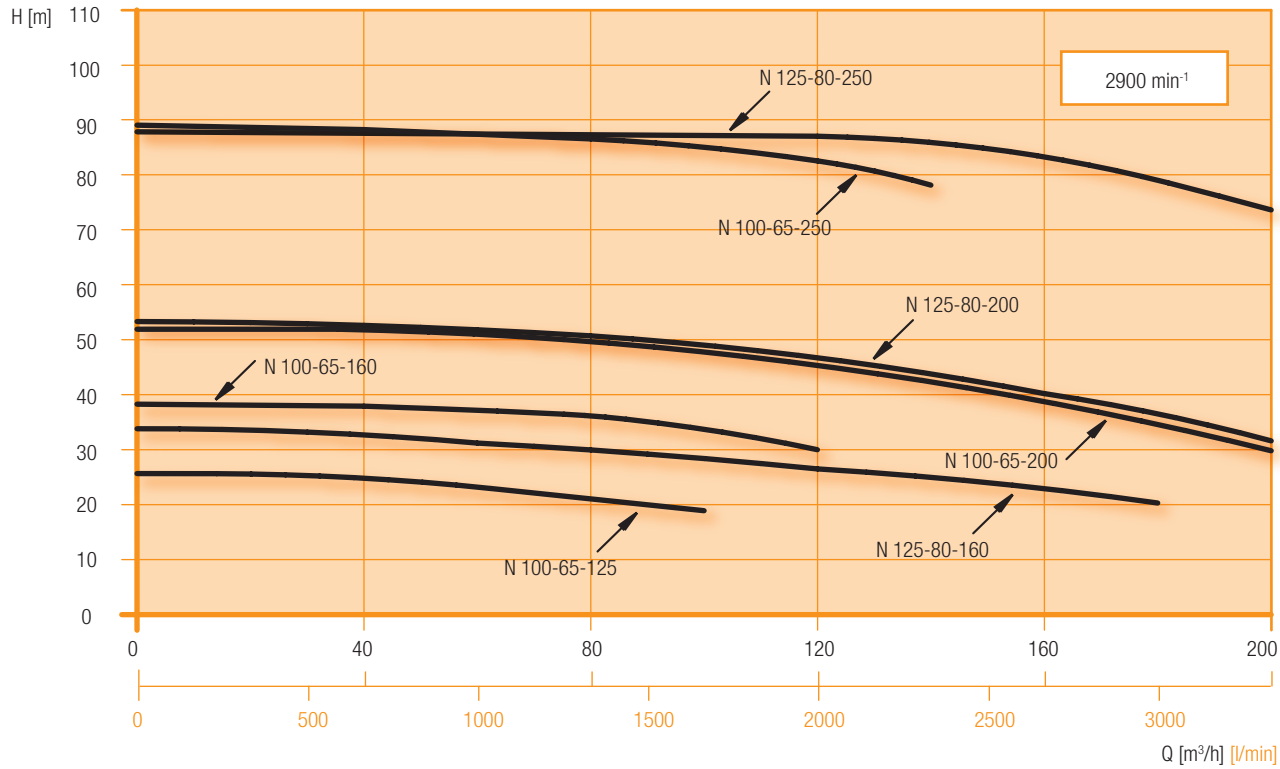

Chemie-Tauchpumpe

Vertikale Tauchpumpe VTP-BBF

Vertikale Tauchpumpe VTP-BBF

Kurz & gut

- Einstufige, vertikale Tauchpumpe nach Zweirohrprinzip
- Tauchpumpe mit speziell konzipiertem Drehstrommotor
- Dichtungslos im Eintauchbereich
- Korrosionsbeständig
- Mediumberührende Teile aus hochresistenten Werkstoffen
- Speziallackierung für Motor und Metallteile

Vertikale Tauchpumpe VTP-BBF

Bauart	Blockbauweise
Werkstoffe	PP, PVDF (andere Materialien auf Anfrage)
Max. Fördermenge Q	80 m^3/h
Max. Förderhöhe H	35 m
Motorleistung	0,37 ... 7,5 kW
Drehzahl	1450 min^{-1} und 2900 min^{-1}
Temperatur	PP max. 80 °C, PVDF max. 120 °C (in Abhängigkeit vom Medium)
Eintauchtiefe bis 500 mm, mit Saugrohrverlängerung bis 800 mm	

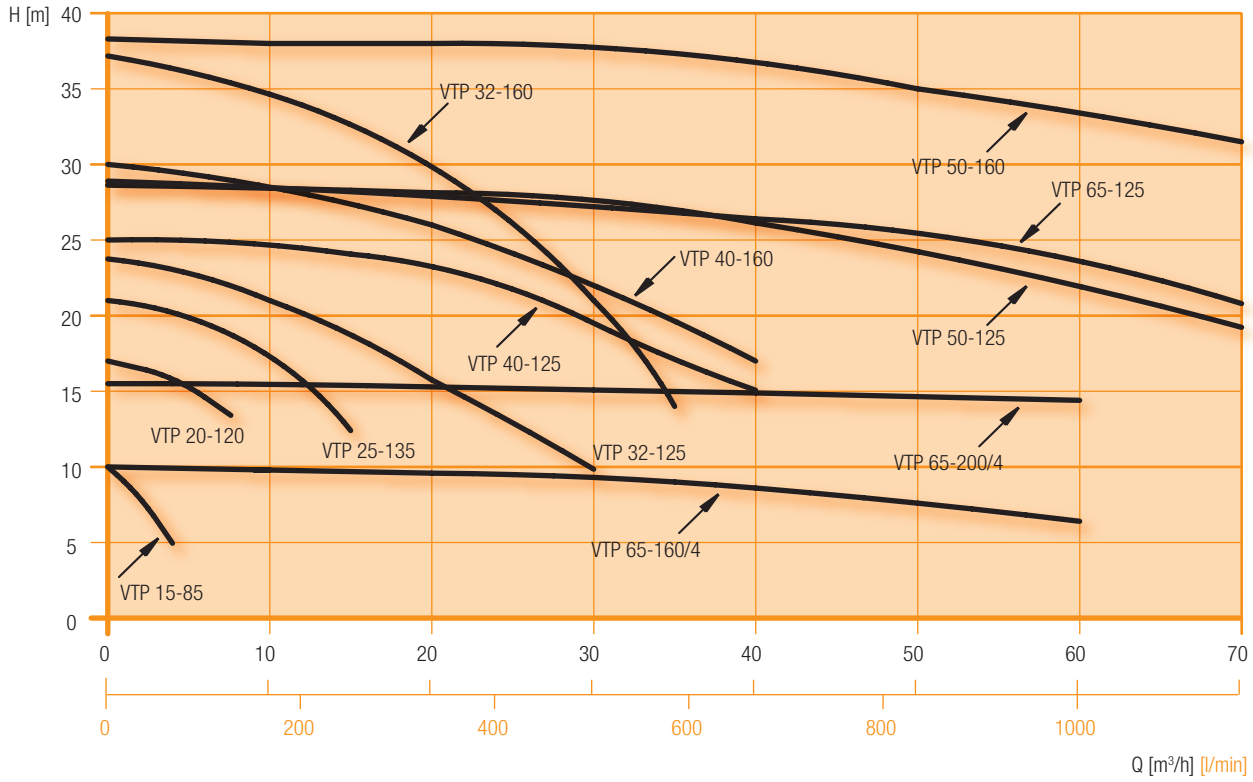

Chemie-Tauchpumpe

Vertikale Tauchpumpe VTP-BBF

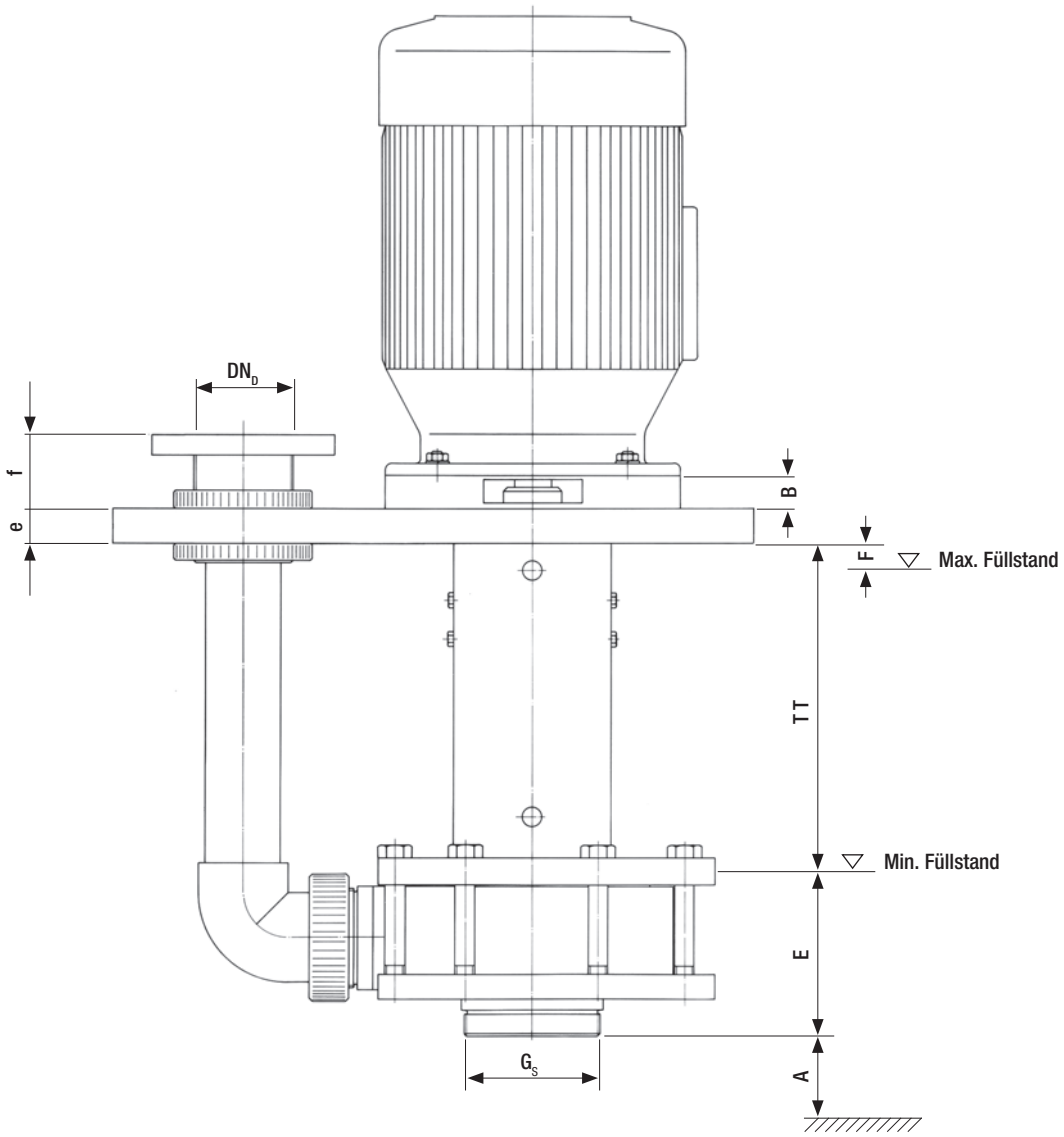

Pumpentyp	15 - 85	20 - 120	25 - 135	32 - 125	32 - 160	40 - 125	40 - 160	50 - 125	50 - 160	65 - 125	65 - 160	65 - 200
DN$_D$ Flansch Austritt	15	20	25	32	32	40	40	50	50	65	65	65
G$_S$ Gewinde Eintritt *	G 1 1/4	G 2 1/4	G 2 1/4	G 3	G 3	G 3 1/2	G 3 1/2	G 4	G 4	G 4 1/2	G 5	G 5
E + TT	300	300/400	300/400	Eintauchtiefe wahlweise 300, 400, 500 mm								
A	20	25	32	55	55	65	65	80	80	100	100	100
B	60	90	90	35	35	35	35	35	35	35	35	35
E	90	122	122	110	110	110	120	131	131	160	160	144
F	30	30	30	35	35	40	40	40	40	40	40	40
e	25	25	25	25	30	30	35	35	35	35	35	35
f	50	50	50	50	50	50	50	75	60	70	70	70

Einbautiefe = E + TT
*) Außengewinde
Alle Maße in mm

Kreiselpumpe mit Magnetkupplung

Magnetgekuppelte Kreiselpumpe TMB

Kreiselpumpe TMB

Übersichtskennlinie

Einzelkennlinien in 50 Hz und 60 Hz auf Anfrage.

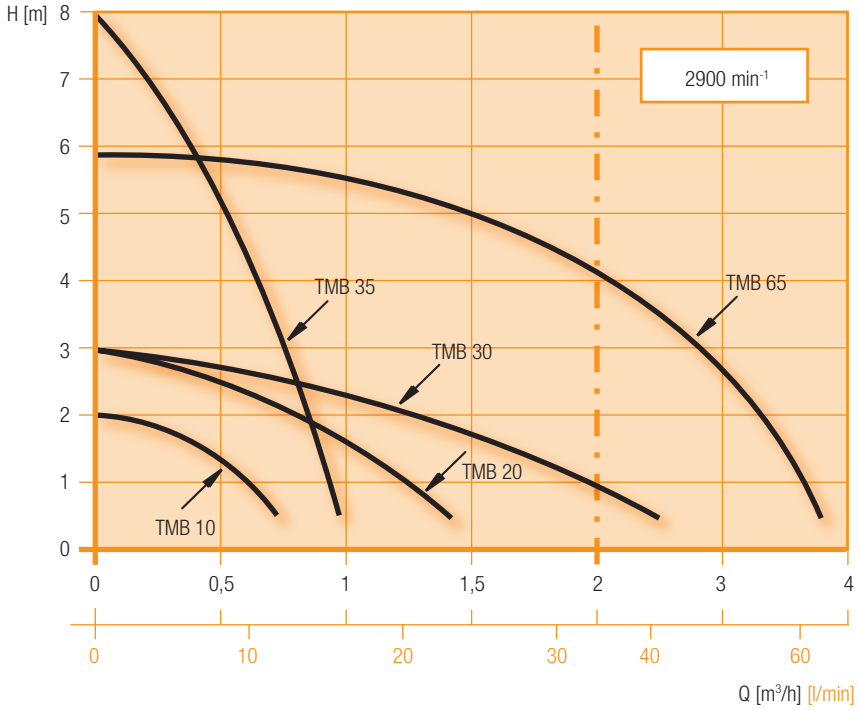

Kurz & gut

- Kompakte Abmaße, bedarfsgerechte Leistung
- Korrosionsfest
- Ideal für den mobilen Einsatz
- Variable Anschlussmöglichkeiten

Typ	TMB 10	TMB 20 - 30 - 35 - 65	TMB 35
Ausführung	**WR**	**WR**	**GF**
Pumpengehäuse	Polypropylen (glasfaserverstärkt)	Polypropylen (glasfaserverstärkt)	ECTFE (kohlefaserverstärkt)
Spalttopf			
Laufrad			
Betriebstemperatur	0 ... +60 °C	0 ... +60 °C	0 ... +110 °C
Umgebungstemperatur	0 ... +45 °C	0 ... +45 °C	0 ... +45 °C
Lagersystem	N_1	N_1	N_1
Lager	-	Rulon®	Rulon®
Welle	Edelstahl	Keramik	Keramik
Anlaufring	Rulon®	Keramik	Keramik
Dichtung	Viton®	Viton®	Viton®
Schrauben	Edelstahl	Edelstahl	Edelstahl

Viton® ist ein eingetragenes Warenzeichen von DuPont Performance Elastomers. Rulon® ist ein eingetragenes Warenzeichen von Saint-Gobain.

Technische Daten		TMB 10	TMB 20	TMB 30	TMB 35	TMB 65
G_D Gewinde Austritt	BSP	-	G 3/4 AG	G 3/4 AG	G 3/8 AG	G 1 AG
G_S Gewinde Eintritt	BSP	-	G 3/4 AG	G 3/4 AG	G 1/2 AG	G 1 AG
G_D Schlauchtülle Austritt	mm	14	17	20	18	26
G_S Schlauchtülle Eintritt	mm	14	18	20	18	26
Motorleistung (IEC) 50 Hz	W	15	29	57	57	97
Motor		1 Phasen 230 V / 50 Hz				

Kreiselpumpe mit Magnetkupplung

Magnetgekuppelte Kreiselpumpe TMB

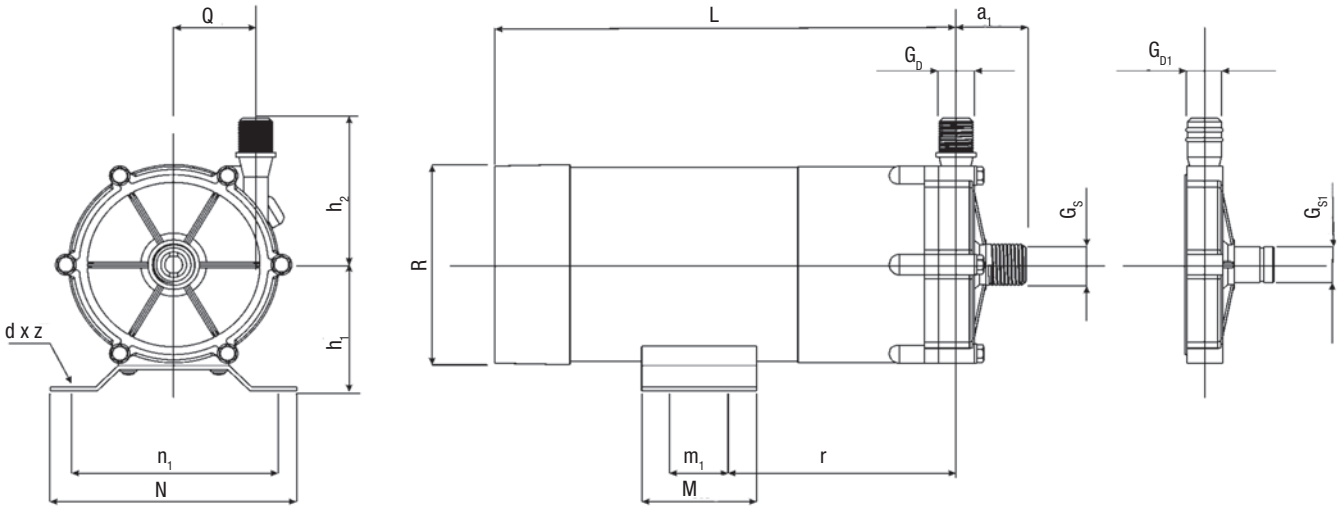

Pumpentyp	TMB 10	TMB 20	TMB 30	TMB 35	TMB 65
G_D Gewinde Austritt	-	G 3/4 AG	G 3/4 AG	G 3/8 AG	G 1 AG
G_S Gewinde Eintritt	-	G 3/4 AG	G 3/4 AG	G 1/2 AG	G 1 AG
G_{D1} Schlauchtülle Austritt	14	17	20	18	26
G_{S1} Schlauchtülle Eintritt	14	18	20	18	26
a_1	31	37	48	34	62
h_1	45	55	60	60	67
h_2	47	74	75	75	84
L	100	181	206	206	222
m_1	16	30	40	40	40
M	30	50	64	64	68
n_1	78	70	100	100	120
N	90	92	120	120	144
Q	17	30	32	40	45
r	46,5	75	94	94	115
R	70	90	90	90	115
d x z	Ø 5 x 4	Ø 6 x 4	Ø 8 x 4	Ø 8 x 4	Ø 8 x 4
Alle Maße in mm					

Kreiselpumpe mit Magnetkupplung

Magnetgekuppelte Kreiselpumpe AM

Kreiselpumpe AM

Übersichtskennlinie

Einzelkennlinien in 50 Hz und 60 Hz auf Anfrage.

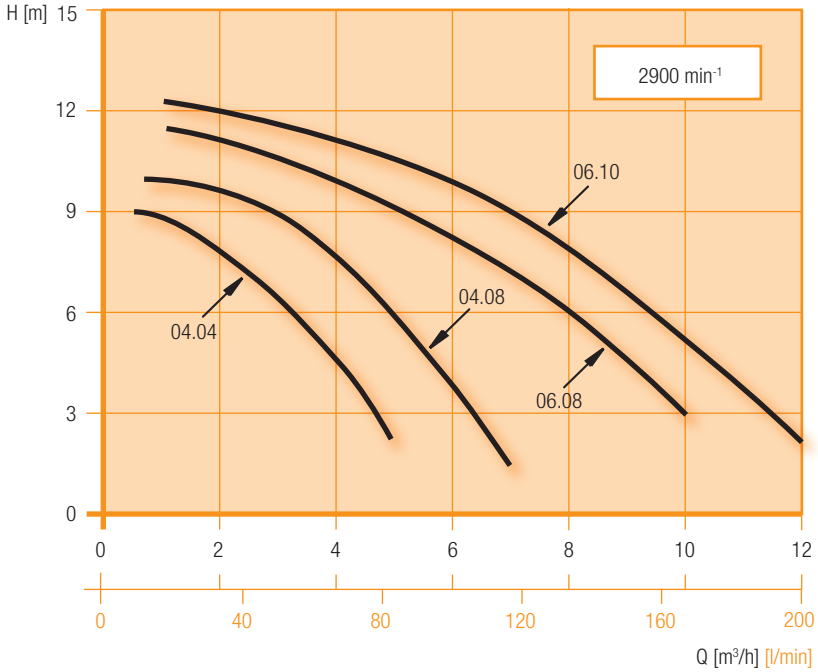

Kurz & gut

- Kleine Baugrößen, große Leistung
- Trockenlaufgeeignet
- Korrosionsfest
- Verschleißarm
- Variable Anschlussmöglichkeiten
- Auch für brennbare Medien

Ausführung	WR			GF			GX	
Gerätekategorie 2 (nach ATEX)	nein			nein			ja	
Pumpengehäuse	Polypropylen (glasfaserverstärkt)			ECTFE (kohlefaserverstärkt)			ECTFE (kohlefaserverstärkt)	
Spalttopf								
Laufrad								
Betriebstemperatur	-5 ... +80 °C			-20 ... +100 °C			-20 ... +100 °C	
Umgebungstemperatur	0 ... +40 °C			-20 ... +40 °C			-20 ... +40 °C	
Lagersystem	R_1	X_1	N_1	R_2	X_2	N_2	R_2	N_2
Lager	HD-Kohle	SiC	Rulon®	HD-Kohle	SiC	Rulon®	HD-Kohle	Rulon®
Welle	Keramik			SiC			SiC	
Anlaufring	Keramik			SiC			SiC	
Dichtung	Viton®[1)]			Viton®[1) 2)]			Viton®[1) 2)]	
Schrauben	Edelstahl			Edelstahl			Edelstahl	

Auf Anfrage: [1)]EPDM und [2)]FFKM (Kalrez®)
Viton® und Kalrez® sind eingetragene Warenzeichen von DuPont Performance Elastomers. Rulon® ist ein eingetragenes Warenzeichen von Saint-Gobain.

Technische Daten		04.04			04.08			06.08			06.10		
Motorausführung		N	P	S	N	P	S	N	P	S	N	P	S
G_D Gewinde Austritt	BSP	G 3/4 AG			G 1 AG			G 1 1/4 AG			G 1 1/4 AG		
G_S Gewinde Eintritt	BSP	G 3/4 IG			G 1 AG			G 1 1/4 AG			G 1 1/4 AG		
Schlauchtülle	mm	25,5			-			-			-		
Flansch Ein- und Austritt	DN	-			25			32			32		
Max. Dichte	kg/dm³	1,05	1,35	1,8	1,05	1,35	1,8	1,05	1,35	1,8	1,05	1,35	1,8
Motorleistung (IEC) 50 Hz	kW	0,18	0,25	0,37	0,25	0,37	0,55	0,37	0,55	0,75	0,55	0,75	1,1
Motor		3 Phasen 400 V / 50 Hz, IP 55 (1 Phasen 230 V / 50 Hz)											
Sonderspannungen auf Anfrage													

Kreiselpumpe mit Magnetkupplung

Magnetgekuppelte Kreiselpumpe AM

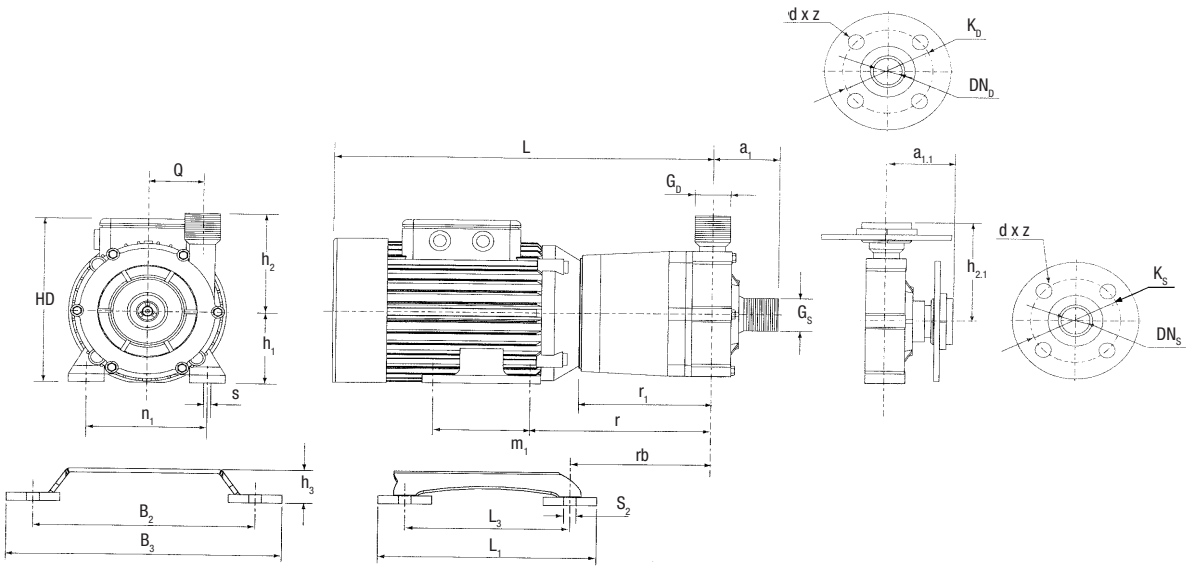

Pumpentyp	04.04			04.08			06.08			06.10		
G_D Gewinde Austritt	G 3/4 AG			G 1 AG			G 1 1/4 AG			G 1 1/4 AG		
G_S Gewinde Eintritt	G 3/4 IG			G 1 AG			G 1 1/4 AG			G 1 1/4 AG		
DN_D Flansch Austritt	20			25			32			32		
DN_S Flansch Eintritt	20			25			32			32		
K_D (ISO)	-			85			100			100		
K_S (ISO)	-			86			100			100		
K_D (ANSI)	-			79			89			89		
K_S (ANSI)	-			79			89			89		
d x z (ISO)	-			ø 14 x 4			ø 14 x 4			ø 14 x 4		
d x z (ANSI)	-			ø 16 x 4			ø 16 x 4			ø 16 x 4		
a_1	62			62			62			62		
$a_{1.1}$	-			70			70			70		
Q	47			49			53			53		
h_2	100			100			100			100		
$h_{2.1}$	-			108			108			108		
	N	P	S	N	P	S	N	P	S	N	P	S
L*	330	330	348	330	348	348	348	348	388	348	388	388
h_1	63	63	71	63	71	71	71	71	80	71	80	80
HD*	160	160	177	160	177	177	177	177	190	177	190	190
m_1	80	80	90	80	90	90	90	90	100	90	100	100
n_1	100	100	112	100	112	112	112	112	125	112	125	125
r_1	123	123	123	123	123	123	123	123	133	123	133	133
r	163	163	168	163	168	168	168	168	183	168	183	183
rb	135	135	135	135	135	135	135	135	145	135	145	145
s	ø 7	ø 7	ø 7	ø 7	ø 7	ø 7	ø 7	ø 7	ø 10	ø 7	ø 10	ø 10
B_2	-	-	248	-	248	248	248	248	248	248	248	248
B_3	-	-	308	-	308	308	308	308	308	308	308	308
L_1	-	-	245	-	245	245	245	245	245	245	245	245
L_3	-	-	185	-	185	185	185	185	185	185	185	185
h_3	-	-	40	-	40	40	40	40	40	40	40	40
S_2	-	-	14	-	14	14	14	14	14	14	14	14

Alle Maße in mm
*) können sich bei Motoren unterschiedlicher Marken ändern

Kreiselpumpe mit Magnetkupplung

Magnetgekuppelte Kreiselpumpe TMR G2

Kreiselpumpe TMR G2

Übersichtskennlinie

Einzelkennlinien in 50 Hz und 60 Hz auf Anfrage.

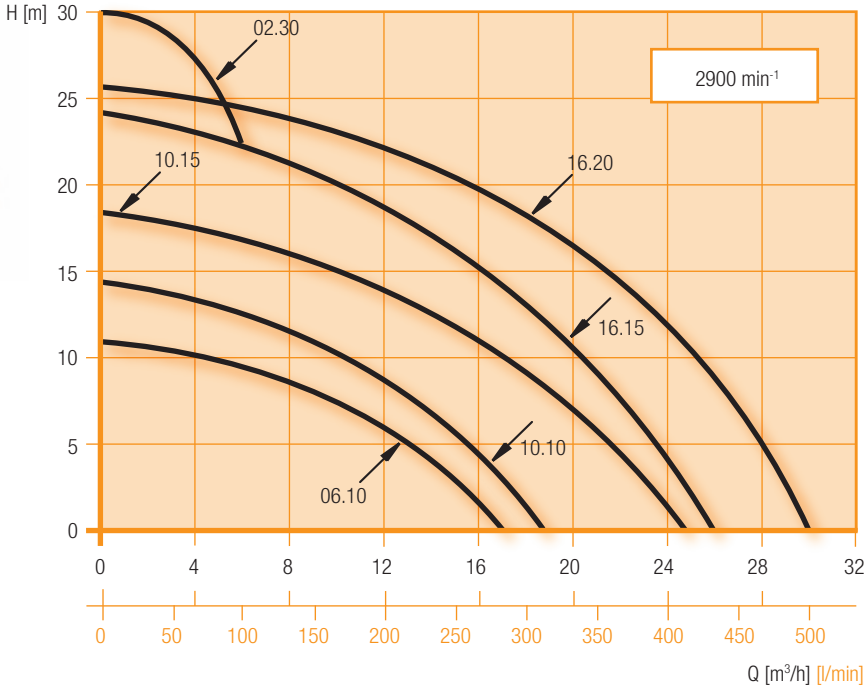

Kurz & gut

- Trockenlaufgeeignet
- Leistungsstark
- Hohe Anlagenverfügbarkeit
- Variable Anschlussmöglichkeiten
- Auch für brennbare Medien
- Ausführung GX zugelassen nach ATEX

Ausführung	WR			GF			GX	
Gerätekategorie 2 (nach ATEX)	nein			nein			ja	
Pumpengehäuse	Polypropylen (glasfaserverstärkt)			ECTFE (kohlefaserverstärkt)			ECTFE (kohlefaserverstärkt)	
Spalttopf								
Laufrad								
Betriebstemperatur	-5 ... +80 °C			-20 ... +100 °C			-20 ... +100 °C	
Umgebungstemperatur	0 ... +40 °C			-20 ... +40 °C			-20 ... +40 °C	
Lagersystem	R_1	X_1	N_1	R_2	X_2	N_2	R_2	N_2
Lager	HD-Kohle	SiC	Rulon®	HD-Kohle	SiC	Rulon®	HD-Kohle	Rulon®
Welle	Keramik			SiC			SiC	
Anlaufring	Keramik			SiC			SiC	
Dichtung	Viton®[1)]			Viton®[1) 2)]			Viton®[1) 2)]	
Schrauben	Edelstahl			Edelstahl			Edelstahl	

Auf Anfrage: [1)]EPDM und [2)]FFKM (Kalrez®)
Viton® und Kalrez® sind eingetragene Warenzeichen von DuPont Performance Elastomers. Rulon® ist ein eingetragenes Warenzeichen von Saint-Gobain.

Technische Daten		06.10			10.10			10.15			16.15			16.20			2.30		
Motorausführung		N	P	S	N	P	S	N	P	S	N	P	S	N	P	S	N	P	S
G_D Gewinde Austritt	BSP	G 1 1/4 AG			G 1 1/4 AG			G 1 1/4 AG			G 1 1/4 AG			G 1 1/4 AG			G 1 1/4 AG		
G_S Gewinde Eintritt	BSP	G 1 1/2 AG			G 1 1/2 AG			G 1 1/2 AG			G 1 1/2 AG			G 1 1/2 AG			G 1 1/2 AG		
DN_D Flansch Austritt	DN	32 (40*)			32 (40*)			32 (40*)			32 (40*)			32 (40*)			32 (40*)		
DN_S Flansch Eintritt	DN	40			40			40			40			40			40		
Max. Dichte	kg/dm³	1,05	1,35	1,8	1,05	1,35	1,8	1,05	1,35	1,8	1,05	1,35	1,8	1,1	1,35	1,8	1,05	1,35	1,8
Motorleistung (IEC) 50 Hz	kW	0,55	0,75	1,1	0,75	1,1	1,5	1,1	1,5	2,2	1,5	2,2	3	2,2	3	-	2,2	3	-
Motor		3 Phasen 400 V / 50 Hz, IP 55 (1 Phasen 230 V / 50 Hz < 3 kW)																	

* Auf Anfrage

Kreiselpumpe mit Magnetkupplung

Magnetgekuppelte Kreiselpumpe TMR G2

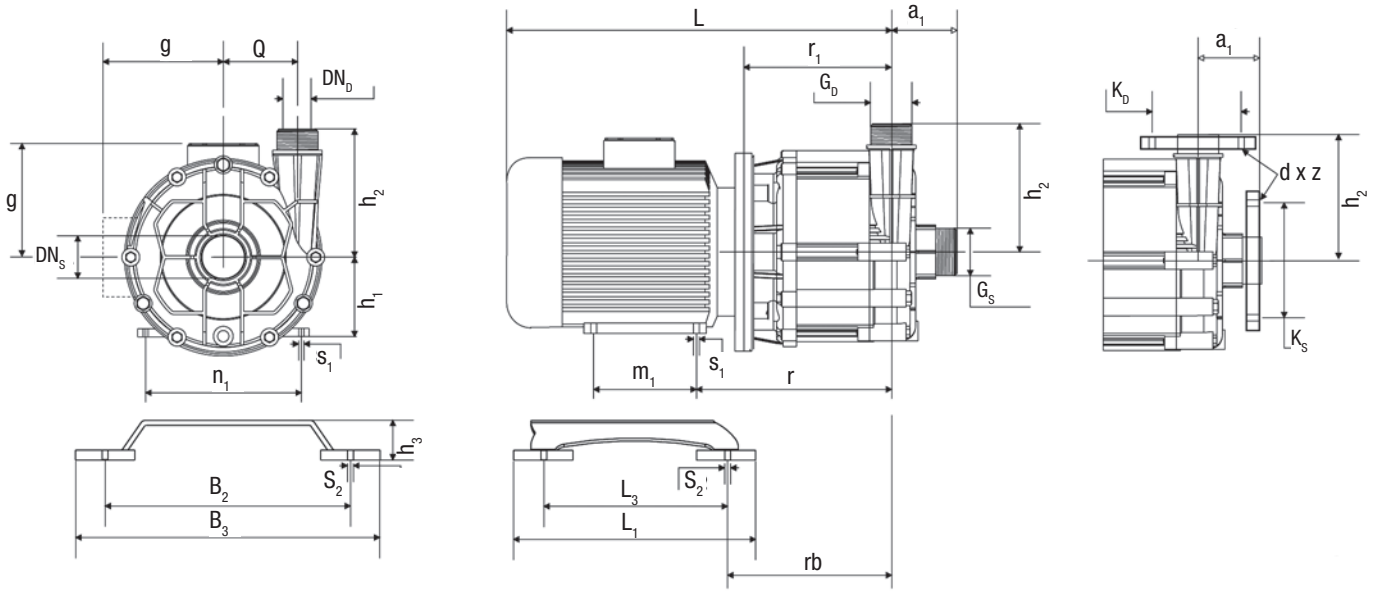

Pumpentyp	06.10			10.10			10.15			16.15			16.20		02.30	
Motor-Größe	71	80A	80B	80A	80B	90S	80B	90S	90L	90S	90L	100	90L	100	90L	100
G_D Gewinde Austritt	G 1 1/4 AG			G 1 1/4 AG			G 1 1/4 AG			G 1 1/4 AG			G 1 1/4 AG		G 1 1/4 AG	
G_S Gewinde Eintritt	G 1 1/2 AG			G 1 1/2 AG			G 1 1/2 AG			G 1 1/2 AG			G 1 1/2 AG		G 1 1/2 AG	
DN_D Flansch Austritt	32			32			32			32			32		32	
DN_S Flansch Eintritt	40			40			40			40			40		40	
K_D (ISO)	100			100			100			100			100		100	
K_S (ISO)	110			110			110			110			110		110	
K_D (ANSI)	89			89			89			89			89		89	
K_S (ANSI)	98			98			98			98			98		98	
d x z (ISO)	ø 18 x 4			ø 18 x 4			ø 18 x 4			ø 18 x 4			ø 18 x 4		ø 18 x 4	
d x z (ANSI)	ø 16 x 4			ø 16 x 4			ø 16 x 4			ø 16 x 4			ø 16 x 4		ø 16 x 4	
a_1	67			67			67			67			67		67	
L	356	385	385	385	385	405	385	405	430	405	430	478	430	478	430	478
Q	75			75			75			75			75		75	
h_1	71	80	80	80	80	90	80	90	90	90	90	100	90	100	90	100
h_2	130			130			130			130			130		130	
r	194	199	199	199	199	205	199	205	205	205	205	227	205	227	205	227
r_1	149			149			149			149	149	164	149	164	149	164
rb	161			161			161			161	161	176	161	176	161	176
m_1	90	100	100	100			100	100	125	100	125	140	125	140	125	140
n_1	112	125	125	125	125	140	125	140	140	140	140	160	140	160	140	160
s_1	7	8	8	8			8			8	8	10	8	10	8	10
g	106	110	110	110	110	142	110	142	142	142	142	155	142	155	142	155
L_3	185			185			185			185	185	205	185	205	185	205
B_2	248			248			248			248	248	305	248	305	248	305
S_2	14			14			14			14			14		14	
L_1	245			245			245			245	245	265	245	265	245	265
B_3	308			308			308			308	308	365	308	365	308	365
h_3	40			40			40			40			40		40	

Alle Maße in mm

Kreiselpumpe mit Magnetkupplung

Magnetgekuppelte Kreiselpumpe TMR G3

Kreiselpumpe TMR G3

Kurz & gut

- Trockenlaufgeeignet
- Leistungsstark
- Hohe Anlagenverfügbarkeit
- Schutzplatte
- Variable Anschlussmöglichkeiten
- Auch für brennbare Medien
- Ausführung GX zugelassen nach ATEX

Übersichtskennlinie

Einzelkennlinien in 50 Hz und 60 Hz auf Anfrage.

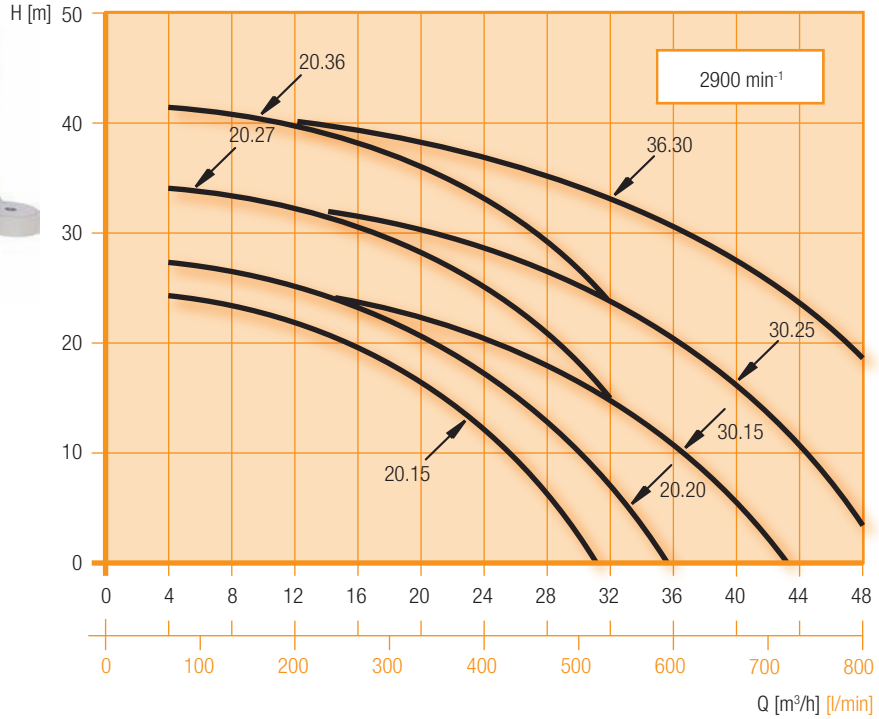

Ausführung	WR			GF			GX	
Gerätekategorie 2 (nach ATEX)	nein			nein			ja	
Pumpengehäuse	Polypropylen (glasfaserverstärkt)			ECTFE (kohlefaserverstärkt)			ECTFE (kohlefaserverstärkt)	
Spalttopf								
Laufrad								
Betriebstemperatur	-5 ... +80 °C			-20 ... +100 °C			-20 ... +100 °C	
Umgebungstemperatur	0 ... +40 °C			-20 ... +40 °C			-20 ... +40 °C	
Lagersystem	R_1	X_1	N_1	R_2	X_2	N_2	R_2	N_2
Lager	HD-Kohle	SiC	Rulon®	HD-Kohle	SiC	Rulon®	HD-Kohle	Rulon®
Welle	Keramik			SiC			SiC	
Anlaufring	Keramik			SiC			SiC	
Dichtung	Viton®[1)]			Viton®[1) 2)]			Viton®[1) 2)]	
Schrauben	Edelstahl			Edelstahl			Edelstahl	

Auf Anfrage: [1)]EPDM und [2)]FFKM (Kalrez®)
Viton® und Kalrez® sind eingetragene Warenzeichen von DuPont Performance Elastomers. Rulon® ist ein eingetragenes Warenzeichen von Saint-Gobain.

Technische Daten		20.15			20.20			20.27			20.36			30.15			30.25			36.30		
Motorausführung		N	P	S	N	P	S	N	P	S	N	P	S	N	P	S	N	P	S	N	P	S
G_D Gewinde Austritt	BSP	G 1 1/2 AG			G 1 1/2 AG			G 1 1/2 AG			G 1 1/2 AG			G 1 1/2 AG			G 1 1/2 AG			G 1 1/2 AG		
G_S Gewinde Eintritt	BSP	G 2 AG			G 2 AG			G 2 AG			G 2 AG			G 2 AG			G 2 AG			G 2 AG		
DN_D Flansch Austritt	DN	40			40			40			40			40			40			40		
DN_S Flansch Eintritt	DN	50			50			50			50			50			50			50		
Max. Dichte	kg/dm³	1,05	1,35	1,8	1,05	1,35	1,8	1,05	1,35	1,8	1,05	1,35	1,8	1,05	1,35	1,8	1,05	1,35	1,8	1,05	1,35	1,8
Motorleistung (IEC) 50 Hz	kW	2,2	3	4	3	4	5,5	4	5,5	7,5	5,5	7,5	11	4	5,5	7,5	5,5	7,5	11	7,5	11	-
Motor		3 Phasen 400 V / 50 Hz, IP 55																				

Kreiselpumpe mit Magnetkupplung

Magnetgekuppelte Kreiselpumpe TMR G3

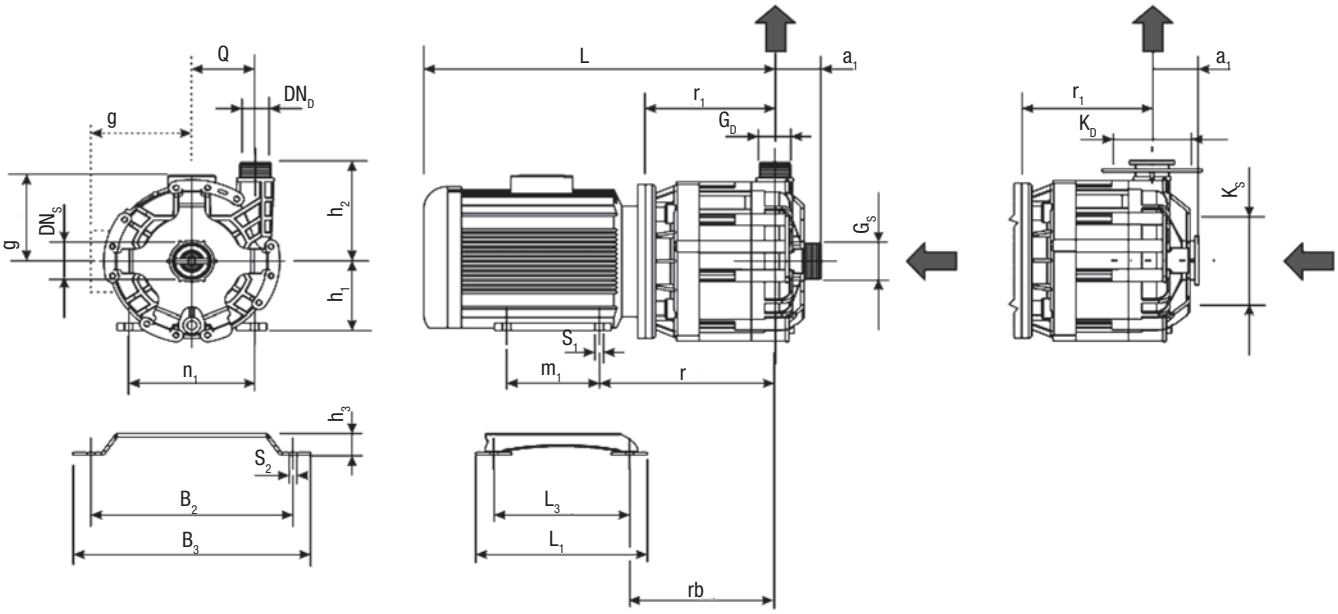

Pumpentyp	20.15			20.20			20.27			20.36		30.15			30.25		36.30
Motor-Größe	90L	100L	112M	100L	112M	132SA	112M	132SA	132SB	132SA	132SB	112M	132SA	132SB	132SA	132SB	132SB
G_D Gewinde Austritt	G 1 1/2 AG			G 1 1/2 AG			G 1 1/2 AG			G 1 1/2 AG		G 1 1/2 AG			G 1 1/2 AG		G 1 1/2 AG
G_S Gewinde Eintritt	G 2 AG			G 2 AG			G 2 AG			G 2 AG		G 2 AG			G 2 AG		G 2 AG
DN_D Flansch Austritt	40			40			40			40		40			40		40
DN_S Flansch Eintritt	50			50			50			50		50			50		50
K_D (ISO)	110			110			110			110		110			110		110
K_S (ISO)	125			125			125			125		125			125		125
K_D (ANSI)	98			98			98			98		98			98		98
K_S (ANSI)	121			121			121			121		121			121		121
d x z (ISO)	ø 18 x 4			ø 18 x 4			ø 18 x 4			ø 18 x 4		ø 18 x 4			ø 18 x 4		ø 18 x 4
d x z (ANSI)	ø 16-19 x 4			ø 16-19 x 4			ø 16-19 x 4			ø 16-19 x 4		ø 16-19 x 4			ø 16-19 x 4		ø 16-19 x 4
a_1	70			70			70			70		70			70		70
L	469	512	521	512	521	578	521	578	578	578		521	578	578	578		578
Q	96			96			96			96		96			96		96
h_1	90	100	112	100	112	132	112	132	132	132		112	132	132	132		132
h_2	160			160			160			160		160			160		160
r	244	261	268	261	268	307	268	307	307	307		268	307	307	307		307
r_1	188	198	198	198	198	218	198	218	218	218		198	218	218	218		218
rb	200	210	217	210	217	235	217	235	235	235		217	235	235	235		235
m_1	125	140	140	140			140			140		140			140		140
n_1	140	160	190	160	190	216	190	216	216	216		190	216	216	216		216
s_1	8	10	10	10			10			10		10			10		10
g	142	155	168	155	168	181	168	181	181	181		168	181	181	181		181
L_3	185	205	205	205	205	263	205	263	263	263		205	263	263	263		263
B_2	248	305	305	305	305	359	305	359	359	359		305	359	359	359		359
S_2	14			14			14			14		14			14		14
L_1	245	265	265	265	265	333	265	333	333	333		265	333	333	333		333
B_3	308	365	365	365	365	429	365	429	429	429		365	429	429	429		429
h_3	55			55			55			55		55			55		55

Alle Maße in mm

Dosierpumpen, Zubehör, Chlorgastechnik, Mess- und Regeltechnik, Kreiselpumpen, Desinfektionsanlagen und Anlagenbau

Produkte zur Desinfektion von Schwimmbadwasser auf Basis der Salzwasser-Elektrolyse, Hauswassertechnik

Lutz-Jesco GmbH
Am Bostelberge 19 • D-30900 Wedemark
www.lutz-jesco.de

Fass- und Behälterpumpen, Durchflusszähler, Doppelmembranpumpen, Zentrifugalpumpen

Lutz Pumpen GmbH
Postfach 1462 • D-97864 Wertheim
www.lutz-pumpen.de

Stammhaus
Lutz-Jesco GmbH
Am Bostelberge 19
30900 Wedemark
Deutschland

Tel.: +49 5130 5802-0
Fax: +49 5130 580268

E-Mail: info@lutz-jesco.com
Internet: www.lutz-jesco.de

Ungarn
Lutz-Jesco Üzletág
Vasvári P. u. 9.
9024 Györ
Ungarn

Tel.: +36 96 523046
Fax: +36 96 523047

E-Mail: info@lutz-jesco.hu
Internet: www.lutz-jesco.hu

Österreich
Lutz-Jesco GmbH
Aredstraße 7/2
2544 Leobersdorf
Österreich

Tel.: +43 2256 62180
Fax: +43 2256 6218062

E-Mail: info@lutz-jesco.at
Internet: www.lutz-jesco.at

Niederlande
Lutz-Jesco Nederland B.V.
Nijverheidstraat 14 C
2984 AH Ridderkerk
Niederlande

Tel.: +31 180 499460
Fax: +31 180 497516

E-Mail: info@lutz-jesco.nl
Internet: www.lutz-jesco.nl

Großbritannien
Lutz-Jesco (GB) Ltd.
Gateway Estate
West Midlands Freeport
Birmingham B26 3QD
Großbritannien

Tel.: +44 121 782 2662
Fax: +44 121 782 2680

E-Mail: info@lutz-jesco.co.uk
Internet: www.lutz-jesco.co.uk

USA
Lutz-JESCO America Corp.
55 Bermar Park
Rochester, N.Y. 14624
USA

Tel.: +1 585 426-0990
Fax: +1 585 426-4025

E-Mail: mail@jescoamerica.com
Internet: www.jescoamerica.com

East Asia
Lutz-Jesco East Asia Sdn Bhd
6 Jalan Saudagar U1/16
Hicom Glenmarie Industrial Park
40150 Shah Alam/ Selangor
Malaysia

Tel.: +603 55692322
Fax: +603 55691322

E-Mail: info@lutz-jescoasia.com
Internet: www.lutz-jescoasia.com

Middle East
Lutz-Jesco Middle East FZE
P.O. Box 9614
SAIF-Free Zone Center
Sharjah
VAE

Tel.: +971 6 5572205
Fax: +971 6 5572230

E-Mail: info@jescome.com
Internet: www.jescome.com

P-0009D V08 | Copyright 07.2010 by Lutz-Jesco GmbH
Technische Änderungen und Irrtümer vorbehalten