Doble seguridad

Válvula de bloqueo de seguridad

Instalaciones de dosificación de vacío

Los dosificadores de cloro gaseoso de vacío completo conforme a DIN 19606 están montados según un elevado estándar de seguridad. Incluso si los conductos de dosificación están estropeados, no se escapa nada de cloro gaseoso, solo se absorbe aire ambiente en el sistema de vacío. En caso de una avería en el regulador de vacío, una válvula de purga de seguridad procura la descarga de presión en el sistema de vacío, abriéndose en caso de la mínima sobrepresión y suministrando el cloro gaseoso preciso al detector de gas.

Funciones

- Bloqueo del conducto de vacío en caso de poco vacío
- Protección del regulador de vacío contra el agua del inyector

Válvula de bloqueo de seguridad

Pero si por una desgraciada casualidad se producen simultáneamente un defecto en un conducto de vacío y una fuga en una válvula de entrada, entonces la válvula de purga de seguridad no se puede activar, porque no se crea ninguna sobrepresión por causa del conducto de vacío defectuoso. El cloro gaseoso escapa de modo incontrolado en otro lugar.

Esto evita la válvula de bloqueo de seguridad y procura así la máxima seguridad posible del dosificador de cloro gaseoso de vacío completo. Al mismo tiempo, la válvula de bloqueo evita la entrada de agua en el regulador de vacío en caso de fuga en la válvula antirretorno del inyector.

La válvula de bloqueo de seguridad está prescrita conforme a DIN 19606 en todas las instalaciones en las que el inyector no se encuentre en la sala de cloro gaseoso.

Funcionamiento

En el funcionamiento normal, el inyector aspira el cloro gaseoso. El vacío del inyector succiona la membrana hacia abajo contra el muelle y abre la válvula. Puede fluir cloro gaseoso.

Si se detiene el inyector o hay demasiado poco vacío, el muelle cierra la válvula. Ya no puede fluir cloro gaseoso. Al mismo tiempo, la válvula actúa como válvula antirretorno adicional con amplificación de membrana y protege al regulador de vacío contra el agua del inyector.

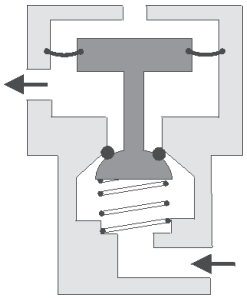

Datos técnicos

Válvula de bloqueo de seguridad			
Rendimiento de paso de cloro gaseoso	Conexión de manguera de 8/12 mm	kg/h	5
	Conexión de manguera de 12/16 mm	kg/h	15
	Racor de PVC DN12 / Ø16 mm	kg/h	15
Vacío de activación		mbar	-50
Presión de servicio admisible	en el lado de entrada	bar	8
	en el lado de salida	bar	4
Diámetro nominal			DN12
Materiales en contacto con el medio			PVC, PVDF, Hastelloy, FPM
Peso		g	aprox. 1200

Dimensiones

Todas las dimensiones en mm

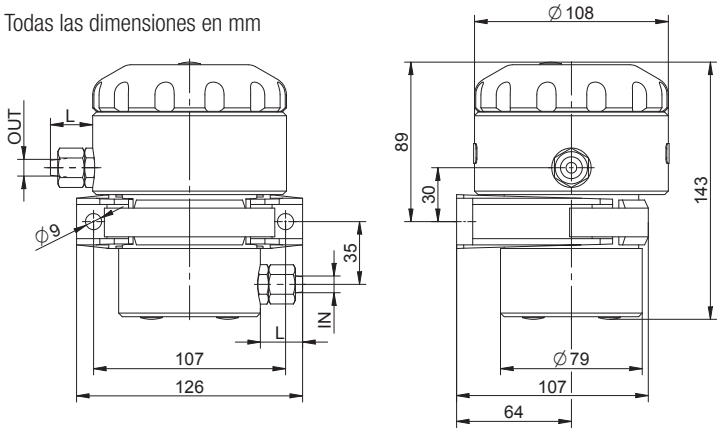

Conexión (IN / OUT)	Medida L
Conexión de manguera de 8/12 mm	26,5
Conexión de manguera de 12/16 mm	36,5
Racor de PVC DN12 / Ø16 mm	47,5

Ejemplo de instalación

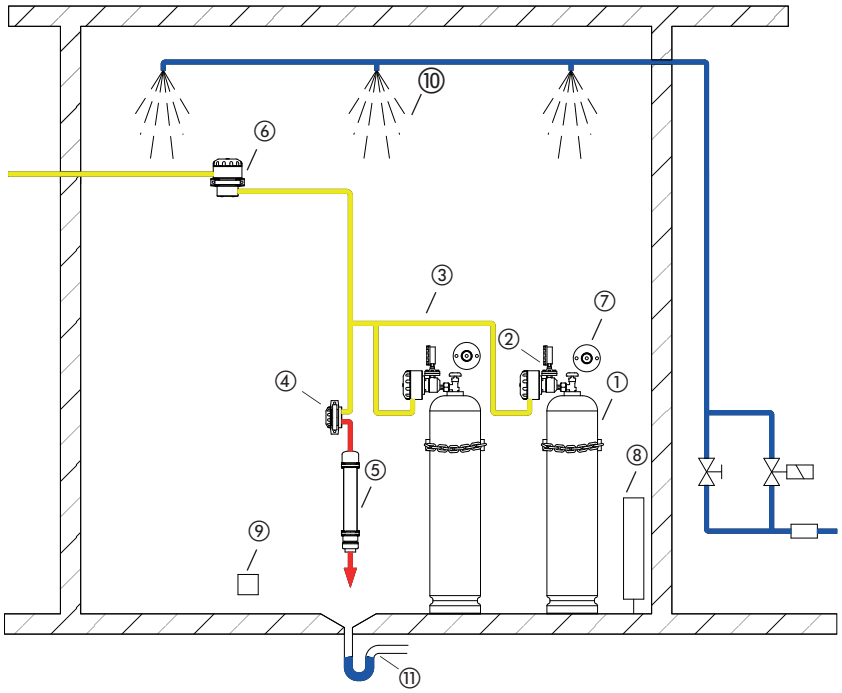

Pos.	Descripción
①	Bombona de cloro
②	Regulador de vacío
③	Colector
④	Válvula de purga de seguridad
⑤	Cartucho de carbón activo
⑥	Válvula de bloqueo de seguridad
⑦	Soporte de pared
⑧	Calefacción de sala
⑨	Sensor de gas
⑩	Rociador
⑪	Desagüe

Agua
Cloro gaseoso
Tubería de purga de seguridad

PI-20406-04-V01 | Copyright 09.2016 by Lutz-Jesco GmbH
Reservado el derecho a realizar modificaciones técnicas y a que existan errores.

Lutz-Jesco GmbH
Am Bostelberge 19
30900 Wedemark
Teléfono: +49 5130 5802-0
Fax: +49 5130 580268
E-Mail: info@lutz-jesco.com
Internet: www.lutz-jesco.com