Seguridad directa

ChlorStop - válvula de bloqueo de seguridad de presión para instalaciones de cloro gaseoso

Cierre seguro

La válvula de bloqueo de seguridad de presión ChlorStop tiene la función de interrumpir la alimentación de cloro gaseoso o la salida de cloro gaseoso directamente a partir de un recipiente de cloro, inmediatamente después de una alarma por cloro o de detectar sobrepresión (por ejemplo, mediante la válvula de purga de seguridad PLUS).

ChlorStop se monta directamente en la válvula del recipiente. Mediante un electroimán cierra la válvula en un tiempo muy breve. De este modo se garantiza una elevada seguridad y se evita que continúe saliendo cloro gaseoso.

Opcionalmente se puede adquirir una unidad de control con relé de seguridad integrado y también con alimentación ininterrumpida. Tras la entrada de una señal externa, p.ej. del aparato de detección de cloro gaseoso, el control interrumpe la alimentación de hasta 12 válvulas.

Modo de funcionamiento

El aparato funciona según el principio Fail-safe (fiabilidad) y en reposo, el electroimán mantiene abierta la válvula. Si se interrumpe la alimentación al imán, la válvula se cierra de golpe y la palanca de bloqueo sale claramente fuera de la carcasa como indicador de este proceso. El abastecimiento de cloro se interrumpe, independientemente de la causa de la interrupción de la corriente (alarma por cloro, rotura de cable, accionamiento del pulsador en el aparato).

También tras el restablecimiento de la alimentación del imán, la válvula permanece cerrada de momento. Solo el accionamiento de la palanca de bloqueo, que solo es posible en el aparato mismo, vuelve a abrir la válvula. Con ello se garantiza que el explotador de la instalación se tenga que informar in situ de la causa que ha llevado a la interrupción del abastecimiento de cloro.

Para que las válvulas se cierren con una alarma por cloro, el aparato tiene que estar conectado con un detector de gas a través de una unidad de control externa. El pulsador en el aparato sirve solo para fines de mantenimiento y de prueba.

Funciones

- Interrupción de la alimentación de cloro gaseoso directamente a partir de una válvula de depósito de cloro
- Tiempo de cierre muy corto por electroimán
- Posible conexión directa, por ejemplo, para un regulador de vacío de cloro
- Apto para cloro gaseoso
- Unidad de control opcional para cierre simultáneo de hasta 12 válvulas
- Puesta en marcha sencilla
- Instalación sencilla y compacta
- Reducida inversión de tiempo y trabajo en mantenimiento
- Para cloro gaseoso según DIN EN 15363 y 937

Volumen de suministro

- ChlorStop con cable de señal de 15 m (2 hilos)
- Junta de conexión

Datos técnicos

ChlorStop		
Presión nominal		PN16
Modo operativo		Principio de corriente de reposo, 100% ED
Tiempo de reacción en caso de activación	s	aprox. 1
Potencia absorbida por válvula	W	5
Tensión de alimentación	V CC	24
Clase de protección		IP65
Temperatura ambiente	°C	0 – 55
Materiales en contacto con el medio		Monel, PTFE, latón (niquelado)
Peso	kg	1,8

Dimensiones

Todas las dimensiones en mm

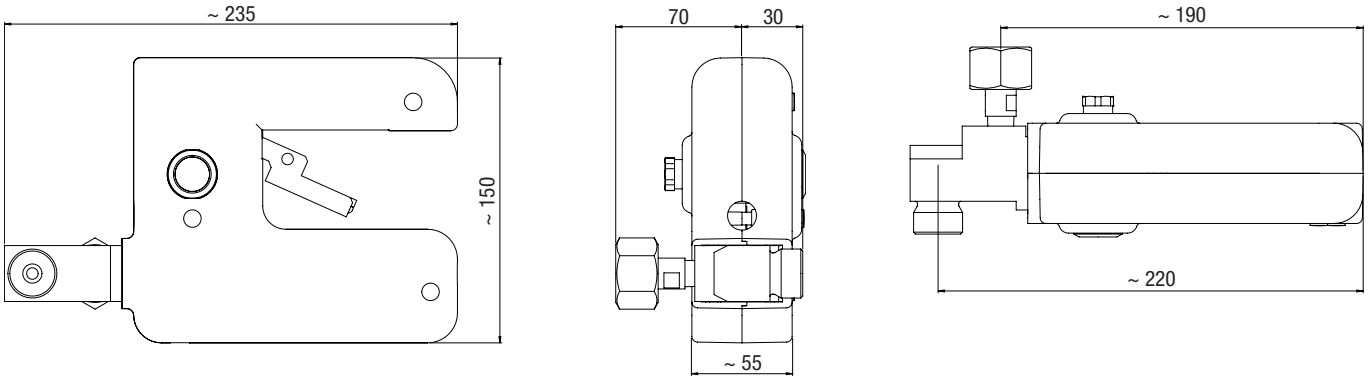

ChlorStop estándar - Accesorios

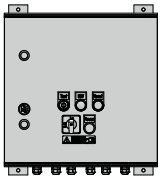

Unidad de control para ChlorStop

Para la activación de hasta 12 aparatos de ChlorStop.
Alimentación de tensión: 115V-230 V AC, 50/60 Hz; con cable de red de 1,5 m

Opcional con alimentación ininterrumpida para encargarse de la alimentación por 15 min. (sin alarma) con 12 válvulas.

Detector de gas EASYCON GW

Rango de medición cloro gaseoso: 0 – 10,00 ppm

Soporte de pared

De PVC, conexiones disponibles: BSW 1“, G 5/8, G 3/4 o 1,030“-14 NGO

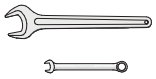

Juego de llaves

compuesto por:

- Llave de boca SW 32
- Llave combinada SW 13

Botella de solución de amoniaco

Para la prueba de estanqueidad de la conexión de la bombona.

PI-22105-04-V02 I Copyright 02.2018 by Lutz-Jesco GmbH
Reservado el derecho a realizar modificaciones técnicas y a que existan errores.

Lutz-Jesco GmbH
Am Bostelberge 19
30900 Wedemark
Teléfono: +49 5130 5802-0
Fax: +49 5130 580268
E-Mail: info@lutz-jesco.com
Internet: www.lutz-jesco.com