Técnica fiable para todos los casos

Regulador de vacío C 2216

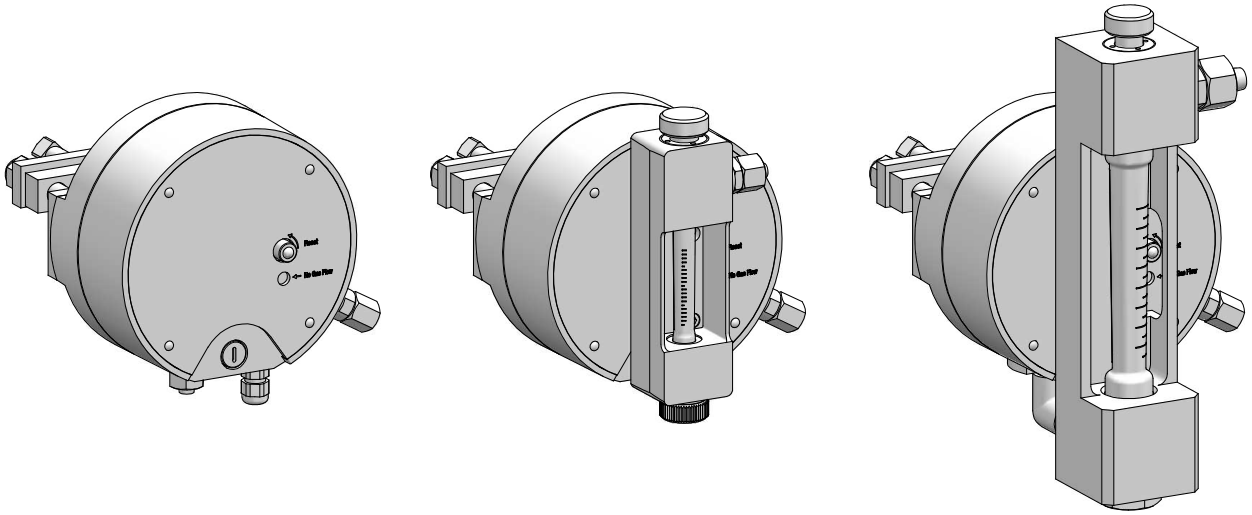

Seguridad compacta

Los reguladores de vacío, que permiten un montaje directo en las bombonas de cloro gaseoso que se encuentran bajo presión, cumplen los máximos requisitos de seguridad en la dosificación de cloro gaseoso. Con un dosificador de cloro gaseoso con vacío completo como el C 2216, el cloro gaseoso está bajo presión lo antes posible y se reduce claramente el peligro que pueda derivarse del escape de un medio tóxico.

El C 2216 es un regulador de vacío compacto para el funcionamiento independiente. La válvula de entrada del regulador se abre cuando hay el vacío necesario en la salida del C 2216 y se cierra inmediatamente, cuando el vacío desciende por una fuga en el sistema de conductores de vacío siguiente.

Si se produce un aumento de presión no permitido en el sistema de conductores de vacío, se abre la válvula de seguridad integrada en el regulador de vacío y el sistema se purga a un sistema de neutralización, como p. ej. un cartucho de carbón activo que se encuentra en la proximidad de un sensor de gas.

Funciones

- Ámbito de aplicación hasta 10 kg Cl_2/h
- Válvula de purga de seguridad integrada
- Medidor de circulación disponible con ajuste manual
- Indicador óptico de recipiente de cloro vacío (opcionalmente con con tacto de conexión eléctrico)
- Con conexión de estribo

Óptima extracción de cloro gaseoso

El C 2216 es apto para el uso en el tratamiento del agua con instalaciones de cloro gaseoso pequeñas y medianas. Con medidores de circulación montados en la parte frontal se puede extraer de modo óptimo el cloro gaseoso con una válvula dosificadora manual en un amplio margen de capacidad de hasta 10 kg Cl2/h. Para ello se dispone de medidores de vidrio con 12 rangos de medición diferentes.

Estructura simple

El C 2216 es un regulador de vacío montado en base a estándares internacionales. El aparato se conecta a través de una conexión de estribo (YOKE) a una bombona de cloro gaseoso. Un indicador óptico (opcionalmente con contacto de conexión eléctrico) sirve para indicar que el recipiente de cloro gaseoso está vacío.

Datos técnicos

Regulador de vacío C 2216			
Rendimiento de paso		kg/h Cl_2	Hasta 10 (ver variantes del modelo)
Presión de entrada		bar	Máx. 16
La válvula de purga de seguridad se abre con		mbar	25
Conexión de presión			Conexión de estribo (YOKE)
Conexión de vacío	hasta 4 kg/h Cl_2		Manguera PE 8/12
	hasta 10 kg/h Cl_2		Manguera PE 12/16
Conexión de purga			Manguera PE 8/12
Rosca de conexión de válvula de cloro			BSW 1“, G5/8, G3/4, 1.030“NGO
Materiales en contacto con el medio			Monel, Hastelloy, PTFE, PVDF, PVC, ABS
Material de membrana, juntas			FPM
Mensaje de vacío			Óptico (opcionalmente con contacto de conexión eléctrico)
Capacidad de carga del contacto de conexión		A / V	máx. 0,25 / 48
Peso		kg	aprox. 2,4 – 3,2
Temperatura ambiente		°C	0 – 50, sin radiación directa del sol

Indicador de flujo con regulación manual

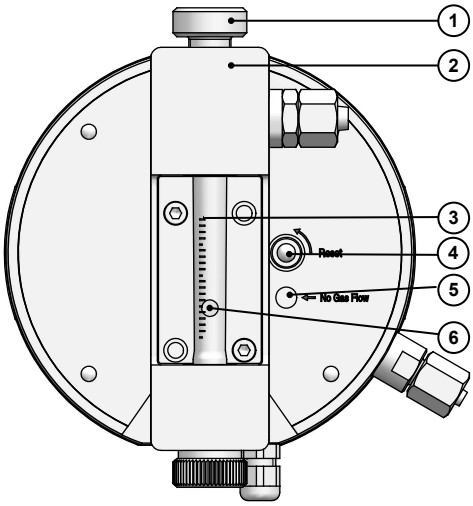

Pos.	Descripción
1	Válvula de control
2	Medidor de circulación
3	Escala
4	Reinicio de mensaje óptico de vacío de recipiente
5	Ventana
6	Flotador

Variantes del modelo

Variante	Rendimiento de paso máx.	Conexión de vacío	Rangos de medición [kg Cl_2/h]	Rosca de conexión de válvula de cloro
C 2216-V	Hasta 4 kg Cl_2/h	Manguera PE 8/12	-	BSW 1" G5/8 G3/4 1.030“NGO
	Hasta 10 kg Cl_2/h	Manguera PE 12/16		
C 2216-VF	Hasta 4 kg Cl_2/h	Manguera PE 8/12	0,025 / 0,08 / 0,2 / 0,5 / 1 / 2 / 2,5 / 4	
	Hasta 10 kg Cl_2/h	Manguera PE 12/16	5 / 6 / 8 / 10	

Dimensiones

Regulador de vacío C 2216-VF, margen de dosificación 0,025 – 4 kg/h Cl_2

Todas las dimensiones en milímetros (mm).

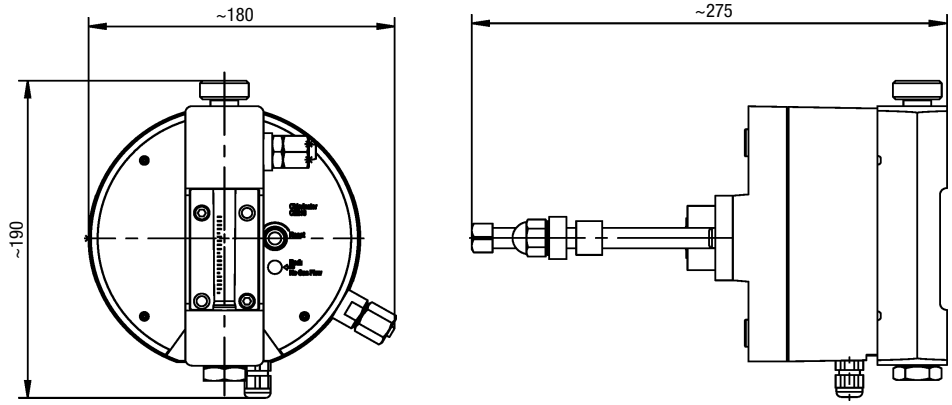

Regulador de vacío C 2216-VF, margen de dosificación 5 – 10 kg/h Cl_2

Todas las dimensiones en milímetros (mm).

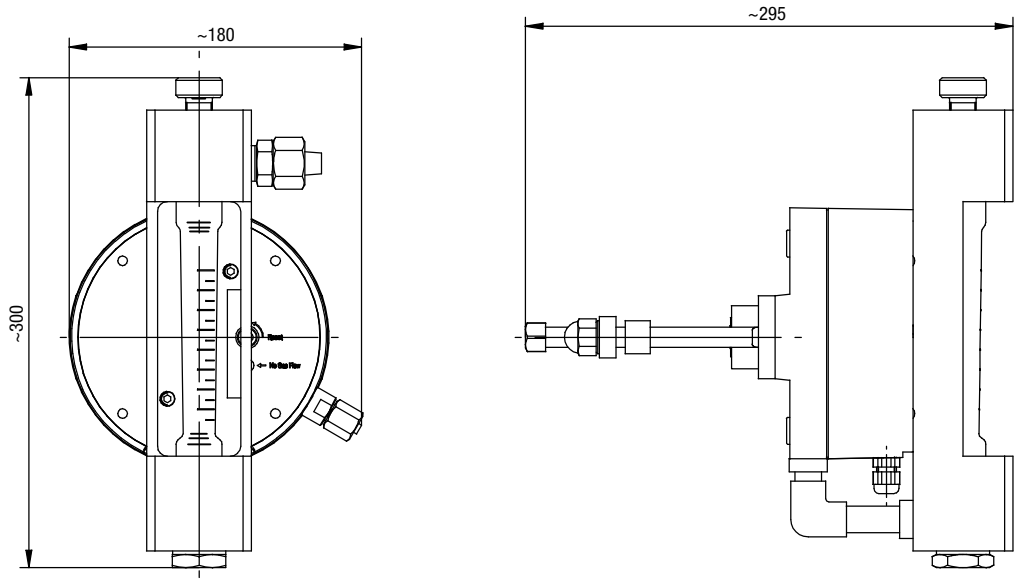

Regulador de vacío C 2216-V

Todas las dimensiones en milímetros (mm).

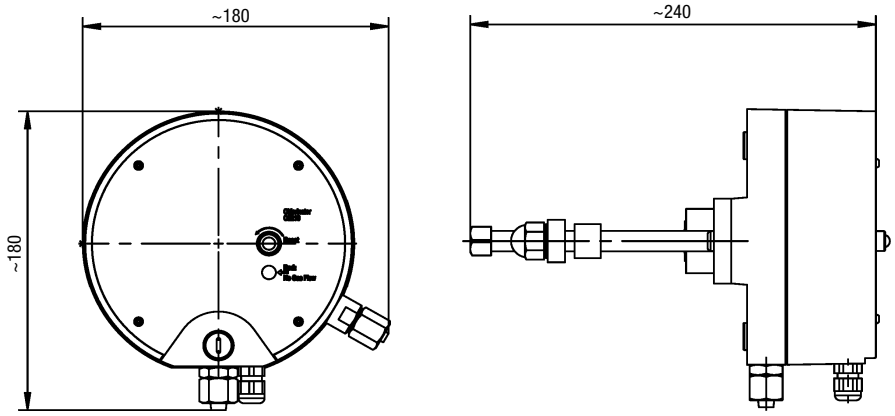

Accesorios

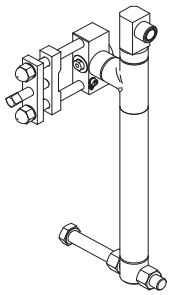

Colector de gotas

incl. juntas de conexión

El regulador de vacío se monta directamente en la salida del colector de gotas.

Entrada: Yoke universal para las siguientes válvulas de 90°

BSP 5/8	conforme a BS 341
BSP 3/4	conforme a AS 2473
1,030“ 14 NGO	conforme a CGA V-1 (820)

Salida: Cabezal universal G5/8
adecuado para aparatos con tuerca de unión BSP 5/8 conforme a BS 341
y aparatos con conexión Yoke conforme a CGA V-1 (820)

Vástago roscado BSP 3/4	conforme a AS 2473
Vástago roscado BSW 1“	conforme a DIN 477
Vástago roscado 1,030“ x 14 NGO	conforme a CGA V-1 (820)

botella de solución de amoniaco

Para la prueba de estanqueidad de la conexión de la bombona

Cartucho de carbón activo

Con soporte y manguera de 3 m para el montaje en la tubería de purga

Retiene reducidas cantidades de cloro y evita la alarma de cloro gaseoso en caso de fugas breves relacionadas con el sistema.

Conexión para tubería de PE Ø8/12.

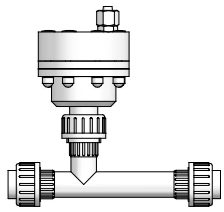

Inyector con válvula antirretorno

Inyectores estándar para una contrapresión de hasta 8 bar

Inyectores de alta presión para una contrapresión de hasta 10 bar

Toma de agua:	Racor de PVC
Conexión de gas:	Manguera de PE de Ø8/12 (hasta 4 kg/h)
	Manguera de PE de Ø12/16 (hasta 10 kg/h)

PI-20430-04-V01 | Copyright 08.2016 by Lutz-Jesco GmbH
Reservado el derecho a realizar modificaciones técnicas y a que existan errores.

Lutz-Jesco GmbH
Am Bostelberge 19
30900 Wedemark
Teléfono: +49 5130 5802-0
Fax: +49 5130 580268
E-Mail: info@lutz-jesco.com
Internet: www.lutz-jesco.com