Informação do Produto Válvula de ajuste C 7700

Dosagem controlada

Regra geral, os gases perigosos são transportados nos sistemas de tubagens com baixa pressão. A instalação mais complexa que tem um comando central (ex. um PLC), exige componentes reguláveis no sistema de tubagens que permitam o acesso automático.

Para a regulação automática da quantidade do fluxo de gases num sistema de tubagens deste tipo, são utilizadas válvulas de ajuste eléctricas.

As válvulas de ajuste são utilizadas nas piscinas, nas centrais de abastecimento de água, no tratamento de águas residuais e em diversas aplicações industriais.

Linear e contínuo

O C 7700 pode ser utilizado para a dosagem proporcional de gás cloro, cloreto de hidrogénio, dióxido de carbono ou dióxido de enxofre. A sua montagem simples na parede e o seu formato compacto fazem com que seja possível de utilizar em todo o lado. É utilizado como actuador num circuito de regulação. O bloqueio manual da válvula de abertura a 100 % anula o sistema automático, se necessário. Opcionalmente, está disponível um fluxómetro para medição da quantidade.

Parceiro no circuito de regulação

Um servomotor serve como accionamento da válvula. O comando do C 7700 efectua-se através de um regulador externo sobre incremento de 3 pontos ou 4 – 20 mA. A quantidade de fluxo é proporcional à grandeza de ajuste do accionamento. Os seus componentes fabricados em materiais de alta qualidade são resistentes a químicos e prometem uma elevada vida útil.

Em resumo

- Incremento de 3 pontos ou comando 4 – 20 mA
- Curva característica linear
- Montado na placa de parede
- Bloqueável manualmente na abertura de 100 %

Dados técnicos

Quantidade de passagem no gás cloro	até 200 kg/h
Confirmação de posição	1000 Ohm
Alimentação de tensão	230 V, 50 – 60 Hz, ou 24 V
Comando	Incremento de 3 pontos (a 230 V) ou comando 4 – 20 mA (a 24 V)
Classe de protecção	IP55
Dimensões	320 x 660 mm
Fluxómetro com ajuste manual (opcional)	4 g/h – 4 kg/h (no gás cloro) em quantidades de fluxo maiores, ver C 2525 ou C 2700

Informação do Produto Válvula de ajuste C 7700

Variantes do modelo em 230 V (incremento de 3 pontos)

Produto	Débito	Nº encom.				Fluxó-metro
		Ligação de braçadeira para mangueira Ø 8/12	Tubo G1/4 interior	Ligação de braçadeira para mangueira Ø 12/16	União roscada em PVC para tubo DN40	
C 7700	80 g/h	20729281	-	-	-	não
C 7700	200 g/h	20729305	20700051	-	-	não
C 7700	500 g/h	20729306	20700052	-	-	não
C 7700	1000 g/h	20729307	-	-	-	não
C 7700	2000 g/h	20729308	20700054	-	-	não
C 7700	2500 g/h	20729309	20700055	-	-	não
C 7700	4000 g/h	20732296	-	-	-	não
C 7700	5 kg/h	-	-	20729318	-	não
C 7700	10 kg/h	-	-	20729319	-	não
C 7700	15 kg/h	-	-	20729320	-	não
C 7700	25 kg/h	-	-	-	20729313	não
C 7700	40 kg/h	-	-	-	20729314	não
C 7700	60 kg/h	-	-	-	20729315	não
C 7700	120 kg/h	-	-	-	20729316	não
C 7700	200 kg/h	-	-	-	20729317	não
C 7700	80 g/h	20700001	20700098	-	-	sim
C 7700	200 g/h	20700002	-	-	-	sim
C 7700	500 g/h	20700003	20700100	-	-	sim
C 7700	1000 g/h	20700004	20700101	-	-	sim
C 7700	2000 g/h	20700005	20700102	-	-	sim
C 7700	2500 g/h	20700006	-	-	-	sim
C 7700	4000 g/h	20700007	-	-	-	sim

Figura de dimensões

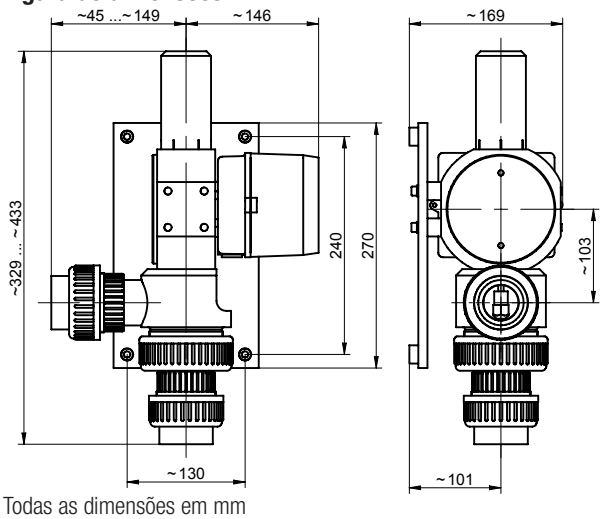

Todas as dimensões em mm

Acessórios

Descrição	Nº encom.
Conj. de peças sobressalentes para C 7700 até 2500 g/h	34690
Conj. de peças sobressalentes para C 7700 para 4 – 15 kg/h	34982
Conj. de peças sobressalentes para C 7700 para 25 – 200 kg/h	37077

PI-20710-09-V05 I Copyright 01.2014 by Lutz-Jesco GmbH
Reservar modificações técnicas e erros

Lutz-Jesco GmbH
Caixa de Correio 10 01 64
30891 Wedemark
Telefone: +49 5130 5802-0
Fax: +49 5130 580268
e-mail: info@lutz-jesco.com
Internet: www.lutz-jesco.de
24 h-hotline
+49 5130 580280