Le modèle automatique

Vanne de régulation C 7700

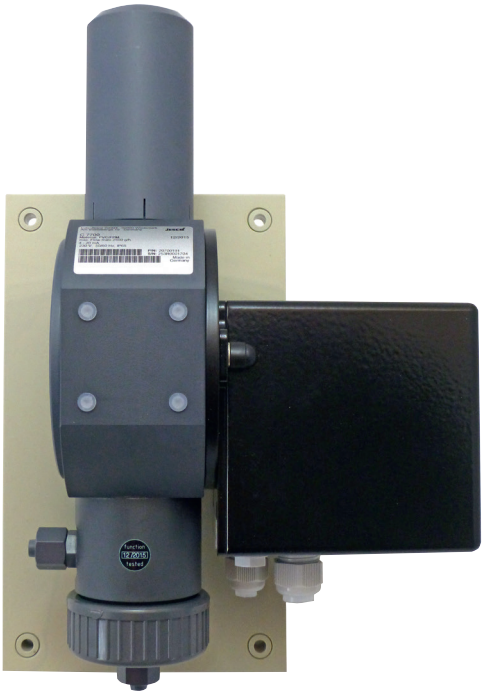

Dosage commandé

Par défaut, le transport des gaz dangereux se fait dans des systèmes de conduites en dépression. Les installations complexes dotées d'une commande centrale (commande programmable, ...) exigent des composants réglables de la tuyauterie autorisant un accès automatique.

Des vannes de régulation électriques s'utilisent pour régler automatiquement le débit d'une telle tuyauterie.

Les vannes de régulation comme le modèle C 7700 s'utilisent dans les piscines, dans les compagnies de distribution d'eau, pour le traitement de l'eau et dans les applications industrielles les plus diverses.

Linéaire et en continu

Le modèle C 7700 peut s'utiliser pour le dosage proportionnel du chlore gazeux, du dioxyde de carbone ou du dioxyde de soufre. Grâce à son montage mural simple et à son format compact, il peut s'utiliser partout et également en actionneur dans un circuit de régulation. Si nécessaire, le mode automatique peut être désactivé en arrêtant manuellement la soupape à une ouverture de 100 %. Un débitmètre est disponible en option pour la mesure des quantités.

Un servomoteur sert d'entraînement à la soupape. La commande du C 7700 s'effectue par un régulateur externe via une commande à 3 points ou de 4 à 20 mA. Le débit est proportionnel à la grandeur de réglage de l'entraînement. Ses modules fabriqués en matériaux haut de gamme résistent aux agents chimiques et sont la promesse d'une longue durée de vie.

Fonctions

- Commande à 3 points ou commande de 4 à 20 mA
- Caractéristique linéaire
- Montage sur plaque murale
- Arrêtable manuellement à une ouverture de 100 %
- Débitmètre et convertisseur de signaux (en option)

Caractéristiques techniques

Vanne de régulation C 7700			
Débit pour le chlore gazeux	kg/h	jusqu'à 200	
Alimentation en tension		230 V, 50 à 60 Hz (115 V CA en option)	
Signal de réglage		4 – 20 mA	Message en retour de position 4 – 20 mA
		Commande à 3 points	Message en retour de position 0 – 1 000 ohms
Classe de protection		IP65	
Temps de réponse	s	30 (60 en option)	
Température ambiante	°C	0 – 55	
Poids	kg	env. 5,5	

Dimensions

Toutes les cotes en mm

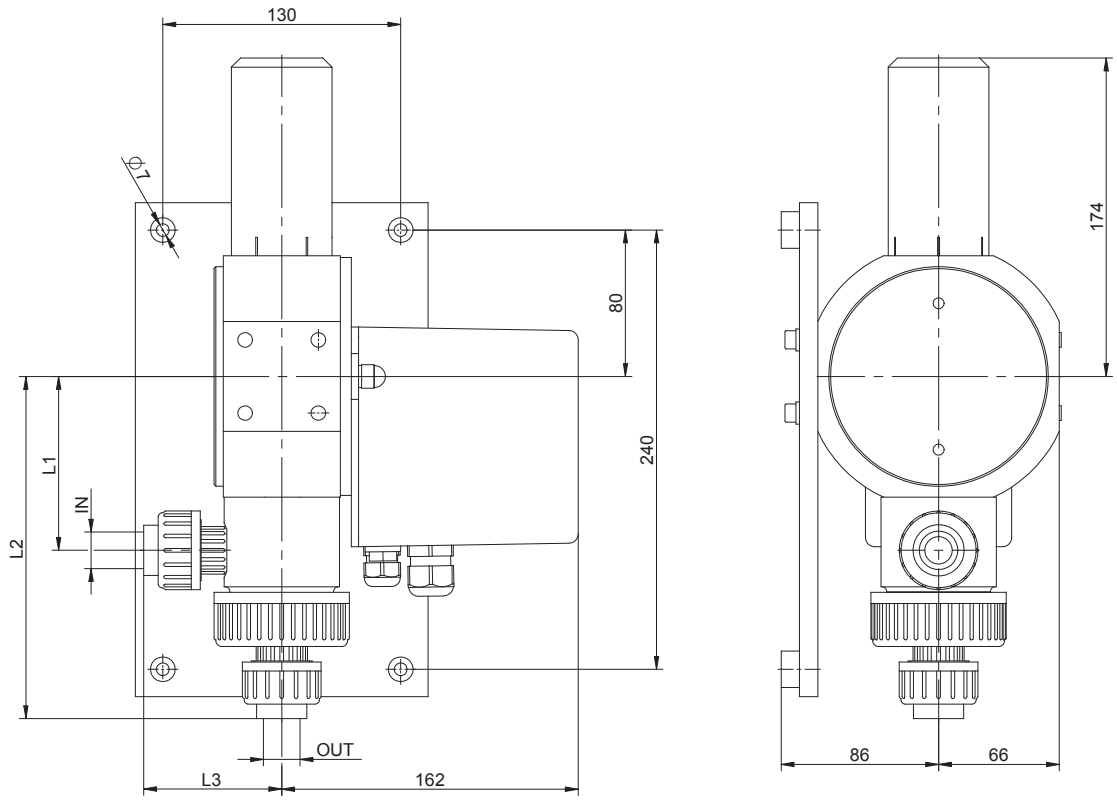

Raccord (ENTRÉE/SORTIE)	Dimension L1	Dimension L2	Dimension L3
Tuyau 8/12 mm	95	170	55
Tuyau 12/16 mm	95	181	66
Vissage DN 15 / Ø 20	95	187	75,5
Vissage DN 32 / Ø 40	103	252	112,5
Vissage DN 40 / Ø 50	103	247	128,5

PI-20710-03-V06 | Copyright 02.2017 by Lutz-Jesco GmbH
Sous réserve de modifications techniques et d'erreurs

Lutz-Jesco GmbH
Am Bostelberge 19
30900 Wedemark
Téléphone : +49 5130 5802-0
Fax : +49 5130 580268
E-mail : info@lutz-jesco.com
Internet : www.lutz-jesco.com

Doser *Les liquides*
Transporter *Les gaz*
Régler *Les systèmes*