O independente

Comutador de cloro de pressão C 7524

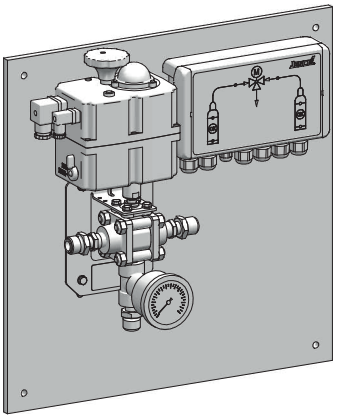

Fornecimento contínuo de gás

As instalações de dosagem de gás cloro no tratamento de águas têm de estar sempre operacionais, para que a água possa ser desinfetada a qualquer momento de forma satisfatória. Por isso, as instalações são equipadas com duas baterias de alimentação – um lado em operação, o outro em standby.
O comutador de cloro de pressão assegura a comutação automática entre as duas baterias de garrafa ou de vasilha.
O C 7524 está disponível enquanto versão montada numa placa ou como conjunto de montagem pronto a usar.

Generalidades

- Alcance de capacidade de até 40 kg/h de gás cloro e até 200 kg/h de cloro líquido
- Esvaziamento restante (opcional)
- Comando com indicações operacionais
- 5 relés para comunicação remota
- Comutação manual mediante acionamento de uma tecla

Intuitivo e automatizado

Quando a alimentação da bateria de operação seca, a pressão no sistema de tubagens cai. O comando deteta a falta de cloro através do manómetro de contacto e ativa a válvula esférica de motor de 3 vias para a substituição da bateria.
O comando monitoriza todos os estados operacionais e apresenta os mesmos num fluxograma autoexplicativo. Adicionalmente, estão disponíveis saídas de relé para as notificações operacionais essenciais: Sinalização de vazio esquerda e direita, notificação operacional esquerda e direita, bem como mensagem de falha.
Uma comutação manual pode ser efetuada pressionando um botão. A válvula esférica de motor está equipada com um acionamento de emergência manual, para que seja possível uma comutação mesmo no caso de uma falha de corrente elétrica.
No comando pode ser ativada a função de esvaziamento restante. Após a comutação, esta função volta em intervalos periódicos para a bateria de alimentação comunicada como vazia. Desta forma, pode-se ainda utilizar eventuais quantidades restantes dos recipientes de cloro, as quais já não têm capacidade para cobrir autonomamente e de forma permanente a necessidade de cloro.

Variantes do modelo

Produto	Capacidade máx. de débito		Ligações hidráulicas
	Gás cloro	Cloro líquido	
C 7524-20K	20 kg/h	80 kg/h	Munhão roscado G5/8
C 7524-40K	40 kg/h	200 kg/h	Rosca interior 1/2” NPT Flange DN25 PN40 ranhura/mola de acordo com a norma EN 1092-1

Especificações técnicas

C 7524			
Capacidade de débito	C 7524-20K		gasoso: 20 kg/h Cl_2 a 3 bar líquido: 80 kg/h Cl_2
	C 7524-40K		gasoso: 40 kg/h Cl_2 a 3 bar líquido: 200 kg/h Cl_2
Pressão de funcionamento		bar	0 – 40
Manómetro de contacto		mm	Ø63, classe 2.5
Gama de ajuste do ponto de comutação no manómetro de contacto		bar	1 – 13
Tempo de comutação		s	aprox. 22
Materiais em contacto com o fluido			Aço, monel, aço inoxidável, prata, latão niquelado, PTFE
Outros materiais			Aço revestido, PP, ABS
Alimentação de tensão			115 – 230 V AC ± 10%, 50/60 Hz
Tipo de proteção			IP65
Capacidade de carga dos relés			Máx. 3 A/250 V AC
Peso	sem placa de montagem	kg	7 (com flanges aprox. 10)
	com placa de montagem	kg	9 (com flanges aprox. 12)
Temperatura ambiente		°C	0 – 55, não expor a luz solar direta
Máx. Humidade do ar		%	95 sem condensação

Volume de entrega

O C 7524 está disponível em duas variantes:

Comutador montado em placa

- Operacional
- Cabo de rede de 1,5 m com ficha europeia
- Material de montagem para fixação na parede

Conjunto de montagem

- A válvula esférica de motor e o manómetro encontram-se montados no suporte de parede
- Os cabos de ligação têm um comprimento de 2 m e são pré-fabricados
- Cabo de rede de 1,5 m com ficha europeia
- Material de montagem para fixação na parede

Dimensões

Todas as dimensões em mm

C 7524 em placa de montagem

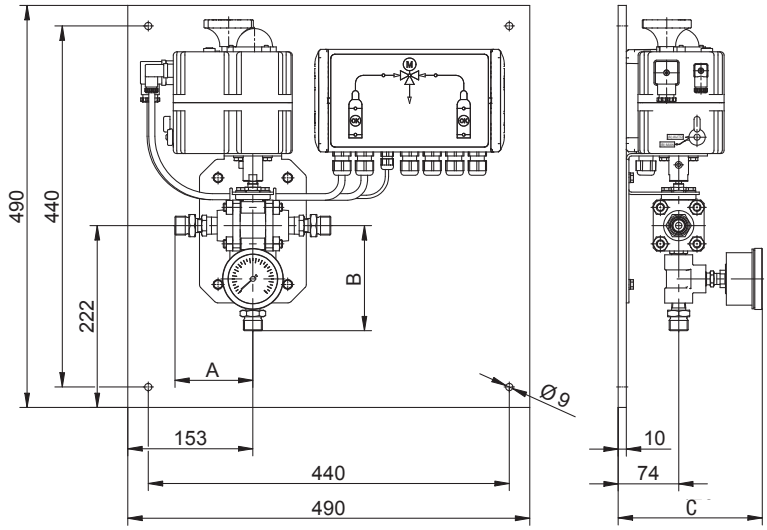

C 7524 como conjunto de montagem com flanges

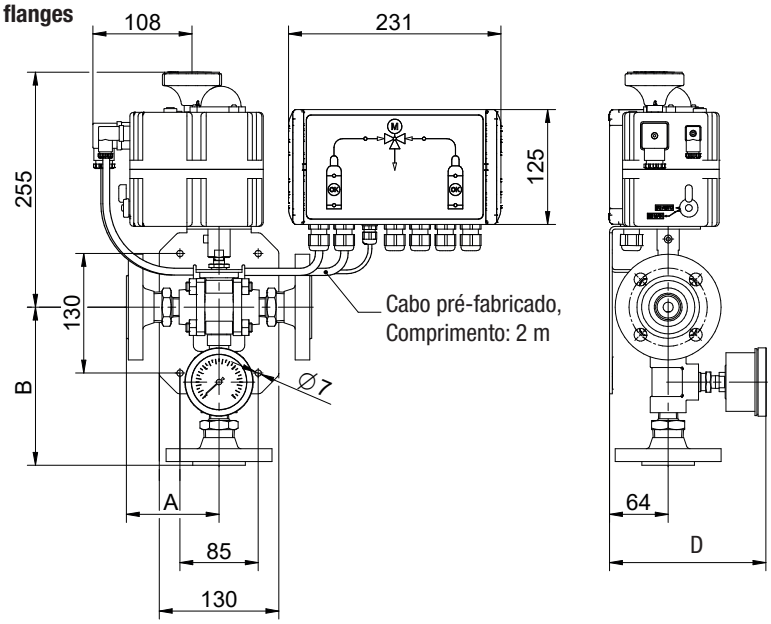

Potência	Entrada ØA e saída ØB	A	B	C*	D**
C 7524-20K	Munhão roscado G5/8	95	128	~176	~166
	Munhão roscado G3/4	95	128	~176	~166
	Munhões roscados BSW 1"	97	130	~176	~166
	Munhões roscados 1,030" x 14 NGO	95	128	~176	~166
C 7524-40K	Rosca interior 1/2" NPT	44	95	~176	~166
	Flanges DN25/PN40 Entradas: com ranhura EN1092 forma D Saída: com mola EN1092 forma C	99	167	~180	~170

* para C 7524 em placa de montagem

** para C 7524 como conjunto de montagem sem placa de montagem

Acessórios

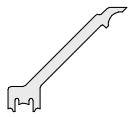

Ferramenta de ajuste

para interruptores de fim-de-curso no servomotor

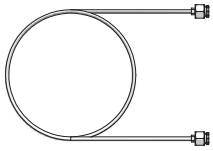

Tubo flexível de ligação

Ligação em ambos os lados com porca de capa G5/8 disponível em diferentes comprimentos

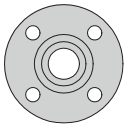

Flanges

- Flange DN25/PN40 com mola (EN 1092 Forma C) como flange roscado com 1” NPT interno ou flange de pescoço de soldadura para tubo Ø33,7 x 4 mm
- Flange DN25/PN40 com mola (EN 1092 Forma D) como flange roscado com 1” NPT interno ou flange de pescoço de soldadura para tubo Ø33,7 x 4 mm

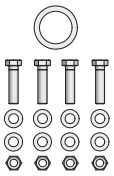

Acessórios de montagem para flanges

- Parafusos
- Porcas
- Arruelas
- Vedação

PI-22715-09-V01 I Copyright 07.2022 by Lutz-Jesco GmbH
Reservado o direito a alterações técnicas e erros

Lutz-Jesco GmbH
Am Bostelberge 19
30900 Wedemark
Telefone: +49 5130 5802-0
Telefax: +49 5130 580268
E-mail: info@lutz-jesco.com
Internet: www.lutz-jesco.com