L'appareil autonome

Commutateur de pression de chlore C 7524

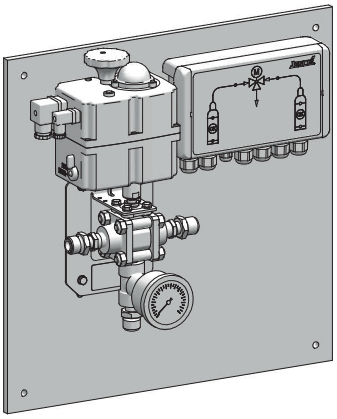

Alimentation continue en gaz

Dans le traitement de l'eau, les installations de dosage de chlore gazeux doivent être opérationnelles en permanence afin de garantir une désinfection suffisante de l'eau. Ces installations comprennent donc deux batteries d'alimentation, l'une en fonctionnement, l'autre en veille.
Le commutateur de pression en chlore garantit une commutation automatique entre les deux batteries de bouteilles ou de cuves.
Le C 7524 est commercialisé en version montée sur plaque ou en kit de montage confectionné.

Intuitif et automatisé

Si l'alimentation de la batterie de service est épuisée, la pression baissera dans la tuyauterie. La commande détecte le manque de chlore à l'aide du manomètre à contact et active alors le robinet sphérique motorisé 3 voies pour le changement de batterie.
La commande surveille tous les états opérationnels et les affiche dans un diagramme auto-explicatif. Des sorties de relais sont en outre disponibles pour les messages essentiels de fonctionnement : Message de vide/ message de fonctionnement à droite et à gauche et messages de défaillance.
Une commutation manuelle peut être déclenchée par appui sur une touche.
Le robinet sphérique motorisé est équipé d'une commande de secours manuelle permettant une commutation à la main, même en cas de panne de courant.
La fonction Purge résiduelle peut être activée sur la commande. Après la commutation, cette fonction retourne à intervalles réguliers à la batterie d'alimentation signalée vide. Il est ainsi possible d'utiliser des volumes résiduels encore éventuellement présents dans les réservoirs de chlore, mais ne suffisant pas à couvrir à eux seuls les besoins en chlore dans la durée.

Généralités

- Plage de puissance maximale : 40 kg/h de chlore gazeux et 200 kg/h de chlore liquide
- Purge résiduelle (en option)
- Commande avec voyants de fonctionnement
- Relais pour télésignalisation
- Commutation manuelle par pression de touche

Variantes de modèles

Produit	Capacité maxi de débit		Raccords hydrauliques
	Chlore gazeux	Chlore liquide	
C 7524-20K	20 kg/h	80 kg/h	Goupille filetée G5/8
C 7524-40K	40 kg/h	200 kg/h	1/2" NPT intérieur Bride DN25 PN40 gorge/ressort selon EN 1092-1

Caractéristiques techniques

C 7524			
Débit	C 7524-20K		gazeux: 20 kg/h Cl_2 à 10 bars liquide: 80 kg/h Cl_2
	C 7524-40K		gazeux: 40 kg/h Cl_2 à 10 bars liquide: 200 kg/h Cl_2
Pression de service		bar	0 – 40
Manomètre à contact		mm	Ø 63, classe 2,5
Plage de réglage du point de commutation sur le manomètre à contact		bar	1 – 13
Temps de commutation		s	env. 22
Matériaux en contact avec les fluides			Acier, Monel, acier inoxydable, argent, laiton, nickelé, PTFE
Autres matériaux			Acier revêtu, PP, ABS
Alimentation en tension			115 – 230 V AC ± 10%, 50/60 Hz
Type de protection			IP65
Capacité de charge des relais			max. 3 A, 250 V AC
Poids	Sans plaque de montage	kg	7 (10 environ avec brides)
	Avec plaque de montage	kg	9 (12 environ avec brides)
Température ambiante		°C	0 à 55, tenir à l'abri de la lumière directe du soleil
Humidité de l'air max.		%	95 sans condensation

Contenu de la livraison

Le C 7524 est commercialisé en deux variantes :

Commutateur monté sur plaque

- Fonctionnel
- Câble secteur 1,5 m avec fiche euro
- Matériel de montage pour une fixation murale

Kit de montage

- Le robinet sphérique motorisé et le manomètre sont montés sur le support mural
- Les câbles de connexion d'une longueur de 2 m sont confectionnés
- Câble secteur 1,5 m avec fiche euro
- Matériel de montage pour une fixation murale

Dimensions

Toutes les cotes en mm

C 7524 sur plaque de montage

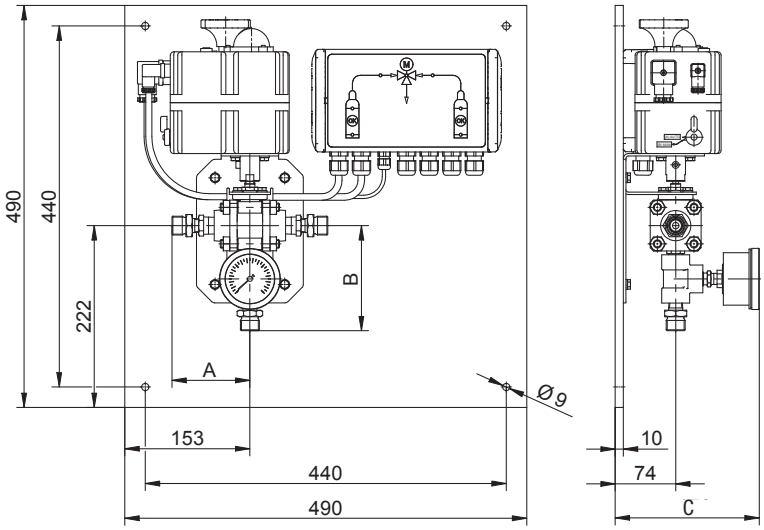

C 7524 en kit de montage avec brides

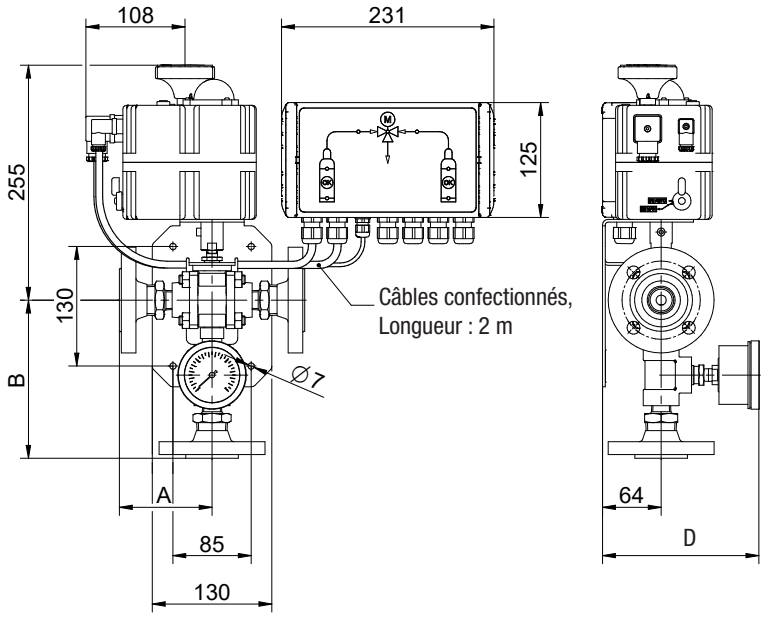

Puissance	Entrée ØA et sortie ØB	A	B	C*	D**
C 7524-20K	Goupille filetée G5/8	95	128	~176	~166
	Goupille filetée G3/4	95	128	~176	~166
	Goupille filetée BSW 1"	97	130	~176	~166
	Goupille filetée 1,030" x 14 NGO	95	128	~176	~166
C 7524-40K	Filetage intérieur 1/2" NPT	44	95	~176	~166
	Brides DN25/PN40 Entrées : avec gorge EN 1092, forme D Sorties : avec ressort EN 1092, forme C	99	167	~180	~170

* pour C 7524 sur plaque de montage

** pour C 7524 en kit de montage sans plaque de montage

Accessoires

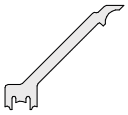

Outil de réglage

pour l'interrupteur de fin de course du servomoteur

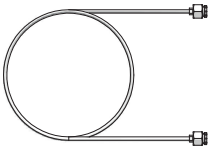

Conduite flexible de raccordement

Raccord des deux côtés avec écrou d'accouplement G5/8, disponible en différentes longueurs

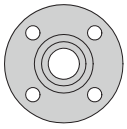

Brides

- Bride DN25/PN40 avec ressort (EN 1092, forme C) en bride filetée avec 1" NPT intérieur ou bride à souder pour tube Ø33,7 x 4 mm
- Flansch DN25/PN40 mit Nut (EN 1092 Form D) als Gewindeflansch mit 1" NPT innen oder Vorschweißflansch für Rohr Ø33,7 x 4 mm

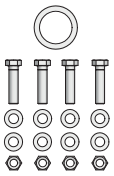

Accessoires de montage pour brides

- Vis
- Écrous
- Rondelles
- Joint

PI-22715-03-V01 I Copyright 07.2022 by Lutz-Jesco GmbH
Sous réserve de modifications techniques et d'erreurs

Lutz-Jesco GmbH
Am Bostelberge 19
30900 Wedemark
Téléphone : +49 5130 5802 -0
Fax : +49 5130 580268
Courriel : info@lutz-jesco.com
Internet : www.lutz-jesco.com