L’appareil autonome

Commutateur d’alimentation en chlore sous vide C 7523

Alimentation continue en gaz

Dans le traitement de l’eau, les installations de dosage de chlore gazeux doivent être opérationnelles en permanence afin de garantir une désinfection suffisante de l’eau. Ces installations comprennent donc deux batteries d’alimentation, l’une en fonctionnement, l’autre en veille.

Le commutateur d’alimentation en chlore sous vide garantit une commutation automatique entre les deux batteries de bouteilles ou de cuves. L’appareil convient à des installations à vide complet, le régulateur à dépression faisant partie de la batterie d’alimentation.

Le C 7523 est commercialisé en version montée sur plaque ou en kit de montage confectionné.

Intuitif et automatisé

Si l’alimentation de la batterie de service est épuisée, le vide créé par l’hydro-injecteur augmentera. La commande détecte le manque de chlore à l’aide du vacuomètre à contact et active alors le robinet sphérique motorisé 3 voies pour le changement de batterie.

La commande surveille tous les états opérationnels et les affiche dans un diagramme auto-explicatif. Les sorties de relais sont en outre disponibles pour les messages essentiels de fonctionnement : messages de vide/ messages de fonctionnement à droite et à gauche ainsi que messages de défaillance.

Le robinet sphérique motorisé est équipé d’une commande de secours manuelle permettant une commutation à la main, même en cas de panne de courant.

La fonction Purge résiduelle peut être activée sur la commande. Après la commutation, cette fonction retourne à intervalles réguliers à la batterie d’alimentation signalée vide. Il est ainsi possible d’utiliser des volumes résiduels encore éventuellement présents dans les réservoirs de chlore, mais ne suffisant pas à couvrir à eux seuls les besoins en chlore dans la durée.

Fonctions

- Niveaux de puissance 4 kg/h à 80 kg/h
- Purge résiduelle
- Commande avec voyants de fonctionnement
- Relais pour télésignalisation
- Commutation manuelle par pression de touche

Caractéristiques techniques

Capacité de débit	jusqu'à 80 kg/h Cl_2
Pression de service	-1 à 0 bars
Vacuomètre à contact	Ø 63 mm, classe 2,5
Plage de réglage du point de commutation sur le vacuomètre à contact	-0,9 à -0,1 bars
Temps de commutation	env. 22 s
Matériaux en contact avec les fluides	PVC/FPM/argent/laiton revêtu
Autres matériaux	Acier revêtu, PP, ABS
Alimentation en tension	115 à 230 V AC
Degré de protection	IP65
Capacité de charge des relais	max. 3 A, 250 V AC
Poids	env. 7 kg
Température ambiante	0 à 55 °C, tenir à l'abri de la lumière directe du soleil

Variantes de modèles

Produit	Capacité de débit maximum Chlore gazeux	Raccords hydrauliques
C 7523-4K	4 kg/h	Tuyau PE 8/12
C 7523-10K	10 kg/h	Tuyau PE 12/16
C 7523-40K	40 kg/h	Tube PVC Ø16/20/25/32
C 7523-80K	80 kg/h	Tube PVC Ø40

Contenu de la livraison

Le C 7523 est commercialisé en deux variantes :

Commutateur monté sur plaque
- Fonctionnel
- Câble secteur 1,5 m avec fiche euro
- Matériel de montage pour une fixation murale

Kit de montage
- Le robinet sphérique motorisé et le manomètre sont montés sur le support mural
- Les câbles de connexion d'une longueur de 2 m sont confectionnés
- Câble secteur 1,5 m avec fiche euro
- Matériel de montage pour une fixation murale

Accessoires en option

Kit de montage permettant une installation en dérivation sur des commutateurs de chlore gazeux. La dérivation permet une alimentation simultanée de tous les réservoirs de chlore raccordés (chloration choc, ...), ce qui est recommandé par la norme DIN19606.

Contenu de la livraison : 2 robinets à bille et raccords pour une intégration à la tuyauterie.

Dimensions

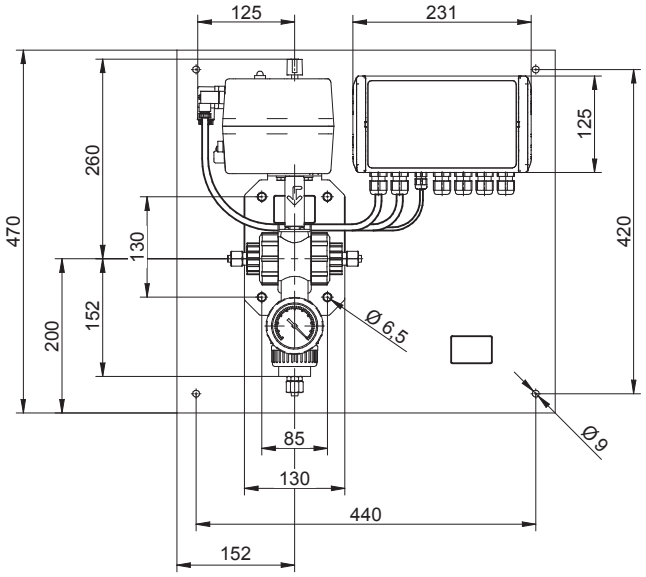

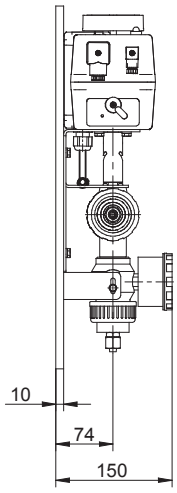

Toutes les cotes en mm

PI-24721-03-V03 | Copyright 10.2016 by Lutz-Jesco GmbH
Sous réserve de modifications techniques et d'erreurs

Lutz-Jesco GmbH
Am Bostelberge 19
30900 Wedemark
Téléphone : +49 5130 5802-0
Fax : +49 5130 580268
E-mail: info@lutz-jesco.com
Internet : www.lutz-jesco.com