El autónomo

Conmutador eléctrico de cloro con presión C 7520

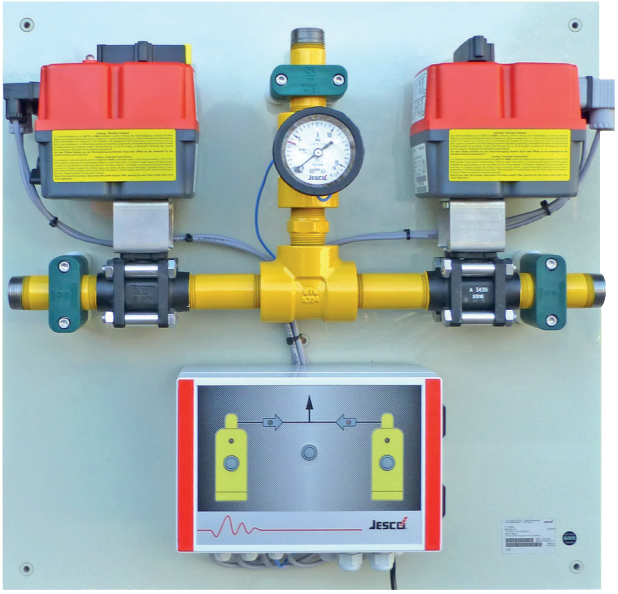

Suministro continuo de cloro

Las instalaciones de dosificación de cloro gaseoso en el tratamiento del agua deben estar siempre preparadas para funcionar, para que se pueda desinfectar el agua en cualquier momento. Por este motivo, las instalaciones se montan con dos baterías de alimentación: un lado en funcionamiento, el otro en standby.

El conmutador eléctrico de cloro de presión del tipo C 7520 produce una conmutación automática entre las dos baterías (batería de bombona o barril). El cloro puede ser líquido o gaseoso.

Funciones

- Margen de capacidad de hasta 200 kg/h de cloro gaseoso y hasta 1.400 kg/h de cloro líquido
- Control con indicadores de servicio
- Relés para indicación remota
- Conmutación manual pulsando una tecla

Automatizado y comunicante

El control del C 7520, con ayuda del manómetro de contacto, detecta cuándo se agota la alimentación de la batería de servicio y activa las llaves esféricas del motor. La batería ya vacía, que se encontraba en funcionamiento hasta ahora, se cierra y se abre la batería en stand by.

El control controla todos los estados de batería y los muestra en el diagrama de flujo de procesos de forma autoexplicativa. Además, las salidas de relé están disponibles para los mensajes de servicio esenciales: mensaje de vacío y mensaje de avería.

La llave esférica del motor está equipada con una activación de emergencia manual, para que sea posible la conmutación de modo manual.

El C 7520, como versión montada sobre placas, como juego de montaje o como sistema de tuberías soldado, está disponible con 5 válvulas de servicio manuales.

Variantes del modelo

Variante	Manómetro de contacto	Conexiones hidráulicas
Premontado en placa	0 – 16 bar, Ø63 mm	Rosca exterior NPT de 1"
Kit de montaje	0 – 16 bar, Ø63 mm	Brida DN25/PN40 con ranura (entrada de gas) y muelle (salida de gas) conforme a EN 1092-1
	0 – 16 bar, Ø100 mm	Rosca interior NPT de 1" (llave esférica) Rosca exterior NPT de 1" (tubería)
C 7520 con válvulas de servicio	0 – 16 bar, Ø63 mm	Brida DN25/PN40 con ranura (entrada de gas) y muelle (salida de gas) conforme a EN 1092-1

Datos técnicos

Conmutador de cloro de presión C 7520			
Rendimiento de paso	Cloro gaseoso	kg/h	hasta 200
	Cloro líquido		hasta 1.400
Presión máx. de servicio		bar	16
Materiales en contacto con el medio			Acero, Monel, acero inoxidable, PTFE, plata
Tiempo de conmutación		s	aprox. 25
Alimentación de tensión		V CA	100 – 240
Potencia	en reposo	W	5
	al conmutar	W	100
Grado de protección			IP65
Capacidad de resistencia de los relés			Máx. 3 A / 250 V AC
Peso	con placa base	kg	17
	con 5 válvulas de servicio	kg	aprox. 35
Temperatura ambiente permitida		°C	0 – 60

Volumen de suministro

Premontado en placa:

- Preparado para el servicio
- Cable de red de 1,5 m con conector Europa
- Material de montaje para la fijación de pared

Kit de montaje:

- 2 llaves esféricas del motor
- Juego de montaje de conmutador de cloro (tuberías con manómetro)
- Control con cables confeccionados (2m)
- Cable de red de 1,5 m con conector Europa
- Material de montaje para la fijación de pared

C 7520 con 5 válvulas de servicio:

- sistema de tuberías soldado con 2 llaves esféricas del motor, 5 llaves esféricas manuales y manómetro
- Control con cables confeccionados (2m)
- 3 contrabridas, 1 brida ciega
- Material de montaje para la fijación de pared

Dimensiones

C 7520 en placa de montaje

Todas las dimensiones en mm

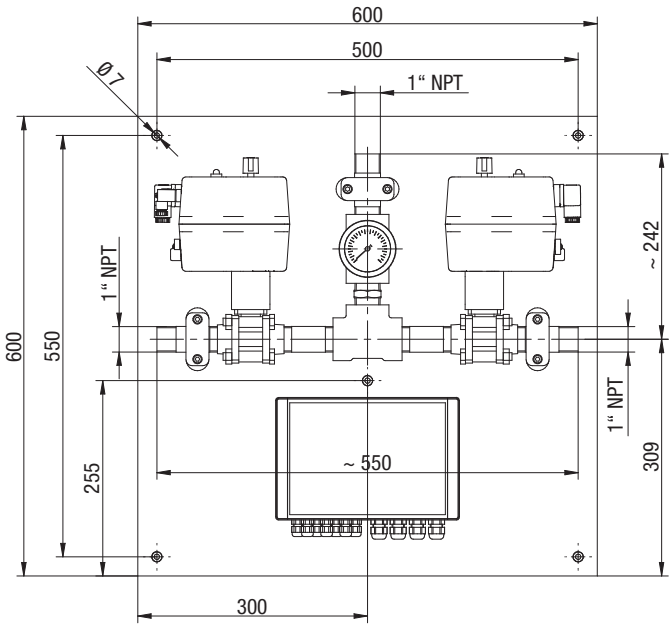

C 7520 con válvulas de servicio

Todas las dimensiones en mm

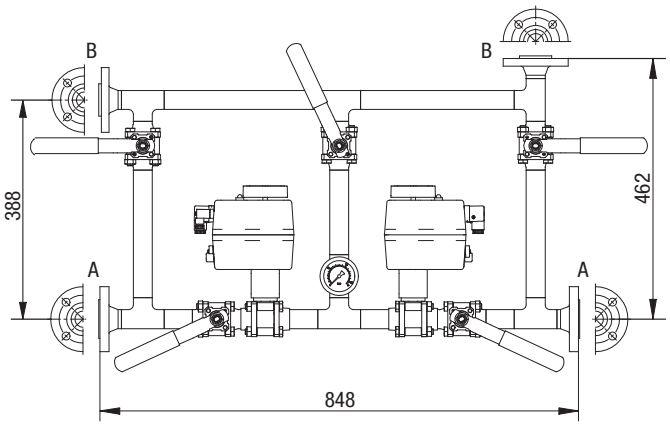

Bridas	A	B
DN25/PN40 EN1092-1	Entradas con ranura (forma D)	Salidas con muelle (forma C)

PI-22404-04-V03 | Copyright 06.2017 by Lutz-Jesco GmbH
Reservado el derecho a realizar modificaciones técnicas y a que existan errores.

Lutz-Jesco GmbH
Am Bostelberge 19
30900 Wedemark
Teléfono: +49 5130 5802-0
Fax: +49 5130 580268
E-Mail: info@lutz-jesco.com
Internet: www.lutz-jesco.com