Tecnologia fiável para todas as situações

Aparelho doseador de gás cloro C 2701

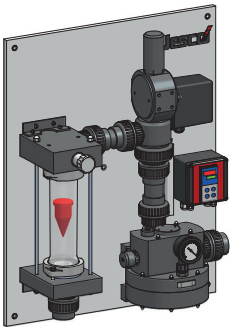

Utilização

A utilização mais frequente de aparelhos doseadores de gás cloro a vácuo é a desinfeção de água em centrais de abastecimento de água, em torres de refrigeração ou em estações de tratamento de água do processo. Todas estas aplicações necessitam de doseadores de funcionamento automático.

A série de aparelhos C 2701 combina doseadores clássicos de operação manual com elementos automáticos. O comando remoto regula-se por sinais standard.

O C 2701 é um doseador a vácuo de acordo com a norma DIN 19606 e é aplicado para a dosagem de gases perigosos, tais como cloro, dióxido de enxofre ou amoníaco. O gás não consegue escapar, uma vez que a pressão em todos os componentes do sistema de dosagem é inferior à pressão atmosférica.

Funções

- Tecnologia de vácuo de acordo com a norma DIN 19606
- Fluxímetro de vidro
- Materiais de elevada resistência química
- Válvula de regulação automática (opcional)
- Conversor de sinal (opcional)
- Regulador de pressão secundária
- Manómetro de vácuo

Sistema modular com opções

A quantidade de dosagem é ajustada manualmente nos aparelhos com equipamento básico e é indicada através do fluxímetro com flutuador em vidro de elevada resistência. Os aparelhos com uma válvula de regulação automática permitem a regulação remota da quantidade de dosagem através de sinais standard. A válvula de regulação dispõe de um sistema de bocais especialmente desenvolvido para a utilização com gás cloro – com alta resistência a químicos e a sujidade.

Opcionalmente, o C 2701 pode ser equipado com um conversor de sinal, que permite uma excelente adaptação do doseador ao caso específico. Possíveis motivos para a utilização são:

- Seleção de um doseador demasiado grande.
- O processo requer concentrações de dosagem variáveis, por exemplo, em função da estação do ano.

O regulador de pressão secundária de série controla as condições de pressão no aparelho e assegura uma dosagem precisa. Está equipado com um manómetro de vácuo – opcionalmente, com interruptores de valor limite.

C 2701/SL

Todos os grupos funcionais encontram-se montados num armário de instalação livre. Os elementos de comando e de indicação encontram-se na parte dianteira. Todos os módulos podem ser facilmente acedidos a partir do lado posterior para fins de manutenção.

C 2701/WL

Os grupos funcionais encontram-se montados numa placa de plástico. A operação e o serviço de assistência são realizados, na totalidade, a partir do lado frontal.

Especificações técnicas

Doseador C 2701			
Intervalos de dosagem		kg/h Cl_2	40/60/120/200
Vácuo de serviço		mbar	-100
Vácuo do injetor necessário		mbar	-250
Valor nominal da válvula de ar		mbar	-500
Intervalo de fluxo ajustável		%	0 – 100
Temperatura ambiente		°C	0 – 40 (não expor a luz solar direta)
Fluxímetro	Comprimento/relação de escala	mm	300/1:20
	Precisão		± 2% do desvio máximo da escala
Manómetro de vácuo	Gama de medição	bar	-1 – 0, ± 2,5%
	Tamanho	mm	Ø63
Materiais em contacto com o meio			PVC, PVDF, Vidro, Hastelloy, FPM
Peso	Aparelho de parede	kg	aprox. 32
	Aparelho de armário		aprox. 58

Consultar as especificações técnicas da válvula de regulação automática e do conversor de sinal nas fichas de dados em separado.

Exemplo de instalação

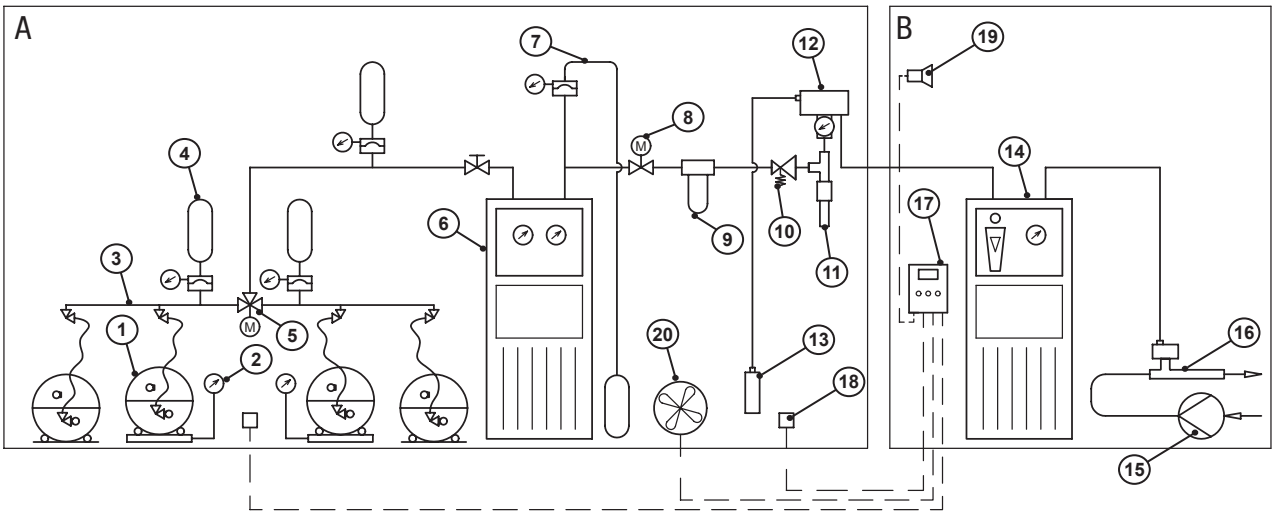

Pos.	Designação
A	Espaço para a alimentação de cloro
B	Espaço para doseadores
1	Vasilha de cloro
2	Balança de vasilha de cloro
3	Tubo coletor de pressão
4	Sistema de expansão para tubagens
5	Comutador
6	Evaporador de cloro
7	Sistema de expansão para evaporador de cloro
8	Válvula esférica de cloro automática
9	Filtro do gás cloro

Pos.	Designação
10	Válvula de redução de pressão
11	Separador de gotas com manga de aquecimento
12	Regulador de vácuo
13	Cartucho de carvão ativo
14	Doseador
15	Bomba de água motriz
16	Injetor com válvula de retenção
17	Aparelho de alerta de gás
18	Sensor de gás
19	Buzina
20	Abertura de aspiração do aniquilador de cloro

Dimensões

C 2701/WL

Todas as dimensões em mm

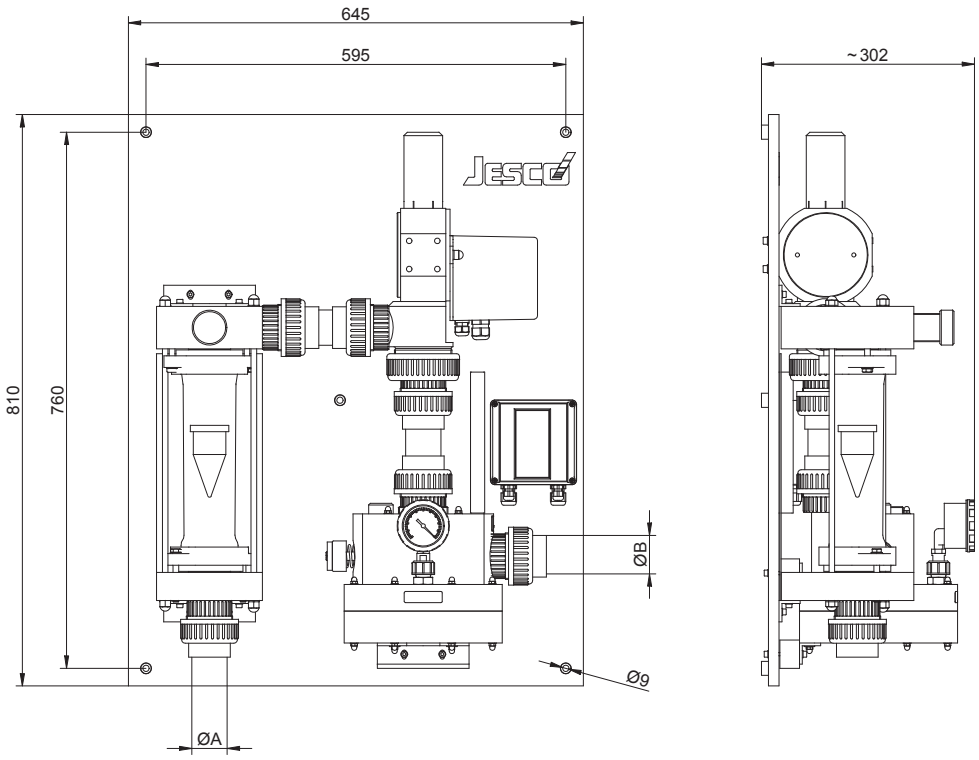

C 2701/SL

Todas as dimensões em mm

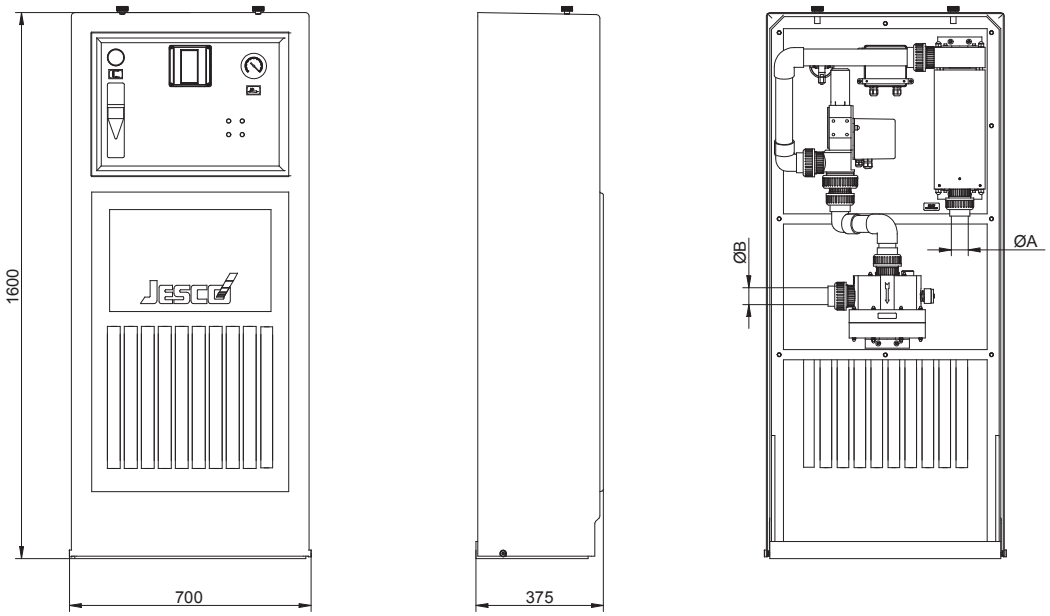

Potência	Entrada ØA e saída ØB
Até 60 kg/h	União roscada PVC DN32/Ø40 mm
Até 200 kg/h	União roscada PVC DN40/Ø50 mm

Programa de produtos

Lutz Pumpen GmbH
Postfach 1462
D-97864 Wertheim
www.lutz-pumpen.de

Bombas para vasilhas e contentores

Contadores de fluxo

Bombas de membrana dupla

Bombas centrífugas

Programa de produtos

Lutz-Jesco GmbH
Postfach 100164
D-30891 Wedemark
www.lutz-jesco.com

Bombas doseadoras

Doseadores de gás cloro

Bombas centrífugas químicas

TECHNOPOOL®

Produtos para a desinfeção de água de piscinas com base na eletrólise de água salgada, tecnologia de água doméstica

Tecnologia de medição e regulação

Desinfeção

Tecnologia de sistemas e processos

Available on the App Store

Obtenha a aplicação Lutz-Jesco para iPad e iPhone na loja iTunes App Store.
Poderá encontrar todas as restantes informações a este respeito em www.lutz-jesco.com

Sede
Lutz-Jesco GmbH
Am Bostelberge 19
30900 Wedemark
Germany

Tel.: +49 5130 5802-0
Fax: +49 5130 580268

E-mail: info@lutz-jesco.com
Internet: www.lutz-jesco.com

Hungria
Lutz-Jesco Üzletág
Vasvári P. u. 9.
9024 Györ
Hungary

Tel.: +36 96 523046
Fax: +36 96 523047

E-Mail: info@lutz-jesco.hu
Internet: www.lutz-jesco.hu

Áustria
Lutz-Jesco GmbH
Aredstraße 7/2
2544 Leobersdorf
Austria

Tel.: +43 2256 62180
Fax: +43 2256 6218062

E-Mail: info@lutz-jesco.at
Internet: www.lutz-jesco.at

Países Baixos
Lutz-Jesco Nederland B.V.
Nijverheidstraat 14 C
2984 AH Ridderkerk
Netherlands

Tel.: +31 180 499460
Fax: +31 180 497516

E-Mail: info@lutz-jesco.nl
Internet: www.lutz-jesco.nl

Grã-Bretanha
Lutz-Jesco (GB) Ltd.
Gateway Estate
West Midlands Freeport
Birmingham B26 3QD
Great Britain

Tel.: +44 121 782 2662
Fax: +44 121 782 2680

E-Mail: info@lutz-jesco.co.uk
Internet: www.lutz-jesco.co.uk

EUA
Lutz-JESCO America Corp.
55 Bermar Park
Rochester, N.Y. 14624
USA

Tel.: +1 585 426-0990
Fax: +1 585 426-4025

E-Mail: mail@jescoamerica.com
Internet: www.lutzjescoamerica.com

East Asia
Lutz-Jesco East Asia Sdn Bhd
6 Jalan Saudagar U1/16
Hicom Glenmarie Industrial Park
40150 Shah Alam/Selangor
Malaysia

Tel.: +603 55692322
Fax: +603 55691322

E-Mail: info@lutz-jescoasia.com
Internet: www.lutz-jescoasia.com

Middle East
Lutz-Jesco Middle East FZE
P.O. Box 9614
SAIF-Free Zone Center
Sharjah
UAE

Tel.: +971 6 5572205
Fax: +971 6 5572230

E-Mail: info@jescome.com
Internet: www.jescome.com

PI-21301-09-V02 | Copyright 12.2016 by Lutz-Jesco GmbH
Reservado o direito a alterações técnicas e erros