Une technique fiable dans tous les cas

Appareil de dosage de gaz chloreux C 2701

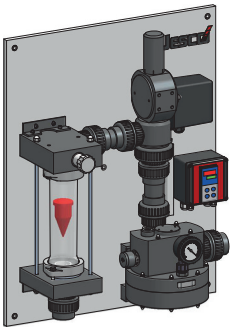

Application

L'utilisation la plus fréquente d'appareils de dosage de gaz chloreux sous vide est la désinfection de l'eau chez des compagnies de distribution d'eau, dans des tours de refroidissement ou dans des installations de traitement pour eau de process. Toutes ces utilisations nécessitent des équipements de dosage fonctionnant automatiquement.

La série d'appareils C 2701 allie des équipements de dosage classiques à commande manuelle et des éléments fonctionnant automatiquement. La commande à distance est réalisée par des signaux standard.

C 2701, un équipement de dosage sous vide, conforme à la norme DIN 19606 s'utilise pour le dosage de gaz dangereux tels le chlore, le dioxyde de soufre ou l'ammoniac. La pression régnant dans toutes les parties du système de dosage étant inférieure à la pression atmosphérique, il est impossible que des gaz s'échappent.

Fonctions

- Technique du vide selon la norme DIN 19606
- Débitmètre à tube de verre
- Matériaux à grande résistance chimique
- Vanne de régulation automatique (en option)
- Convertisseur de signaux (en option)
- régulateur de contre-pression
- dépressiomètre

Système modulaire offrant des options

Pour les appareils en équipement de base, la quantité dosée sera réglée manuellement et s'affichera sur le débitmètre à flotteur, en verre hautement résistant. Les appareils dotés d'une vanne de régulation automatique permettent le téléréglage de la quantité dosée via des signaux standard. La vanne de régulation dispose d'un système de buses, spécialement conçu pour une utilisation avec du chlore gazeux : à grande résistance chimique et insensible à l'encrassement.

Le C 2701 est équipé en option d'un convertisseur de signaux permettant d'adapter parfaitement l'équipement de dosage au cas d'utilisation. Les raisons possibles d'une utilisation sont les suivantes :

- La taille de l'équipement de dosage sélectionné est trop importante.
- Le process nécessite des concentrations dosées variables dépendant par ex. de la saison.

Le régulateur de contre-pression, équipé de série commande les conditions de pression de l'appareil, en garantissant un dosage exact. Il est équipé d'un vacuomètre, avec des commutateurs de valeur limite en option.

C 2701/SL

Tous les groupes de fonctions sont montés dans une armoire en pose libre. Les éléments de commande et d'affichage se trouvent sur la face frontale. Tous les modules sont facilement accessibles sur la face arrière pour l'entretien.

C 2701/WL

Les groupes fonctionnels sont montés sur une plaque en plastique. La commande et le service s'effectuent entièrement depuis la face avant.

Caractéristiques techniques

Équipement de dosage C 2701			
Plages de dosage		kg/h Cl_2	40 / 60 / 120 / 200
Vide de fonctionnement		mbar	-100
Vide nécessaire à l'hydro-injecteur		mbar	-250
Valeur de consigne du clapet d'air		mbar	-500
Plage de débit réglable		%	0 à 100
Température ambiante		°C	0 – 40 (tenir à l'abri de la lumière directe du soleil)
Débitmètre	Longueur/rapport d'échelle	mm	300 / 1:20
	Précision		± 2 % de la pleine échelle
dépressiomètre	Plage de mesure	bar	-1 – 0, ± 2,5 %
	Taille	mm	Ø63
Matériaux en contact avec les fluides			PVC, PVDF, Verre, Hastelloy, FPM
Poids	Version murale	kg	env. 32
	Version armoire		env. 58

Caractéristiques techniques pour vanne de régulation automatique et convertisseur de signaux, voir feuilles de données séparées

Exemple d'installation

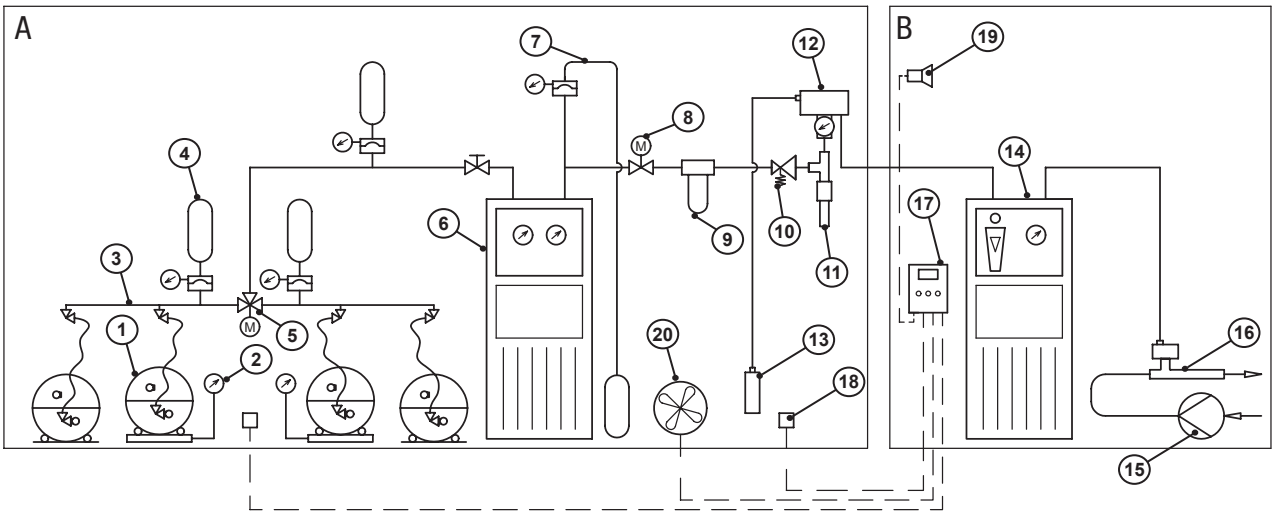

Pos.	Désignation
A	Zone d'alimentation en chlore
B	Local abritant l'équipement de dosage
1	Cuve de chlore
2	Balance pour cuve de chlore
3	Collecteur de pression
4	Système d'expansion pour conduites
5	Commutateur
6	Évaporateur de chlore
7	Système d'expansion pour évaporateur de chlore
8	Robinet sphérique automatique pour chlore
9	Filtre de gaz chloreux

Pos.	Désignation
10	Réducteur de pression
11	Séparateur de gouttes avec manchon chauffant
12	Régulateur à dépression
13	Cartouche au charbon actif
14	Équipement de dosage
15	Pompe à refoulement d'eau
16	Hydro-injecteur avec clapet anti-retour
17	Détecteur de fuite de gaz
18	Capteur de gaz
19	Avertisseur sonore
20	Ouverture d'aspiration du destructeur de chlore

Dimensions

C 2701/WL

Toutes les cotes en mm

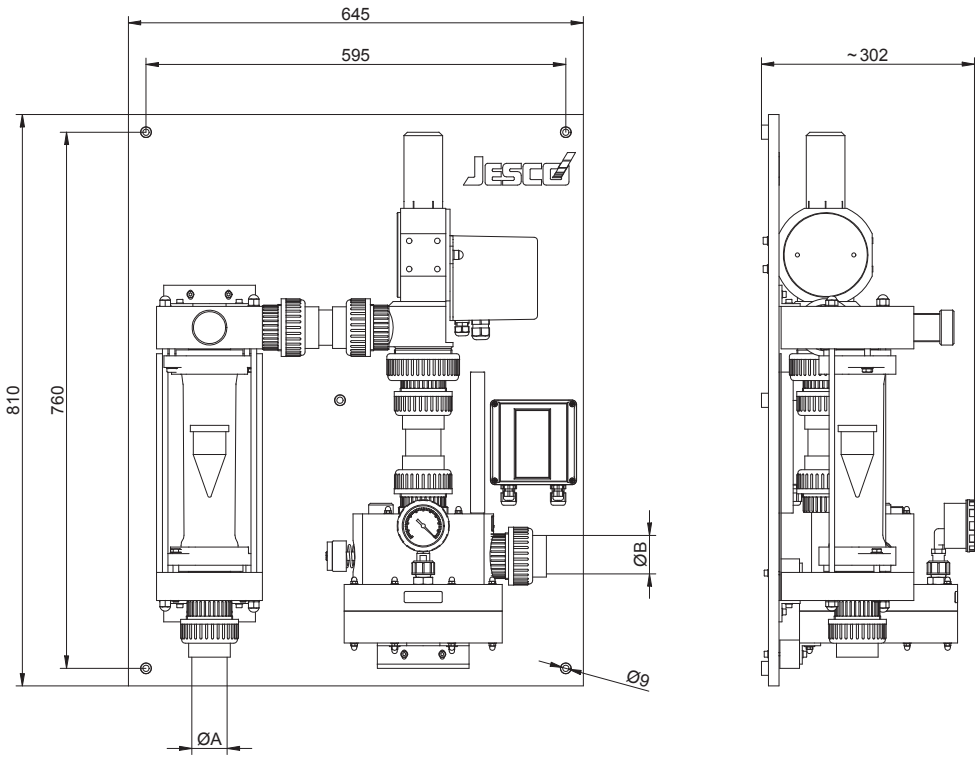

C 2701/SL

Toutes les cotes en mm

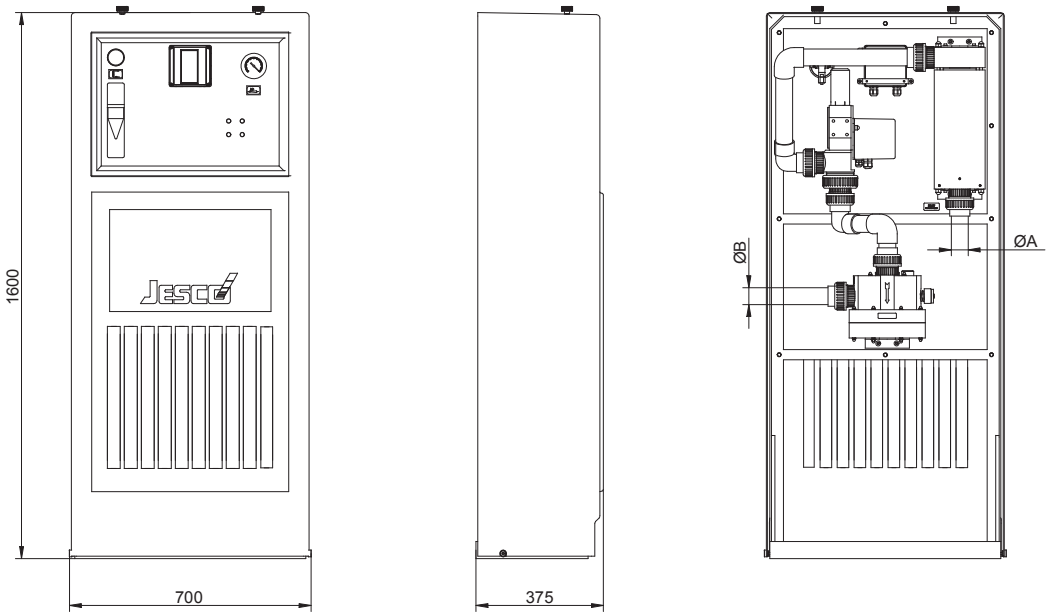

Puissance	Entrée ØA et sortie ØB
jusqu'à 60 kg/h	Raccord fileté en PVC DN32/Ø40 mm
jusqu'à 200 kg/h	Raccord fileté en PVC DN40/Ø50 mm

Gamme de produits

Lutz Pumpen GmbH
Boîte postale 1462
D-97864 Wertheim
www.lutz-pumpen.de

Gamme de produits

Lutz-Jesco GmbH
Boîte postale 100164
D-30891 Wedemark
www.lutz-jesco.com

Pompes pour fûts et cuves

Pompes doseuses

Technique de mesure et de régulation

Compteur de débit

Doseurs de chlore gazeux

Désinfection

Pompes à double membrane

Pompes centrifuges pour produits chimiques

Ingénierie des systèmes et des process

Pompes centrifuges

TECHNOPOOL®

Produits pour la désinfection de l'eau des piscines se basant sur l'électrolyse de l'eau salée, technique de l'eau domestique

Available on the App Store

Vous trouverez l'application Lutz-Jesco pour iPads et iPhone dans le iTunes App Store.
Vous trouverez des informations plus détaillées sur le site : www.lutz-jesco.com

Maison mère
Lutz-Jesco GmbH
Am Bostelberge 19
30900 Wedemark
Allemagne

Tél. : +49 5130 5802-0
Fax: +49 5130 580268

E-mail : info@lutz-jesco.com
Internet : www.lutz-jesco.com

Hongrie
Lutz-Jesco Üzletág
Vasvári P. u. 9.
9024 Györ
Hongrie

Tél. : +36, 96523046
Fax: +36, 96523047

E-mail: info@lutz-jesco.hu
Internet : www.lutz-jesco.hu

Autriche
Lutz-Jesco GmbH
Aredstraße 7/2
2544 Leobersdorf
Autriche

Tél. : +43 2256 62180
Fax: +43 2256 6218062

E-mail: info@lutz-jesco.at
Internet: www.lutz-jesco.at

Pays-Bas
Lutz-Jesco Nederland B.V.
Nijverheidstraat 14 C
2984 AH Ridderkerk
Pays-Bas

Tél. : +31 180 499460
Fax: +31 180 497516

Courriel : info@lutz-jesco.nl
Internet: www.lutz-jesco.nl

Grande-Bretagne
Lutz-Jesco (GB) Ltd.
Gateway Estate
West Midlands Freeport
Birmingham B26 3QD
Grande-Bretagne

Tél. : +44 121 782 2662
Fax: +44 121 782 2680

Courriel : info@lutz-jesco.co.uk
Internet : www.lutz-jesco.co.uk

États-Unis
Lutz-JESCO America Corp.
55 Bermar Park
Rochester, N.Y. 14624
États-Unis

Tél. : +1 585 426-0990
Fax: +1 585 426-4025

E-Mail: mail@jescoamerica.com
Internet : www.lutz-jesco.de

Asie orientale
Lutz-Jesco East Asia Sdn Bhd
6 Jalan Saudagar U1/16
Hicom Glenmarie Industrial Park
40150 Shah Alam/ Selangor
Malaisie

Tél. : +603 55692322
Fax: +603 55691322

E-Mail: info@lutz-jescoasia.com
Internet : www.lutz-jescoasia.com

Moyen-Orient
Lutz-Jesco Middle East FZE
P.O. Box 9614
SAIF-Free Zone Center
Sharjah
Émirats Arabes Unis

Tél. : +971 65572205
Fax: +971 65572230

Courriel : info@jescome.com
Internet : www.jescome.com

PI-21301-03-V02 | Copyright 12.2016 by Lutz-Jesco GmbH
Sous réserve de modifications techniques et d'erreurs