Técnica fiable para todos los casos

Dosificador de cloro gaseoso C 2701

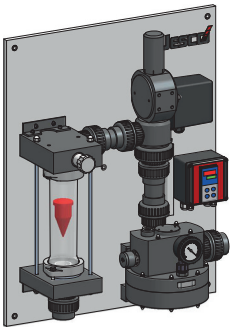

Utilización

El uso más frecuente de dosificadores de cloro gaseoso con vacío es la desinfección de agua en instalaciones de abastecimiento de agua, torres de refrigeración o en instalaciones de tratamiento de agua de elaboración. Todas estas aplicaciones necesitan dosificadores que trabajen de forma automática.

La serie de aparatos C 2701 combina dosificadores clásicos para el manejo manual con elementos que trabajan de forma automática. El control remoto se realiza mediante señales estándar.

El C 2701 es un dosificador de vacío conforme a DIN 19606 y se emplea para la dosificación de gases peligrosos como el cloro, dióxido de azufre o amoniaco. Es imposible que se escapen gases, ya que la presión en todas las piezas del sistema de dosificación es más baja que la presión atmosférica.

Funciones

- Técnica de vacío conforme a DIN 19606
- Medidor de circulación de gas
- Materiales con alta resistencia química
- Válvula de regulación automática (opcional)
- Convertidor de señales (opcional)
- Regulador de presión de evaporación
- Medidor de vacío

Sistema modular con opciones

El caudal de dosificación se ajusta manualmente en aparatos en la versión básica y se muestra en el medidor de circulación de sustancias en suspensión de vidrio altamente resistente. Los aparatos con válvula de regulación automática permiten el ajuste remoto del caudal de dosificación mediante señales estándar. La válvula de regulación dispone de un sistema de boquillas diseñado especialmente para el uso con cloro gaseoso, con alta resistencia química e insensible a la suciedad.

El C 2701 está equipado de forma opcional con un convertidor de señales con el que el dosificador puede adaptarse de forma óptima al caso de uso en cuestión. Posibles motivos del uso:

- El dosificador seleccionado es demasiado grande.
- El proceso requiere concentraciones de dosificación variables, por ejemplo, dependiendo de la estación del año.

El regulador de presión trasera de serie controla las condiciones de presión en el aparato y proporciona la dosificación exacta. Está equipado con un medidor de vacío, opcionalmente con interruptores de valor límite.

C 2701/SL

Todos los grupos funcionales están montados en un armario independiente. Los elementos de mando y visualización se hallan en la parte delantera. Se puede acceder fácilmente a todos los módulos para el mantenimiento desde la parte trasera.

C 2701/WL

Los grupos funcionales están montados sobre una placa de plástico. El manejo y servicio se realizan completamente desde el lado delantero.

Datos técnicos

Dosificador C 2701			
Alcances de dosificación		kg/h Cl_2	40 / 60 / 120 / 200
Vacío operativo		mbar	-100
Vacío necesario del inyector		mbar	-250
Valor nominal de la válvula de aire		mbar	-500
Alcance de circulación ajustable		%	0 – 100
Temperatura ambiente		°C	0 – 40 (sin radiación directa del sol)
Medidor de circulación	Longitud / escala	mm	300 / 1:20
	Precisión		± 2 % del valor final de la escala
Medidor de vacío	Rango de medición	bar	-1 – 0, ± 2,5 %
	Tamaño	mm	Ø63
Materiales en contacto con el medio			PVC, PVDF, Vidrio, Hastelloy, FPM
Peso	Aparato en pared	kg	aprox. 32
	Aparato en armario		aprox. 58

Ver datos técnicos de la válvula de regulación automática y del convertidor de señales en las hojas de datos específicas.

Ejemplo de instalación

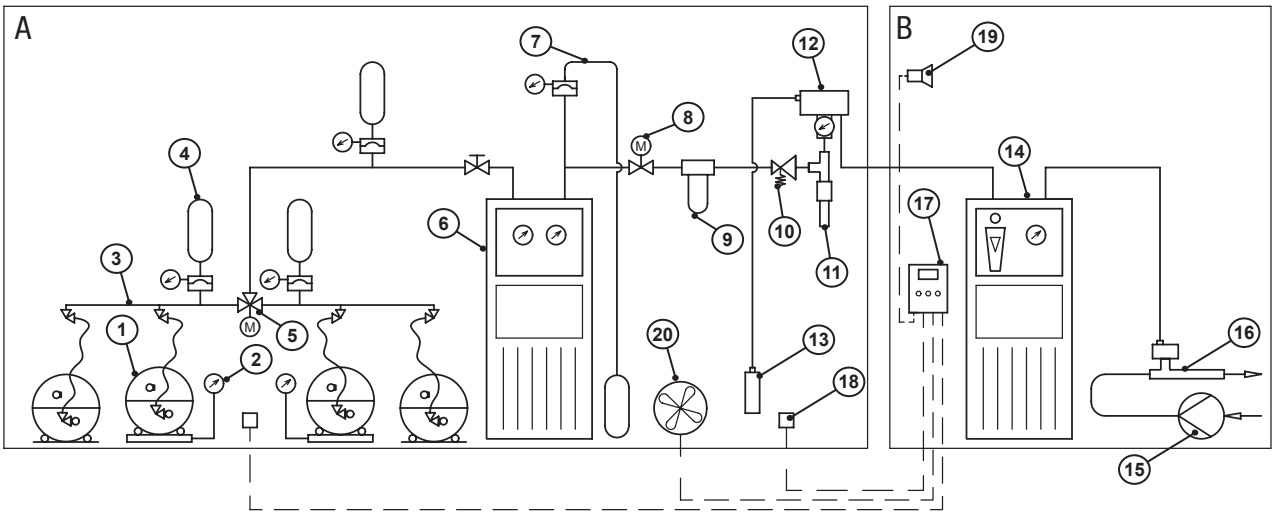

Pos.	Descripción
A	Espacio para el abastecimiento del cloro
B	Espacio para el dosificador
1	Barril de cloro
2	Balanza del barril de cloro
3	Tubería colectora de presión
4	Sistema de expansión para tuberías
5	Conmutador
6	Evaporador de cloro
7	Sistema de expansión para evaporador de cloro
8	Llave esférica automática de cloro
9	Filtro de cloro gaseoso

Pos.	Descripción
10	Válvula reductora de presión
11	Colector de gotas con manguito calefactor
12	Regulador de vacío
13	Cartucho de carbón activo
14	Dosificador
15	Bomba de agua a presión
16	Inyector con válvula antirretorno
17	Detector de gas
18	Sensor de gas
19	Bocina
20	Boca de transpiración del destructor de cloro

Dimensiones

C 2701/WL

Todas las dimensiones en mm

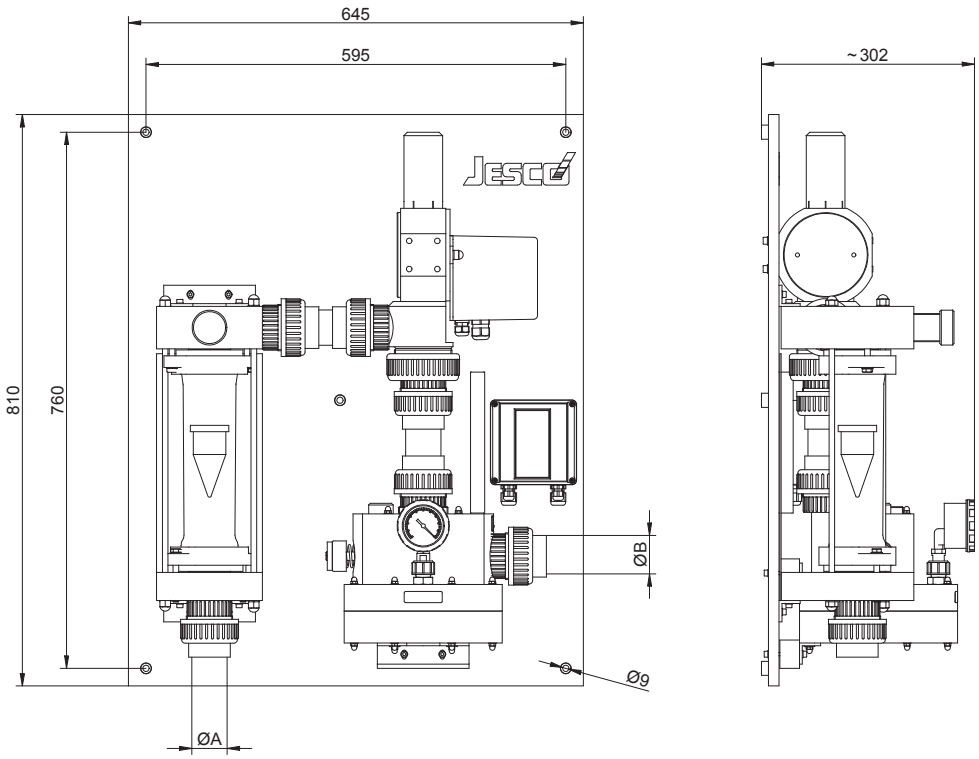

C 2701/SL

Todas las dimensiones en mm

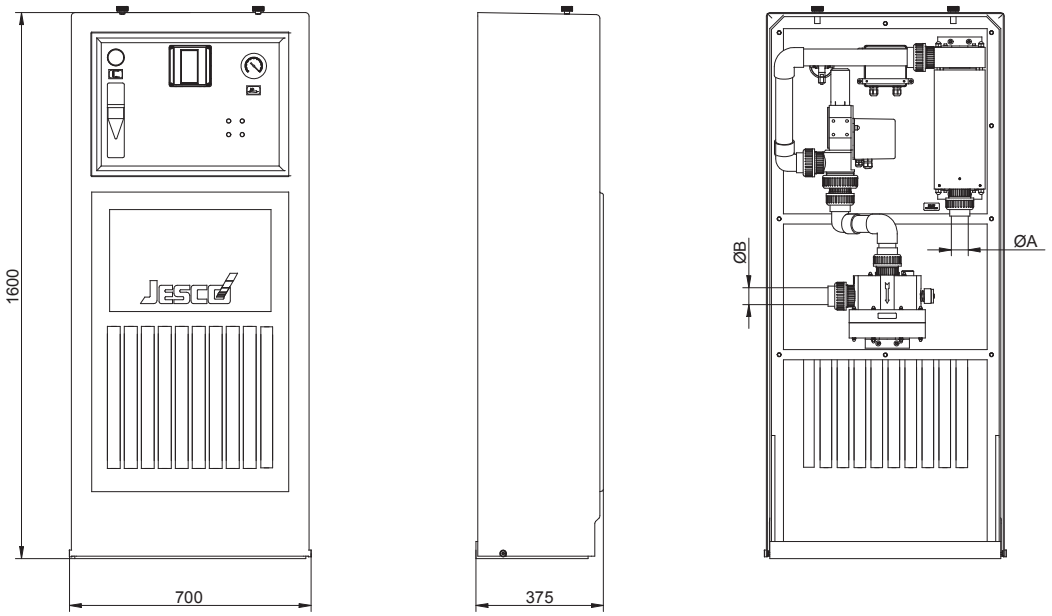

Potencia	Entrada ØA y salida ØB
hasta 60 kg/h	Racor de PVC DN32 / Ø40 mm
hasta 200 kg/h	Racor de PVC DN40 / Ø50 mm

Programa de productos

Lutz Pumpen GmbH
Postfach 1462
D-97864 Wertheim
www.lutz-pumpen.de

Bombas de barril y de contenedor

Contadores de caudal

Bombas de doble membrana

Bombas centrífugas

Programa de productos

Lutz-Jesco GmbH
Postfach 100164
D-30891 Wedemark
www.lutz-jesco.com

Bombas dosificadoras

Dosificadores de cloro gaseoso

Chemie-Kreiselpumpen

TECHNOPOOL®

Productos para la desinfección del agua de piscinas basándose en la electrólisis salina, técnica de agua doméstica

Técnica de medición y regulación

Desinfección

Técnica de sistemas y procesos

Available on the App Store

La aplicación Lutz-Jesco para iPads y iPhone puede adquirirse en la App Store de iTunes. Encontrará más información al respecto en www.lutz-jesco.com

Central
Lutz-Jesco GmbH
Am Bostelberge 19
30900 Wedemark
Alemania

Tfno.: +49 5130 5802-0
Fax: +49 5130 580268

E-Mail: info@lutz-jesco.com
Internet: www.lutz-jesco.com

Hungría
Lutz-Jesco Üzletág
Vasvári P. u. 9.
9024 Györ
Hungría

Tfno.: +36 96 523046
Fax: +36 96 523047

E-Mail: info@lutz-jesco.hu
Internet: www.lutz-jesco.hu

Austria
Lutz-Jesco GmbH
Aredstraße 7/2
2544 Leobersdorf
Austria

Tfno.: +43 2256 62180
Fax: +43 2256 6218062

E-Mail: info@lutz-jesco.at
Internet: www.lutz-jesco.at

Países Bajos
Lutz-Jesco Nederland B.V.
Nijverheidstraat 14 C
2984 AH Ridderkerk
Países Bajos

Tfno.: +31 180 499460
Fax: +31 180 497516

E-Mail: info@lutz-jesco.nl
Internet: www.lutz-jesco.nl

Gran Bretaña
Lutz-Jesco (GB) Ltd.
Gateway Estate
West Midlands Freeport
Birmingham B26 3QD
Gran Bretaña

Tfno.: +44 121 782 2662
Fax: +44 121 782 2680

E-Mail: info@lutz-jesco.co.uk
Internet: www.lutz-jesco.co.uk

Estados Unidos
Lutz-JESCO America Corp.
55 Bermar Park
Rochester, N.Y. 14624
Estados Unidos

Tfno.: +1 585 426-0990
Fax: +1 585 426-4025

E-Mail: mail@jescoamerica.com
Internet: www.lutzjescoamerica.com

Asia Oriental
Lutz-Jesco East Asia Sdn Bhd
6, Jalan Saudagar U1/16
Hicom Glenmarie Industrial Park
40150 Shah Alam/ Selangor
Malasia

Tfno.: +603 55692322
Fax: +603 55691322

E-Mail: nfo@lutz-jescoasia.com
Internet: www.lutz-jescoasia.com

Oriente Medio
Lutz-Jesco Middle East FZE
P.O. Box 9614
SAIF-Free Zone Center
Sharjah
Emiratos Árabes Unidos

Tfno.: +971 6 5572205
Fax: +971 6 5572230

E-Mail: info@jescome.com
Internet: www.jescome.com

PI-21301-04-V02 | Copyright 12.2016 by Lutz-Jesco GmbH
Reservado el derecho a realizar modificaciones técnicas y a que existan errores.