Fonctionnement sûr grâce à la technique du vide

C 2525-V - Régulateur à dépression pour chlore gazeux

Systèmes de ligne sous vide

La toute nouvelle technique des appareils de dosage de chlore gazeux est le fonctionnement sous vide. Les plus hautes exigences de sécurité pour l'utilisation du chlore, ce fluide toxique, sont ainsi garanties. Le C 2525-V, un régulateur à dépression, assume une fonction principale parmi les équipements de dosage de ce type.

Fonctions

- Capacité de débit du chlore gazeux : jusqu'à 25 kg/h
- Fonctionnement fiable grâce à la technologie du vide
- Soupape de sécurité intégrée
- Matières hautement résistantes
- Manomètre en option

Mode de fonctionnement

Le chlore gazeux s'écoule sous pression du fût de chlore dans le régulateur de vide. Le régulateur de vide se compose de la vanne d'entrée et de la chambre de membrane. Dans la vanne d'entrée, le chlore gazeux est sous surpression ; dans la chambre de membrane, le vide règne.

La sortie en PVC du régulateur de vide est reliée à l'injecteur. Un vide suffisant aspire le disque de membrane vers le bas, tout en appuyant le cône de valve contre la force du ressort vers le bas. La vanne d'entrée s'ouvre et la quantité de chlore nécessaire s'écoule dans la chambre de membrane. Avec un vide insuffisant, le ressort referme le système. Le résultat en est un vide constant dans les tubes en aval du régulateur à dépression.

Un vide constant assure le plus haut niveau de sécurité pour le système : Dans le cas d'une fuite, l'air ambiant est aspiré dans le tube sans que des quantités de chlore gazeux ne puissent s'échapper dans l'atmosphère.

Si en raison d'un fort encrassement, le cône de valve ne ferme pas complétement, une légère surpression s'établit dans la chambre de membrane. En présence d'un tel incident, la soupape de sécurité du disque de membrane s'ouvre et purge le système vers un système de neutralisation tel qu'un destructeur de chlore ou une cartouche au charbon actif.

Adapté à votre installation

La sélection de tous les matériaux se base sur les expériences acquises par Lutz-Jesco dans leur utilisation. Pour les adapter à votre système, Lutz-Jesco vous propose différents types de raccords et des manomètres en option.

Caractéristiques techniques

Régulateur à dépression pour chlore gazeux C 2525-V			
Capacité de débit du chlore gazeux		kg/h	max. 25
Pression d'entrée		bar	1,5 à 16
Vide de fonctionnement		mbar	-50 à -100
Pression de trop-plein		mbar	50
Raccords	Raccord fileté		1" NPT extérieur (entrée) et vissage en PVC DN 15 (sortie)
	Raccord à bride		Bride DN 25 avec rainure (entrée) et manchon en PVC DN 15 (sortie)
Matériaux en contact avec les fluides	Vanne d'entrée		Céramique, laiton nickelé et Hastelloy
	Partie sous vide		PVC
	Joints		FPM, PTFE
Manomètre (option)		bar	0 à 16
Poids (avec flasque et manomètre)		kg	6
Température ambiante		°C	10 à 50 (tenir à l'abri de la lumière directe du soleil)

Dimensions

Régulateur de vide avec raccord fileté

Toutes les cotes en mm

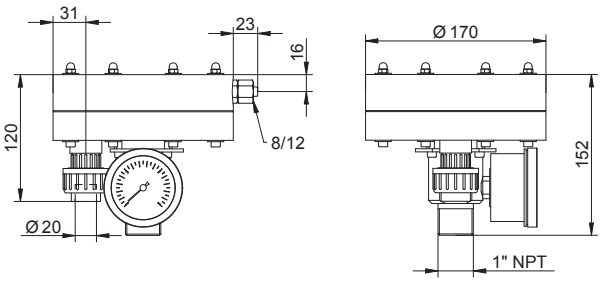

Régulateur de vide avec raccord à bride
(Flasque DN25/PN40 avec gorge, conforme à la norme EN1092, forme D)

Toutes les cotes en mm

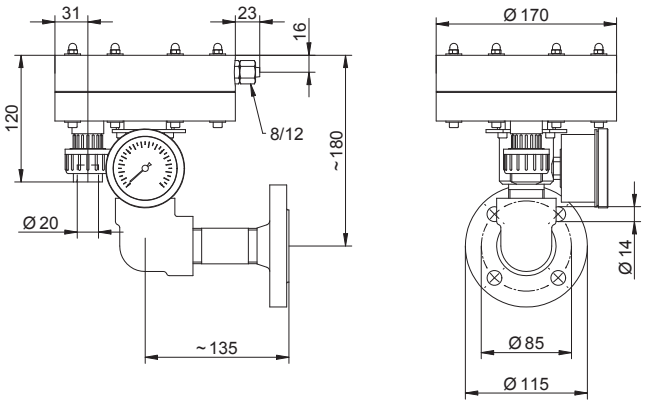

C 2525-V : accessoires standard

Cartouche au charbon actif

Avec support et tuyau de 3 m à monter dans la conduite de purge, raccord pour tuyau PE Ø 8/12

Retient de faibles quantités de chlore et empêche l'alarme de chlore gazeux en présence de fuites brèves systémiques.

Brides

- Contre-bride - 1" NPT filetage intérieur à ressort
- Contre-bride, bride à souder à ressort

Bouteille de solution d'ammoniac

Pour l'essai d'étanchéité du raccord.

Mastic liquide

Pour raccorder des raccords 1" NPT

PI-20810-03-V02 I Copyright 04.2018 by Lutz-Jesco GmbH
Sous réserve de modifications techniques et d'erreurs

Lutz-Jesco GmbH
Am Bostelberge 19
30900 Wedemark
Téléphone : +49 5130 5802-0
Fax : +49 5130 580268
E-mail : info@lutz-jesco.com
Internet : www.lutz-jesco.com