Funcionamento seguro graças à tecnologia de vácuo

C 2213 – regulador de vácuo para operação a bateria

Sistemas de tubagens sob vácuo

Nas instalações condutoras de gás, é possível reduzir consideravelmente um potencial perigo do fluido em fuga através da utilização de sistemas de tubagens sob vácuo. Uma eventual fuga nas tubagens que operam sob vácuo leva imediatamente à interrupção do fluxo do fluido. Esta função de segurança é desempenhada pelo regulador de vácuo C 2213. Este é diretamente fixado em garrafas ou tubagens sob pressão e deixa o gás entrar no restante sistema de tubagens apenas sob vácuo.

Os reguladores de vácuo são utilizados em piscinas, centrais hidráulicas, no tratamento de águas e nas mais diversas aplicações industriais.

Funções

- Proteção de pressão residual: Contra uma evacuação completa da garrafa de cloro, para evitar corrosão devido à entrada de humidade do ar
- Filtro: Para proteção da válvula contra partículas de sujidade da garrafa de cloro ou da área de ligação
- Manómetro da pressão da garrafa: Para a apresentação da pressão no recipiente de cloro
- Extração simultânea: Para a extração de cloro, o mais uniforme possí vel, de várias garrafas de cloro na operação a bateria
- Limitador de fluxo: Contra a formação de gelo na garrafa devido a uma extração excessiva de cloro

Fiabilidade devido à elevada qualidade

O C 2213 pode ser utilizado para uma extração uniforme de gás cloro, cloreto de hidrogénio, dióxido de carbono ou dióxido de enxofre. Este está em conformidade com os mais elevados padrões de segurança. As mais diversas ligações para recipientes de gás e sistemas de tubagens, um manómetro do lado da pressão e uma proteção de pressão residual tornam-no muito versátil em termos de utilização. Para a operação em vasilhas de gás, está opcionalmente disponível, do lado da pressão, um separador de gotas aquecido.

O C 2213 foi concebido tanto para a utilização individual como paralela de vários reguladores de vácuo na operação a bateria.

Construção da melhor que há

Na passagem entre a sobrepressão no recipiente de gás e o vácuo na tubagem, o regulador de vácuo C 2213 fecha automaticamente no caso de perda de vácuo na tubagem. Este trabalha sem utilizar energia auxiliar, estando por isso ativo sem qualquer atraso caso haja uma queda de pressão no sistema de tubagens.

Um limitador de fluxo evita a formação de gelo no recipiente de gás devido a quantidades de extração demasiado elevadas. Se, ao esvaziar, a pressão do recipiente de gás descer abaixo de 0,2 bar de sobrepressão, a proteção de pressão residual fecha-se, permitindo uma mudança simples do recipiente de gás sem interferir com o sistema de tubagens. Simultaneamente, evita-se assim a entrada de humidade do ar no sistema e no recipiente de gás.

Os módulos do C 2213, fabricados em materiais de elevada qualidade e resistentes a químicos, garantem uma longa vida útil.

Especificações técnicas

Regulador de vácuo C 2213			
Capacidade de débito gás cloro		kg/h	Máx. 10 (com limitador de fluxo < 1)
Pressão de entrada		bar	Máx. 16
Ligações	Ligação de pressão		Porca de capa
	Ligação de vácuo		Ligação de aperto para mangueira PE
Materiais	Válvula de entrada		Monel, latão e Hastelloy
	Corpo		PVC
	Membrana		FPM
Manómetro		bar	0 – 16 (em alternativa, sinalização de vazio através de manómetro de contacto)
Peso		kg	aprox. 2,3

Dimensões

Todas as dimensões em mm

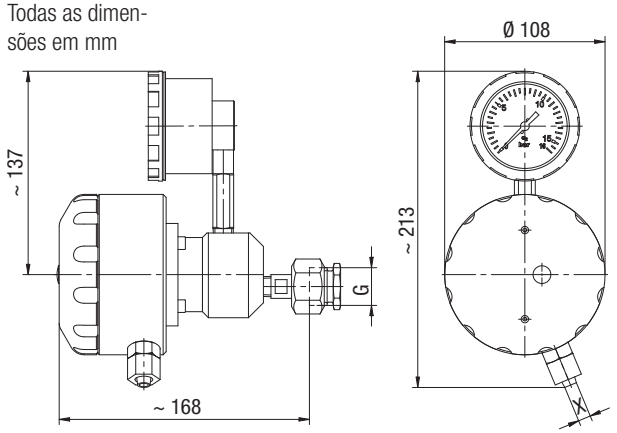

Ligação de gás G	Ligação X
1“	Ø 8/12 ou Ø 12/16
G 5/8	Ø 8/12 ou Ø 12/16
G 3/4	Ø 8/12 ou Ø 12/16
1.030“-14 NGO	Ø 8/12 ou Ø 12/16
1“ com pressão residual aumentada	Ø 8/12 ou Ø 12/16

Acessórios C 2213 standard

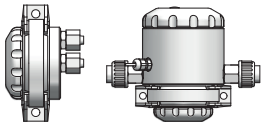

Válvula de purga de segurança (PLUS)

- Válvula de purga de segurança: Proteção contra sobrepressão no sistema de vácuo
- Válvula de purga de segurança PLUS: Proteção contra sobrepressão no sistema de vácuo e sinal elétrico antes do disparo de um alarme de gás

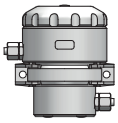

Válvula de retenção de segurança

Aumenta a segurança através de um bloqueio completo da tubagem de vácuo no caso de paragem do injetor.

Cartucho de carvão ativo

Com suporte e mangueira de 3 m para montagem na tubagem de purga, ligação para mangueira PE Ø8/12

Retém quantidades reduzidas de cloro e impede o alarme de gás cloro em caso de fugas de curta duração causadas pelo sistema.

Bloqueio de retorno

Para a montagem entre o regulador de vácuo e o injetor.

Ligações disponíveis: Ligações de aperto para mangueira Ø8/12 ou Ø12/16 ou ligação colada Ø16

Suporte de parede

Em PVC, ligações disponíveis: BSW 1“, G 5/8, G 3/4 ou 1,030“-14 NGO

PI-20415-09-V05 I Copyright 06.2017 by Lutz-Jesco GmbH
Reservado o direito a alterações técnicas e erros

Lutz-Jesco GmbH
Am Bostelberge 19
30900 Wedemark
Telefone: +49 5130 5802-0
Telefax: +49 5130 580268
E-mail: info@lutz-jesco.com
Internet: www.lutz-jesco.com