Vácuo constante

Bomba de aumento de pressão

Subpressão para fins de segurança

As instalações de dosagem de gás cloro segundo a norma DIN 19606 destacam-se pelo facto de o gás cloro a dosear se encontrar no sistema de tubagens a uma pressão abaixo da pressão atmosférica. Eventuais fugas causariam a entrada de ar no sistema e não a saída de gás cloro. Para a criação de vácuo são utilizadas bombas de aumento de pressão.

Funções

- Adequada para a utilização segundo a norma DIN 19606
- Capacidade de bombagem de até 25 m^3/h
- Pressão máxima do corpo de 16 bar
- Flange oval com rosca interior
- Todas as peças em contacto com o fluido são resistentes à corrosão

Vácuo constante garantido

As bombas de aumento de pressão foram especialmente selecionadas para a utilização em instalações de dosagem de gás cloro segundo a norma DIN 19606. De acordo com esta norma, o gás cloro deve ser conduzido sob vácuo e dissolvido em água.

Para a criação de vácuo são utilizados injetores. A água motriz necessária para a área dos injetores é disponibilizada de forma fiável através das bombas de aumento de pressão, numa quantidade suficiente e com a pressão requerida.

A bomba de aumento de pressão é uma bomba centrífuga de alta pressão vertical de múltiplos estágios em construção “inline”, ou seja, as tubuladuras de aspiração e de pressão encontram-se numa linha.

Especificações técnicas

Bomba de aumento de pressão		
Capacidade de bombagem	m^3/h	máx. 25
Pressão	bar	máx. 16
Potência nominal	kW	máx. 4
Consumo de corrente	A	máx. 7,4
Altura manométrica	m	máx. 110
Temperatura do fluido	°C	-15 – +120
Temperatura ambiente máx.	°C	40
Alimentação elétrica		3~ 400 V AC, 50 Hz*
Grau de proteção		IP 55
Classe de isolamento		F
Material		Ferro fundido, aço inoxidável, EPDM
Peso	kg	máx. 52

* Versão para 60 Hz mediante pedido.

Variantes do modelo

Bomba de aumento de pressão		MVI 106	MVI 108	MVI 108	MVI 108	MVI 108	MVI 110
Injetor		Tipo A (máx. 1 kg/h Cl_2)			Tipo B (máx. 2 kg/h Cl_2)		
Contrapressão do injetor	bar	0,5	1,0	2,0	0,5	1,0	2,0
Potência nominal	kW	0,75					1,1
Quantidade de bombagem	m^3/h	0,6	0,8	0,7	1,1		1,3
Altura manométrica	m	56	70	75	69		82

Bomba de aumento de pressão		MVI 108	MVI 110	MVI 410	MVI 410	MVI 410	MVI 410	MVI 410
Injetor		Tipo E (máx. 4 kg/h Cl_2)			Tipo C (máx. 10 kg/h Cl_2)		Tipo C (máx. 15 kg/h Cl_2)	
Contrapressão do injetor	bar	0,5	1,0	2,0	1,0	2,0	1,0	2,0
Potência nominal	kW	0,75	1,1	2,2				
Quantidade de bombagem	m^3/h	1,4	1,7	2,0	5,2		6,0	6,1
Altura manométrica	m	65	75	107	82		70	68

Bomba de aumento de pressão		Helix V 1605-1	Helix V 1605-1	Helix V 1605-1	Helix V 1605-1
Injetor		Tipo D (máx. 25 kg/h Cl_2)		Tipo D (máx. 40 kg/h Cl_2)	
Contrapressão do injetor	bar	1,0	2,0	1,0	2,0
Potência nominal	kW	4			
Quantidade de bombagem	m^3/h	13	15		16
Altura manométrica	m	56	55		52

Curvas características

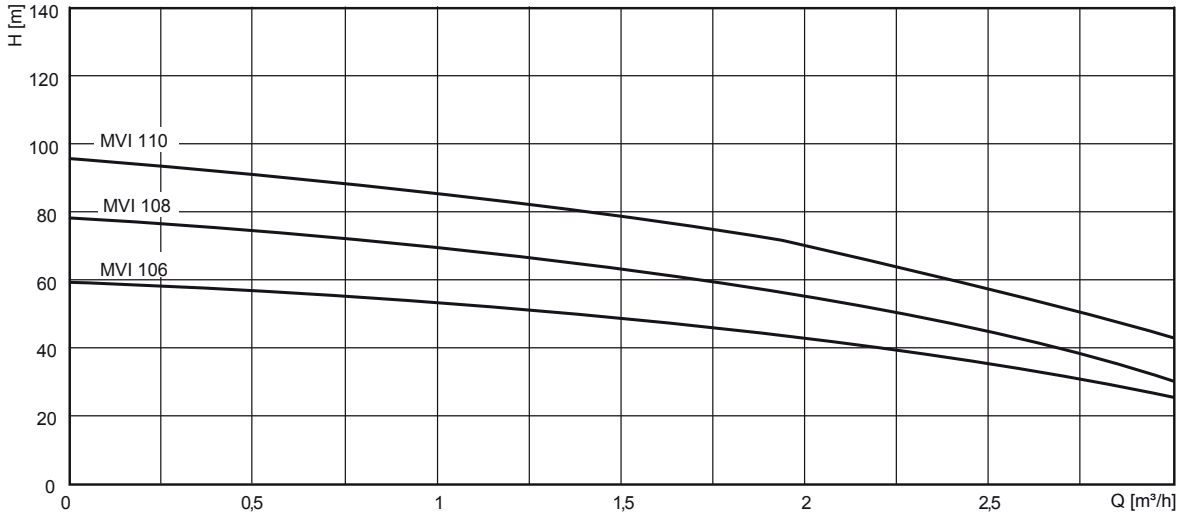

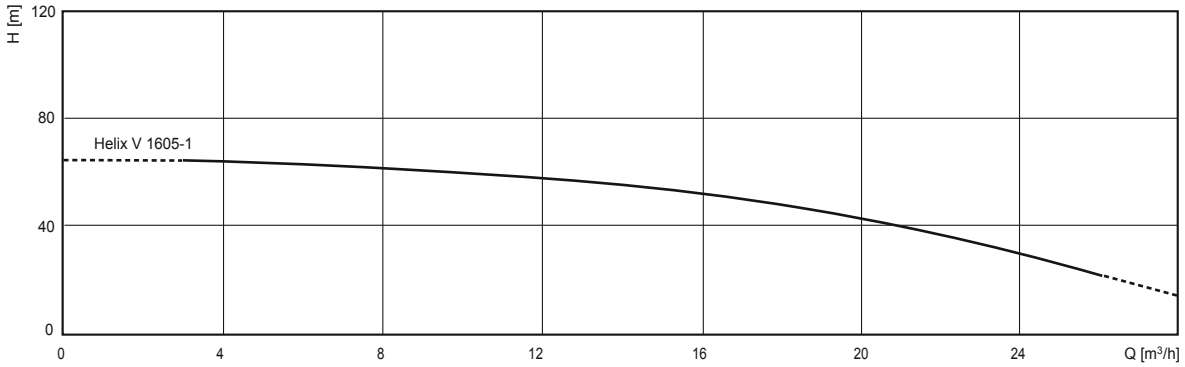

Dimensões

Bomba de aumento de pressão tipo MVI 106 – 110

Todas as dimensões em mm

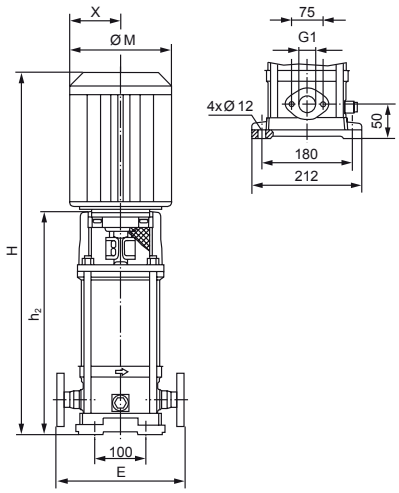

Modelo	E	H	h_2	Ø M	X
MVI 106	204	598	355	170	127
MVI 108	204	658	415	170	127
MVI 110	204	678	435	170	127

Bomba de aumento de pressão tipo MVI 404 – 410

Todas as dimensões em mm

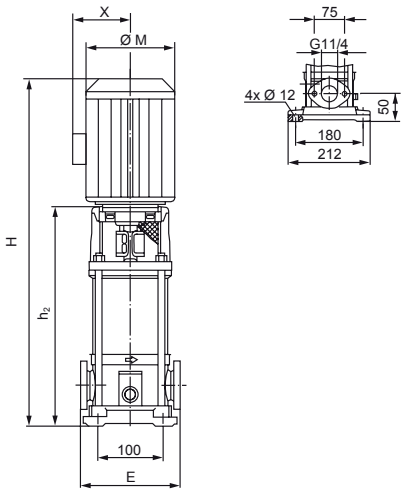

Modelo	E	H	h_2	Ø M	X
MVI 404	204	574	330,5	170	127
MVI 410	204	751	484,5	193	151

Bomba de aumento de pressão tipo Helix V 1605-1

Todas as dimensões em mm

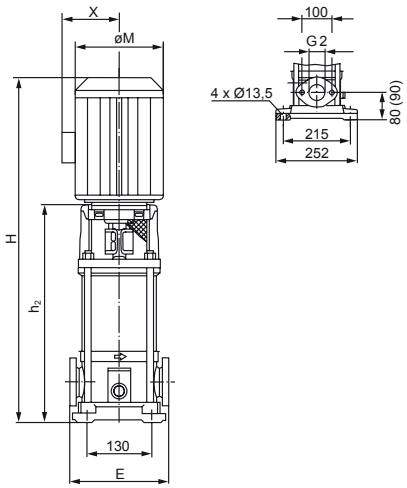

Modelo	E	H	h_2	Ø M	X
Helix V 1605-1	200	928	622	196	145

Acessórios bomba de aumento de pressão standard

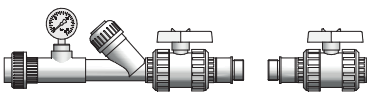

Conjuntos de montagem

não montados; compostos por:

- 2 válvulas de bloqueio
- 1 válvula de retenção
- 1 manómetro (0 – 16 bar)
- Manga de colar em PVC (G1, G1 1/4 ou G2)

ou

não montados; compostos por:

- 2 válvulas de bloqueio
- Redutores (G1, G1 1/4 ou G2)

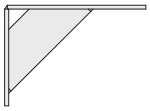

Consola de parede em aço inoxidável

com material de fixação

PI-22900-09-V03 | Copyright 06.2017 by Lutz-Jesco GmbH
Reservado o direito a alterações técnicas e erros

Lutz-Jesco GmbH
Am Bostelberge 19
30900 Wedemark
Telefone: +49 5130 5802-0
Telefax: +49 5130 580268
E-mail: info@lutz-jesco.com
Internet: www.lutz-jesco.com