Vacío constante

Bomba de aumento de presión

Baja presión de seguridad

Los dosificadores de cloro gaseoso según DIN 19606 se caracterizan porque el cloro gaseoso a dosificar se transporta en el sistema de conductores a una presión por debajo de la presión atmosférica. Las posibles fugas producirían la entrada de aire en el sistema y no el escape de cloro gaseoso. Para la generación de vacío sirven las bombas de aumento de presión.

Funciones

- Apta para el uso según DIN 19606
- Caudal hasta 25 m^3/h
- Presión de la carcasa máx. 16 bar
- Brida ovalada con rosca interior
- Todas las piezas en contacto con los medios son resistentes a la corrosión

Vacío constante garantizado

Las bombas de aumento de presión se eligen especialmente para el uso en dosificadores de cloro gaseoso según DIN 19606. Según esta norma hay que llevar el cloro gaseoso bajo vacío y disolverlo en agua.

Para la generación del vacío se utilizan inyectores. El agua a presión necesaria para la zona de los inyectores se pone a disposición de modo fiable en cantidad suficiente y con la presión necesaria mediante las bombas de aumento de presión.

La bomba de aumento de presión es una bomba centrífuga de alta presión vertical de varios niveles de diseño en línea, es decir, las tubuladuras de aspiración y de presión están en una línea.

Datos técnicos

Bomba de aumento de presión		
Caudal	m^3/h	máx. 25
Presión	bar	máx. 16
Potencia nominal	kW	máx. 4
Intensidad absorbida	A	máx. 7,4
Altura del bombeo	m	máx. 110
Temperatura del medio	°C	-15 – +120
Temperatura ambiente máx.	°C	40
Alimentación de tensión		3~ 400 V AC, 50 Hz*
Grado de protección		IP 55
Clase de aislamiento		F
Material		Hierro fundido, acero inoxidable, EPDM
Peso	kg	máx. 52

* Versión para 60 Hz previo pedido.

Variantes del modelo

Bomba de aumento de presión		MVI 106	MVI 108	MVI 108	MVI 108	MVI 108	MVI 110
Inyector		Tipo A (máx. 1 kg/h Cl_2)			Tipo B (máx. 2 kg/h Cl_2)		
Contrapresión de inyector	bar	0,5	1,0	2,0	0,5	1,0	2,0
Potencia nominal	kW	0,75					1,1
Caudal	m^3/h	0,6	0,8	0,7	1,1		1,3
Altura del bombeo	m	56	70	75	69		82

Bomba de aumento de presión		MVI 108	MVI 110	MVI 410	MVI 410	MVI 410	MVI 410	MVI 410
Inyector		Tipo E (máx. 4 kg/h Cl_2)			Tipo C (máx. 10 kg/h Cl_2)		Tipo C (máx. 15 kg/h Cl_2)	
Contrapresión de inyector	bar	0,5	1,0	2,0	1,0	2,0	1,0	2,0
Potencia nominal	kW	0,75	1,1	2,2				
Caudal	m^3/h	1,4	1,7	2,0	5,2		6,0	6,1
Altura del bombeo	m	65	75	107	82		70	68

Bomba de aumento de presión		Helix V 1605-1	Helix V 1605-1	Helix V 1605-1	Helix V 1605-1
Inyector		Tipo D (máx. 25 kg/h Cl_2)		Tipo D (máx. 40 kg/h Cl_2)	
Contrapresión de inyector	bar	1,0	2,0	1,0	2,0
Potencia nominal	kW	4			
Caudal	m^3/h	13	15		16
Altura del bombeo	m	56	55		52

Curvas características

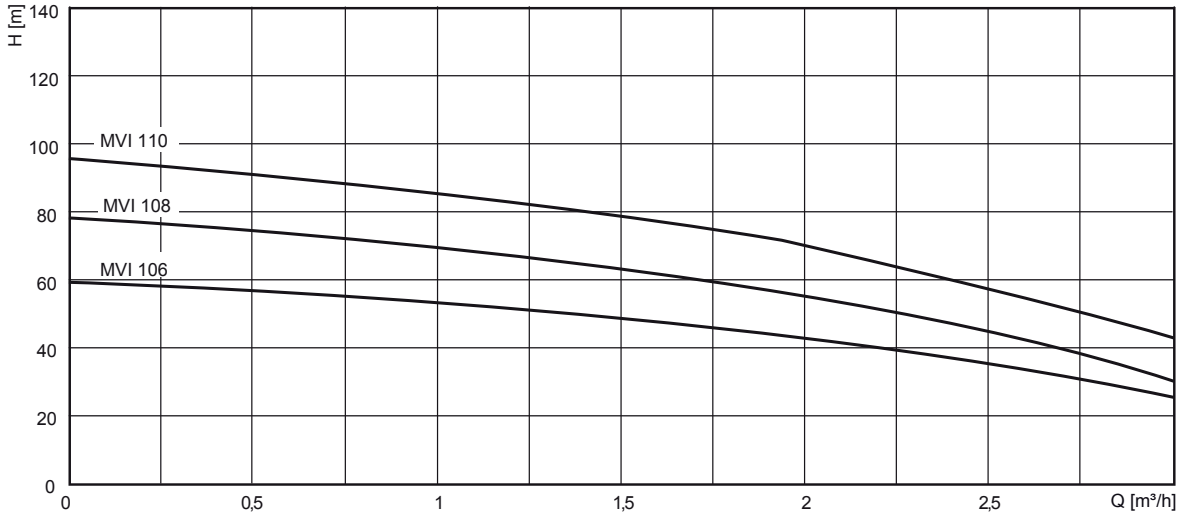

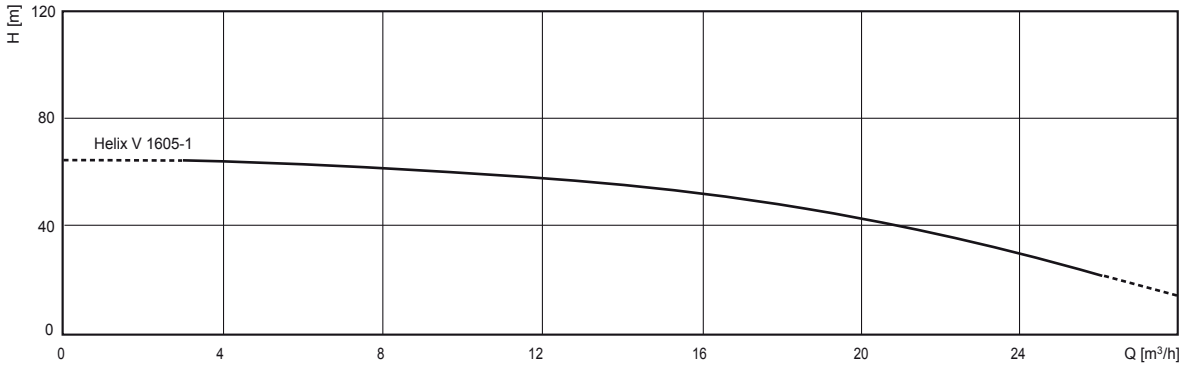

Dimensiones

Bomba de aumento de presión tipo MVI 106 – 110

Todas las dimensiones en mm

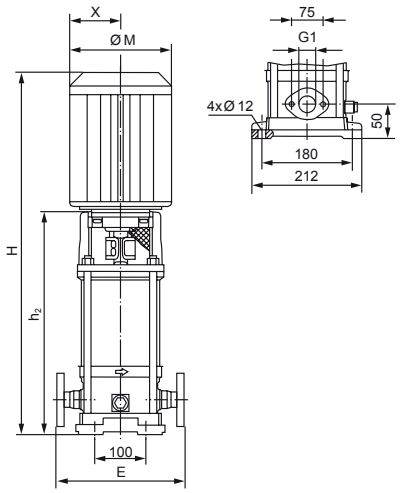

Tipo	E	H	h_2	Ø M	X
MVI 106	204	598	355	170	127
MVI 108	204	658	415	170	127
MVI 110	204	678	435	170	127

Bomba de aumento de presión tipo MVI 404 – 410

Todas las dimensiones en mm

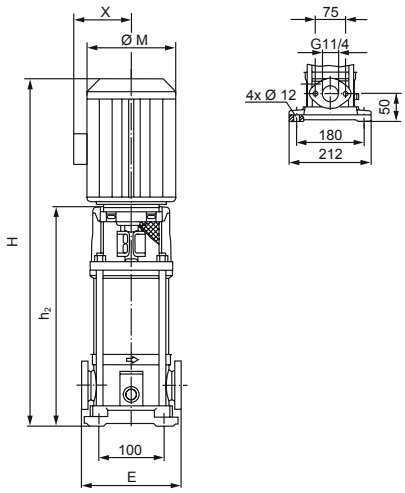

Tipo	E	H	h_2	Ø M	X
MVI 404	204	574	330,5	170	127
MVI 410	204	751	484,5	193	151

Bomba de aumento de presión tipo Helix V 1605-1

Todas las dimensiones en mm

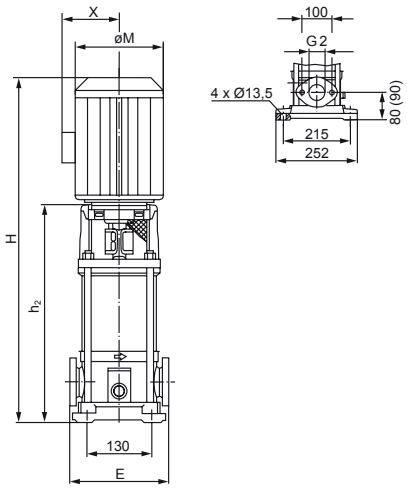

Tipo	E	H	h_2	Ø M	X
Helix V 1605-1	200	928	622	196	145

Bomba de aumento de presión Standard - Accesorios

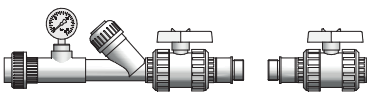

Juegos de montaje adicional

no montado; compuesto por:

- 2 válvulas de cierre
- 1 válvula antirretorno
- 1 manómetro (0 – 16 bar)
- Manguito de adhesión de PVC (G1, G1 1/4 o G2)

o

no montado; compuesto por:

- 2 válvulas de cierre
- Reducciones (G1, G1 1/4 o G2)

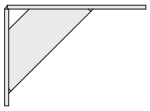

Consola de pared de acero inoxidable

incl. material de fijación

PI-22900-04-V03 | Copyright 06.2017 by Lutz-Jesco GmbH
Reservado el derecho a realizar modificaciones técnicas y a que existan errores.

Lutz-Jesco GmbH
Am Bostelberge 19
30900 Wedemark
Teléfono: +49 5130 5802-0
Fax: +49 5130 580268
E-Mail: info@lutz-jesco.com
Internet: www.lutz-jesco.com