TECHNOPOOL®

Produktinformation TECHNOLINE

Durchfluss-Chlorelektrolyse System für Schwimmbäder

Als Teil der Wasseraufbereitung steht die Notwendigkeit der Desinfektion von Schwimmbadwasser außer Frage. Mit dem TECHNOLINE verfügt ein mittelgroßes Schwimmbecken über eine hochwertige und innovative Methode zur Desinfektion mittels Elektrolyse.

Der TECHNOLINE desinfiziert das Badebeckenwasser ohne die Verwendung und Lagerung der Gefahrstoffe Chlorgas, Chlorbleichlauge bzw. Chlortabletten. Das zur Desinfektion benötigte Chlor wird erst vor Ort aus gewöhnlichem NaCl Salz (Kochsalz, Meersalz, Natriumchlorid) im Badebeckenwasser gewonnen - völlig gefahrlos und mit einem angenehmen Nebeneffekt: salzhaltiges Wasser.

Salzwasser wirkt belebend und ist hautfreundlich und entspannend zugleich. Es verspricht eine Lebensqualität, die Sie mit den Durchfluss-Chlorelektrolyse Anlagen von Technopool jeden Tag genießen können. Die Anlagen arbeiten nach dem SALT-WATER-LIGHT® Verfahren, das sich weltweit vielfach im Privatbereich, in Hotelanlagen, in Therapie- und Bewegungsbecken sowie in kommunalen und gewerblichen Hallen- und Freibädern bewährt hat.

Vielseitig und umweltfreundlich

Das Verfahren der Durchfluss-Chlorelektrolyse Anlagen (auch Chlor-Elektrolyseanlagen im Inline-Betrieb genannt) benötigt salzhaltiges Badebeckenwasser. Salz in Tablettenform, als Granulat, Meersalz, Steinsalz, (Natur-)Sole sind als Betriebsmittel verwendbar.

Der TECHNOLINE benötigt einen Salzgehalt von 0,5 %. Das entspricht 5 g je Liter bzw. 5 kg je m³ Badebeckenwasser. Im Vergleich: Meerwasser hat im Durchschnitt einen Salzgehalt von ~3,6 %.

Neben der Erzeugung des Desinfektionsmittels „unterchlorige Säure“ werden durch die Anlage weitere chemische Verbindungen im Wasser zerlegt. Dieses senkt die Belastung des Badebeckenwassers erheblich.

Die Anlage besteht aus einer Steuereinheit und einer Elektrolysezelle, die direkt im Wasserkreis des Schwimmbades installiert wird. Sie kann in jedem Schwimmbad eingesetzt werden, dessen Bestandteile korrossionsbeständig und somit für den Betrieb mit salzhaltigem Wasser ausgelegt sind. Algen, Keime und Bakterien gehören der Vergangenheit an.

Der TECHNOLINE wird über eine Zeitschaltuhr in regelmäßigen Intervallen, bzw. über eine beliebige Mess- und Regeltechnik (z.B. der Messwassertafel EASYPOOL SMART 02) entsprechend den ständig gemessenen Wasserwerten (Chlor, pH oder Redox) im Badebeckenwasser betrieben.

Zuverlässig und sicher

Durchfluss-Chlorelektrolyse Anlagen sind leicht zu handhaben und in ihrem Betrieb zuverlässig. Über die in 5 Stufen von 0 bis 100 % regelbare Stromabgabe des Steuergerätes lässt sich die Desinfektionsleistung an sich veränderte Belastungen des Badebeckenwassers zusätzlich manuell anpassen.

Der Wartungsaufwand ist äußerst gering. Der TECHNOLINE besitzt eine Selbstreinigungsfunktion der Elektrolysezelle. Die Elektrolysezelle ist ein Verschleißteil mit einer Lebensdauer von 1 bis 5 Jahren. Sie ist in einer Leistung von 12 g Cl/h (SC 11) und 15 g Cl/h (SC 14) erhältlich.

Beschreibung	Bestell-Nr.
TECHNOLINE SC 11 Durchfluss-Chlorelektrolyse Anlage für max. 12 g Cl/h, max. 60 m³ Beckenvolumen inkl. Netzteil, Steuereinheit, Elektrolysezelle mit Gehäuse zur Montage	91120001
TECHNOLINE SC 14 Durchfluss-Chlorelektrolyse Anlage für max. 15 g Cl/h, max. 100 m³ Beckenvolumen inkl. Netzteil, Steuereinheit, Elektrolysezelle mit Gehäuse zur Montage	91120002

Kurz & gut

- Badebeckenwasser-Desinfektion ohne Gefahrenstoffe
- Salz als Betriebsmittel, kein Einsatz von Chlor-Chemikalien
- Wirtschaftlich, umweltfreundlich und sicher
- Praxiserprobt, vielfach bewährt
- Einfache Installation
- Ansteuerung über Mess- und Regeltechnik möglich
- Leistung manuell einstellbar
- Kompakte Bauform, Installation auf kleinstem Raum
- Geringer Wartungsaufwand, Selbstreinigungsfunktion
- Keine geröteten Augen, keine Schleimhautreizungen
- Desinfektionsleistung extern steuerbar und vor Ort regelbar
- Für Beckenvolumen von max. 100 m³
- Für Hallenbäder und Freibäder

SALT | Verwenden
WATER | Entkeimen
LIGHT | Schwimmen

TECHNOPOOL®

Produktinformation TECHNOLINE

Technische Daten

TECHNOLINE	SC 11	SC 14
Primär (Netzspannung)		
Anschluss	1,3 m Kabel mit Schukostecker	
Spannungsversorgung	230 V AC	
Einschaltstrom	< 8 A	
Leistungsaufnahme	< 90 W	
Sekundär (Elektrolysezelle)		
Anschluss	1,0 m Kabel mit Spezialstecker	
Spannungsversorgung	0 … 7,5 V DC, regelbar	
Strom	12 A	15 A
Weitere Parameter		
Leistungsanzeige	LED	
Schutzgrad Steuereinheit	IP 45	
Gewicht Steuereinheit	~3 kg	
Gewicht Elektrolysezelle	~1,3 kg	~1,4 kg
Desinfektionsleistung	0 … 12 g Cl/h	0 … 15 g Cl/h
Beckengröße	< 60 m³	< 100 m³
Salzgehalt	0,5 ... 0,6 %	
Temp. Beckenbadwasser	15 ... 35 °C	
Nennweite Rohrleitung	DN 40 / ø50 mm	

Zubehör

Beschreibung	Bestell-Nr.
Elektrolysezelle TECHNOLINE SC 11 mit 1 m Anschlusskabel, ohne Gehäuse	91920001
Elektrolysezelle TECHNOLINE SC 14 mit 1 m Anschlusskabel, ohne Gehäuse	91920002
Elektrolysezelle Gehäuse	91920015
Kabel für externe Freigabe zur Steuerung über die Mess- und Regeltechnik	91190000
EASYPOOL SMART 02 Redox Messwassertafel	42401008
EASYPOOL SMART 02 Chlor Messwassertafel	42401011

Anforderungen an die Infrastruktur

- Beckenvolumen max. 60 bzw. 100 m³
- Salzhaltiges Wasser, 0,4 … 0,7 %
- Korrosionsbeständige Schwimmbadausstattung
- Verrohrung der Wasserumwälzung in PVC Rohr DN 50
- 230 V AC Spannungsversorgung im Technikraum
- Parallelschaltung zur Umwälzung / Filteranlage
- Zeitschaltuhr bzw. Mess- und Regeltechnik
- Wasser-/Salzwerte mit sehr geringen Eisen und Mangan Anteilen
- Wasserwerte nach der Aufsalzung unter 20° dH Gesamthärte

Installationsschema

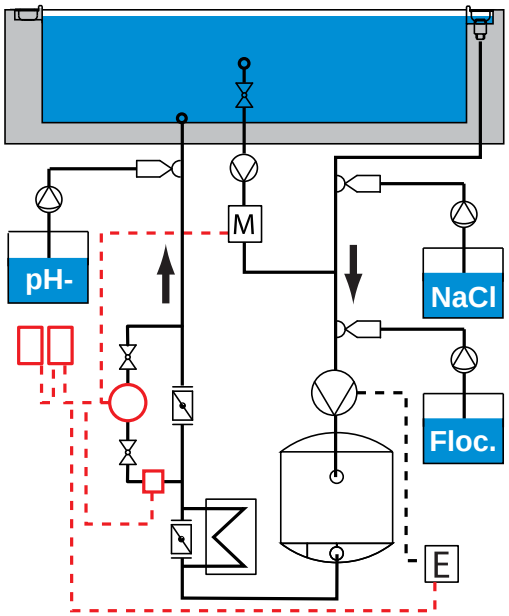

Maßbilder

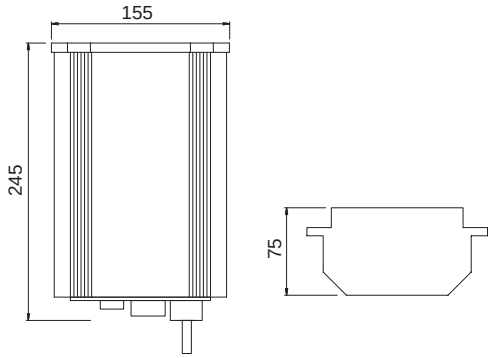

Steuergerät

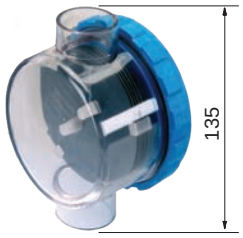

Elektrolysezelle

Alle Maße in mm

PI-91120-01-V07 I Copyright 06.2013 by Lutz-Jesco GmbH
Technische Änderungen und Irrtümer vorbehalten

Lutz-Jesco GmbH
Postfach 10 01 64
30891 Wedemark
Telefon: +49 5130 5802-0
Telefax: +49 5130 580268
E-Mail: info@lutz-jesco.com
Internet: www.lutz-jesco.de
24h-Hotline:
+49 5130 580280