MEMDOS KMS LB/LA

Motor-Kolbenmembrandosierpumpe

Extrem strapazierfähig

Die MEMDOS KMS LB/LA vereint die Leckagefreiheit der Membrandosierpumpen mit der Präzision der Kolbendosierpumpen und garantiert somit eine zuverlässige Dosierung.

Die MEMDOS KMS LB/LA ist eine strapazierfähige Pumpe mit hydraulisch ausgelenkter Membrane. Das vertikale Hydrauliksystem ist wartungsarm und benötigt keine komplizierten Entlüftungs- oder Nachfüllmechanismen. Ein integriertes Überdruckventil in der Hydraulikeinheit öffnet bei Überlastung und sorgt damit für Sicherheit. Die vorgespannte, rohrförmige Membrane gleicht ungleichmäßige Ansaugbedingungen selbständig aus. Die Dosierpumpe erreicht eine Ansaughöhe von bis zu 5 m. Über einen Steuerschieber kann die Dosiermenge im Betrieb oder Stillstand komfortabel reguliert werden ohne dabei die Hublänge zu verändern. Dies geschieht entweder manuell mithilfe der Hublängeneinstellung bzw. mithilfe eines Potentiometers oder automatisch mit einem 0/4 – 20 mA-Signal über einen Frequenzumrichter.

Funktionsübersicht

- Leistungsbereich 14 – 700 l/h, bis zu 200 bar
- Spannungsversorgung 115 V, 230 V oder 400 V
- Werkstoffausführungen in Edelstahl, Grauguss, Alloy 20 und PP
- Hubfrequenz stufenlos einstellbar von 0 – 100 %
- Für Frequenzumrichterbetrieb geeignet
- Integriertes hydraulisches Überströmventil
- Erfüllt API 675 Standard
- Automatische Hublängeneinstellung (optional)

Anwendungsbereiche

- Hochdruckanwendungen
- Industrielle Chemikalienzufuhr
- Trink- und Abwasserbehandlung
- Aufschlämmungsprozesse
- Öl- und Gasproduktion

safety is our concern

Die Strapazierfähige

MEMDOS KMS LB/LA - Motor-Kolbenmembrandosierpumpe 14 – 700 l/h, bis zu 200 bar

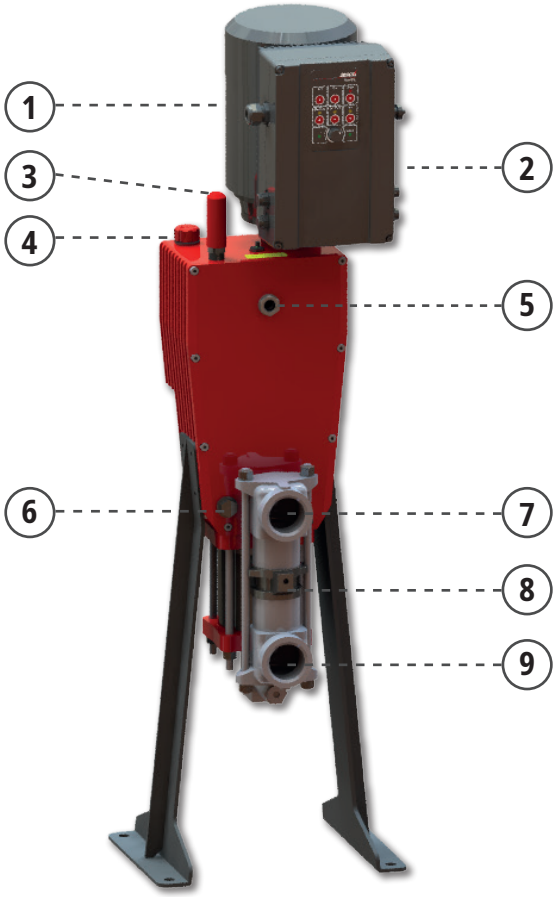

Aufbau der MEMDOS KMS

1. Antriebsmotor
2. Steuerung (nur LA)
3. Hublängeneinstellung
4. Öleinlass
5. Ölschauglas
6. Ölablass
7. Druckseitiger Anschluss
8. Dosierkopfentlüftung
9. Saugseitiger Anschluss

Abmessungen

Alle Maße in mm

Dosierkopfgröße	Maß A	Maß B
1/2"	325,2	438,3
1"	305,9	458,2
1 1/2"	271,7	453,2
2"	224,2	401,7

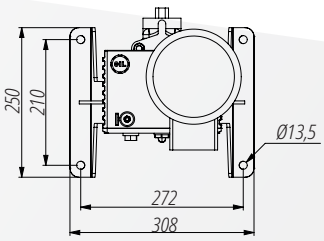

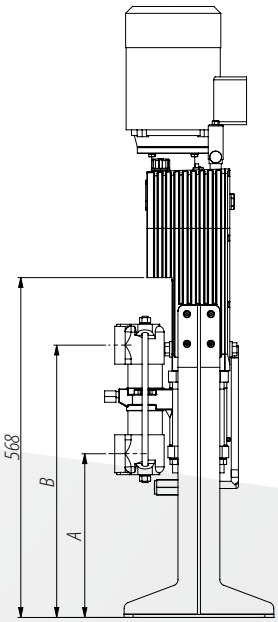

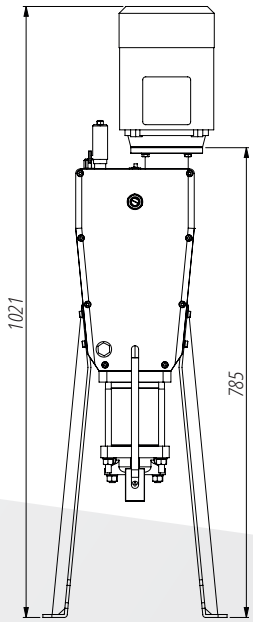

Betriebsarten	LB	LA
Manuell mit Hublängeneinstellung 0 – 100 %	•	•
Manuelle Drehzahlsteuerung 0 – 100 %	-	•
Externe Ansteuerung über Normsignal 0/4 – 20 mA	-	•

Ein- und Ausgänge	LB	LA
Freigabeeingang (extern Start/Stop)	-	•
Niveaueingang mit Vor- und Hauptalarm	-	•
Hub-Rückmeldeausgang	-	•
Alarm-Relaisausgang	-	•
Analogausgang mit Normsignal 0/4 – 20 mA	-	•

Technische Daten

MEMDOS KMS LB/LA			14	20	30	60	100	140	200	285	400	320	500	700
Förderleistung bei max. Gegendruck	50 Hz	l/h	13,5	21	29,4	63,5	98,8	138	203	284	396	320,9	499,2	697
	60 Hz	l/h	16,2	25,2	35,2	76,2	118,5	165,6	243,6	340,8	475,2	385	599	836,4
	50 Hz	US gal/h	3,5	5,5	7,7	16,7	26	36,4	53,5	75	104,5	84,7	131,7	184
	60 Hz	US gal/h	4,2	6,6	9,2	20	31,3	43,7	64,3	90	125,4	101,6	158,1	184
Max. Förderdruck		bar	~ 200			~ 50			~ 20			~ 10		
		psig	3000			750			300			150		
Max. Hubfrequenz	50 Hz	min^{-1}	83	130	181	83	130	181	83	130	181	83	130	181
	60 Hz	min^{-1}	99	156	217	99	156	217	99	156	217	99	156	217
Saughöhe für nicht ausgasende Medien		mWS	5											
Max. Zulaufdruck		mbar	500											
Kolbendurchmesser			1/2"			1"			1 1/2"			2"		
Ventilnennweite			DN10			DN15			DN20			DN30		
Spannungsversorgung	LB	Drehstrom	400/230 V 3ph - 50 Hz oder 460/270 V 9 ph - 60 Hz oder 400/230 V 3ph - 50 Hz oder 460/270 V 3ph - 60 Hz (für Frqz.-Umr.-Betrieb)											
		Wechselstrom	230 V 1ph - 50 Hz oder 120 V 1ph - 60 Hz											
	LA		230 V 1ph - 50/60 Hz oder 208 V 1ph - 50/60 Hz											
Schutzart			IP55											
Werkstoffausführungen			1.4401 (Edelstahl)											
Gewicht	LB	kg	51			53			60			70		
	LA	kg	56			58			64			73		
Zugelassene Umgebungstemperatur		°C	5 – 45*											
		°F	41 – 113*											
Zugelassene Medientemperatur	FKM	°C	0 – 82											
	FKM	°F	32 – 180											
	CSM	°C	0 – 65											
	CSM	°F	32 – 150											
Relative Luftfeuchtigkeit		%	max. 90											
Max. Schalldruckpegel		dB(A)	57 - 65											
Viskositätsgrenzen		mPa·s	300**/1000***											

* Ein Einsatz der Dosierpumpen bei Umgebungstemperaturen von unter 5 °C bzw. 41 °F muss individuell geprüft werden. Bitte nehmen Sie in solchen Fällen Kontakt mit dem Hersteller auf.

** Bei einer Viskosität ab ~300 mPa·s sind federbelastete Ventile zu verwenden.

*** Liegt die Viskosität über 1000 mPa·s muss dies individuell geprüft werden und die Hubfrequenz sollte zwischen 50 und 100 Hüben/min liegen.

PI-10910-01-V05 | Copyright 05.2023 by Lutz-Jesco GmbH
Technische Änderungen und Irrtümer vorbehalten

Folgen Sie uns auf:

Lutz-Jesco GmbH
Am Bostelberge 19 | D-30900 Wedemark | Telefon: +49 5130 5802-0 |E-Mail: info@lutz-jesco.com | www.lutz-jesco.com