Station de dosage CHC
EASYCHLORMIX
Instructions de service

Consultez les instructions de service !

L'exploitant est responsable des erreurs d'installation ou d'utilisation !

Mode d'emploi original

© Lutz-Jesco GmbH 2022

BA-65100-03-V03

Doser | *Les liquides*
Transporter | *Les gaz*
Régler | *Les systèmes*

Table des matières

1 Conseils au lecteur 4
1.1 Égalité de traitement générale 4
1.2 Explication des mots clés 4
1.3 Explication des signaux d'avertissement 4
1.4 Identification des avertissements 4
1.5 Identification des instructions de maniement 5

2 Sécurité 6
2.1 Avertissements généraux 6
2.2 Risques liés au non-respect des consignes de sécurité 7
2.3 Travailler dans le respect des règles de sécurité 7
2.4 Équipement de protection individuelle 7
2.5 Qualification du personnel 7

3 Utilisation conforme à l'usage prévu 8
3.1 Conseils relatifs à la responsabilité produit 8
3.2 Usage prévu 8
3.3 Principes 8
3.4 Fluides dosés non autorisés 8
3.5 Erreurs d'utilisation prévisibles 8

4 Description du produit 10
4.1 Contenu de la livraison 10
4.2 Description du fonctionnement 10
4.3 Structure de la station de dosage 10

5 Caractéristiques techniques 12

6 Dimensions 13
6.1 Dimensions de la console de pompe 13
6.2 Dimensions du bac de rétention 13
6.3 Dimensions des récipients 13

7 Installation 14
7.1 Consignes de montage 14
7.2 Installation des composants 14
7.3 Installation de la conduite d'évacuation 14
7.4 Installation de la canne d'injection 15
7.5 Installation de la station de dosage 15
7.6 Réglage de la pompe doseuse 15

8 Fonctionnement 16
8.1 Mise en service de la station de dosage 16
8.2 Remplissage du récipient livré 16
8.3 Remplacement du récipient livré 16

9 Mise à l'arrêt 17
9.1 Mise hors service de longue durée 17
9.2 Stockage 17
9.3 Élimination de la station de dosage 17
9.4 Envoi des récipients livrés 17

10 Maintenance 18

11 Analyse des pannes 19
11.1 Absence de débit ou débit trop faible sur la pompe doseuse 19
11.2 Aucune aspiration sur la pompe doseuse 19
11.3 Variation de débit 20
11.4 Aucun mouvement de course 20
11.5 Débit trop élevé de la pompe doseuse 20
11.6 Membrane fissurée ou se fissurant trop fréquemment 20
11.7 Le mousseur aérateur ne tourbillonne pas correctement 21

12 Pièces de rechange et accessoires 22
12.1 Pièces de rechange 22
12.2 Accessoires 22

13 Déclaration de non-opposition 23

14 Demande de garantie 24

© Lutz-Jesco GmbH 2022
Sous réserve de modifications techniques
220203

1 Conseils au lecteur

Les présentes instructions de service contiennent des informations et des règles à suivre pour une utilisation sécurisée de la station de dosage mobile d'hypochlorite de calcium (CHC) EASYCHLORMIX, conforme à l'usage prévu.

Observez toujours les principes suivants :

- Lisez l'intégralité des instructions de service avant la mise en service de l'installation.
- Assurez-vous que tous ceux travaillant avec ou sur la station de dosage ont lu les instructions de service et les respectent.
- Conservez ces instructions de service pendant toute la durée de vie de la station de dosage.
- Transmettez ces instructions de service à chaque nouveau propriétaire de la station de dosage.

1.1 Égalité de traitement générale

Dans ces instructions de service, quand la grammaire permet une classification par genre, la forme masculine sera toujours employée. Le texte restera ainsi neutre et sera plus facile à lire. Nous nous adressons aux hommes et aux femmes de la même manière. Nous prions les lectrices de faire preuve de compréhension pour cette simplification du texte.

1.2 Explication des mots clés

Dans ces instructions de service, différents mots-clés sont utilisés en combinaison avec les signaux d'avertissement. Les mots-clés expliquent la gravité des blessures possibles en cas de négligence du danger :

Mot clé	Signification
DANGER !	Désigne des risques immédiats. Le non-respect de cette remarque peut entraîner des blessures graves ou même mortelles.
AVERTISSEMENT !	Désigne une situation potentiellement dangereuse. Des blessures graves ou même mortelles peuvent résulter du non-respect de cette remarque.
ATTENTION !	Désigne une situation potentiellement dangereuse. Des blessures légères ou des dommages matériels peuvent résulter du non-respect de cette remarque.
REMARQUE !	Désigne une menace dont le non-respect peut entraîner des risques pour la machine et ses fonctions.

Tab. 1 : Explication des mots clés

1.3 Explication des signaux d'avertissement

Les signaux d'avertissement symbolisent le type et la source d'un risque immédiat :

Signaux d'avertissement	Type de danger
	Endroit dangereux
	Risques liés à la présence de tension électrique
	Risques liés à des substances corrosives
	Risques liés à des substances explosives
	Risques liés à un démarrage automatique
	Risque de dommages de l'équipement ou d'atteinte au fonctionnement

Tab. 2 : Explication des signaux d'avertissement

1.4 Identification des avertissements

Les avertissements doivent vous aider à reconnaître les dangers et à en éviter les conséquences fâcheuses.

Un avertissement est signalé de la manière suivante :

Signaux d'avertissement	**MOT CLÉ**
Description du danger. Conséquences en cas de non-respect. ⇨ La flèche signale une mesure de précaution que vous devez prendre afin de prévenir des risques.	

© Lutz-Jesco GmbH 2022

1.5 Identification des instructions de maniement

Les principes de maniement sont signalés de la manière suivante :

✓ Un principe de maniement à satisfaire avant de pouvoir passer aux étapes de maniement.

🛠 Un matériel (outils, produits auxiliaires, ...) nécessaire pour effectuer les instructions de manipulation.

Les instructions de maniement sont signalées de la manière suivante :

➔ Une instruction de maniement suivie d'aucune autre instruction de maniement.

1. Première instruction de maniement dans une séquence de manie-ments.

2. Deuxième instruction de maniement dans une séquence de manie-ments.

▶ Résultat des instructions de maniement précédentes.

✓ **Le maniement est achevé, le but est atteint.**

© Lutz-Jesco GmbH 2022
Sous réserve de modifications techniques
220203

2 Sécurité

2.1 Avertissements généraux

Les avertissements suivants vous permettront d'éviter les risques pouvant résulter de l'utilisation de la station de dosage. Les mesures visant à prévenir des dangers sont toujours valables, indépendamment des actions concrètes.

Vous trouverez les consignes de sécurité qui préviennent des dangers pouvant survenir lors de situations ou d'opérations spécifiques aux sous-chapitres correspondants.

DANGER !

Danger de mort par électrocution !

Des câbles mal raccordés, mal placés ou endommagés peuvent causer des blessures.

- ⇨ Ne branchez la station de dosage que sur une prise de courant de sécurité, protégée par un disjoncteur différentiel.
- ⇨ Remplacer immédiatement tout câble endommagé.
- ⇨ Ne pas utiliser de rallonge.
- ⇨ Ne pas enterrer les câbles.
- ⇨ Fixer les câbles pour réduire les risques de dommages causés par d'autres appareils.

DANGER !

Danger de mort dû à des explosions !

Dans des zones à risque d'explosion, l'utilisation d'appareils sans certification ATEX peut provoquer des explosions et entraîner le risque de blessures mortelles.

- ⇨ N'utilisez jamais la station de dosage EASYCHLORMIX dans des zones à risque d'explosion.

AVERTISSEMENT !

Formation incontrôlée de substances dangereuses !

Une utilisation non conforme à l'usage prévu de la station de dosage peut entraîner la formation incontrôlée de substances dangereuses. L'hypochlorite de calcium prévu ne peut être exclusivement dissous que dans de l'eau de qualité d'eau potable.

- ⇨ Pour remplir le récipient livré, utilisez exclusivement de l'eau de qualité d'eau potable.

AVERTISSEMENT !

Brûlures par acide ou brûlures provoquées par les fluides dosés !

Après la mise sous tension et en effectuant des travaux sur la pompe doseuse, sur les soupapes et les raccords, des restes du fluide dosé peuvent être éjectés du doseur de la pompe doseuse.

- ⇨ Raccorder les conduites de dosage avant d'établir l'alimentation électrique.
- ⇨ Contrôlez le serrage correct et l'étanchéité de tous les raccords vissés.
- ⇨ Portez l'équipement de protection individuelle prescrit.
- ⇨ Rincez la station de dosage à l'aide d'un liquide inoffensif (de l'eau ...).
- ⇨ Mettez les pièces hydrauliques hors pression.
- ⇨ Ne regardez jamais dans les extrémités ouvertes de conduites et de soupapes obstruées.

ATTENTION !

Risque accru d'accidents, lié à une qualification insuffisante du personnel !

Seul un personnel suffisamment qualifié pourra se charger du montage, de la commande et de l'entretien de la station de dosage. Une qualification insuffisante augmente le risque d'accidents.

- ⇨ Assurez-vous que seul un personnel suffisamment qualifié se charge d'effectuer toutes les opérations.
- ⇨ Empêchez toute personne non autorisée d'accéder à l'installation.

REMARQUE !

Tenez compte de la documentation des composants !

La lecture de la documentation de tous les composants est nécessaire à une installation, mise en service et utilisation fiables de la station de dosage.

- ⇨ Lisez la documentation des différents composants et tenez-en compte.

REMARQUE !

Restes d'eau dans les composants.

Avant l'envoi de la station de dosage, nous avons testé e fonctionnement correct de quelques-uns de ses composants. À la suite de ces tests fonctionnels, des restes d'eau peuvent encore se trouver dans les composants à la première installation. Ces restes absolument inoffensifs ne compromettent pas la mise en service.

© Lutz-Jesco GmbH 2022

2.2 Risques liés au non-respect des consignes de sécurité

Le non-respect des consignes de sécurité peut avoir pour conséquence un risque non seulement pour les personnes, mais encore pour l'environnement et les produits.

En détail, cela peut signifier concrètement :

- Défaillance des fonctions importantes de la pompe doseuse et de l'installation
- Échec des méthodes prescrites pour la maintenance et l'entretien
- Mise en danger des personnes due à des fluides dosés dangereux
- Mise en danger de l'environnement due à la fuite de substances

2.3 Travailler dans le respect des règles de sécurité

Outre les consignes de sécurité de ces instructions de service, il existe d'autres dispositions relatives à la sécurité devant être respectées :

- Les dispositions relatives à la prévention des accidents
- Les dispositions relatives à la sécurité et les conditions d'exploitation
- Les conseils de sécurité pour la manipulation de substances dangereuses
- Les normes et lois en vigueur

2.4 Équipement de protection individuelle

En fonction de la dangerosité du fluide dosé et de la nature des travaux à effectuer, le port d'un équipement de protection approprié sera indispensable. Les informations sur les équipements de protection nécessaires se trouvent dans les dispositions relatives à la prévention des accidents et dans les fiches de données de sécurité des fluides dosés.

Les équipements de protection nécessaires sont au minimum :

Équipement de protection nécessaire	
	Lunettes de protection
	Vêtements de protection
	Gants de protection

Tab. 3 : Équipement de protection nécessaire

Portez l'équipement de protection en effectuant les activités suivantes :

- Mise en service
- Travaux sur la pompe doseuse en service
- Mise hors service
- Travaux de maintenance
- Élimination

2.5 Qualification du personnel

Tous les travaux avec ou sur la station de dosage requièrent des connaissances et des capacités spéciales du personnel.

Tous ceux travaillant sur la station de dosage doivent satisfaire aux conditions suivantes :

- Être personnellement qualifié pour la tâche respective
- Être suffisamment qualifié pour la tâche respective
- Avoir été initié au maniement de la station de dosage
- S'être familiarisé avec les dispositifs de sécurité et leur fonctionnement
- S'être familiarisé avec les présentes instructions de service, et particulièrement avec les consignes de sécurité et avec les passages pertinents pour cette activité
- S'être familiarisé avec les prescriptions de base relatives à la sécurité du travail et à la prévention des accidents

De manière générale, l'ensemble du personnel doit posséder au moins l'une des qualifications minimales suivantes :

- Avoir reçu une formation de spécialistes, pour travailler de manière autonome sur la station de dosage
- Avoir été suffisamment instruit pour travailler sur la station de dosage sous la surveillance et sous la direction d'un spécialiste formé

Les présentes instructions de service différencient les groupes d'utilisateurs suivants :

2.5.1 Personnel compétent

En raison de sa formation professionnelle, de ses connaissances, de son expérience et de sa connaissance des dispositions pertinentes, le personnel compétent est à même de procéder aux travaux qui lui sont confiés et de reconnaître et d'éviter de manière autonome les risques possibles.

2.5.2 Personnel instruit

Lors d'une formation organisée par l'exploitant, le personnel a été instruit des tâches qui lui seront confiées et des risques susceptibles de se manifester en cas de comportement inapproprié.

Le tableau suivant reprend les qualifications du personnel prérequises pour les opérations correspondantes. Seul un personnel ayant la qualification correspondante pourra effectuer ces tâches !

Qualification	Tâches
Personnel compétent	■ Montage ■ Installation de l'hydraulique ■ Installation de l'équipement électrique ■ Mise en service ■ Mise hors service ■ Maintenance ■ Réparation ■ Élimination ■ Élimination de défauts
Personnel instruit	■ Stockage ■ Transport ■ Utilisation ■ Mise hors service ■ Maintenance ■ Élimination de défauts

Tab. 4 : Qualification du personnel

© Lutz-Jesco GmbH 2022
Sous réserve de modifications techniques
220203

3 Utilisation conforme à l'usage prévu

3.1 Conseils relatifs à la responsabilité produit

Une utilisation du produit non conforme à l'usage prévu peut porter préjudice au bon fonctionnement de l'appareil et à la protection prévue. Il en résulterait une extinction de toutes les prétentions en garantie !

Notez donc que dans les cas suivants, la responsabilité passe à l'exploitant :

- La station de dosage est utilisée d'une manière ne respectant pas les présentes instructions de service.
- Le produit est utilisé par des personnes n'étant pas suffisamment qualifiées pour la tâche correspondante.
- Les pièces de rechange ou accessoires utilisés ne sont pas d'origine.
- Des modifications non autorisées ont été effectuées sur l'installation.
- L'exploitant utilise d'autres fluides dosés que ceux indiqués dans la commande.
- L'exploitant utilise des fluides dosés dans des conditions n'ayant pas été décidées en accord avec le fabricant telles que des modifications de concentration, de densité, de température, d'impuretés, etc.

3.2 Usage prévu

La station de dosage CHC EASYCHLORMIX est destinée à l'usage suivant : fabrication sur place et dosage d'hypochlorite de calcium dans une solution aqueuse.

3.3 Principes

- Avant sa livraison, la station de dosage a été contrôlée chez le fabricant et exploitée dans des conditions définies (fluide dosé défini avec une densité et température définies, dimensions définies des conduites, etc.). Ces conditions pouvant différer sur chaque site d'exploitation, la capacité de refoulement de la pompe doseuse devra se faire en vérifiant sa capacité en litres dans l'installation de l'exploitant.
- Les informations sur les conditions d'installation et d'environnement (au chapitre 5 «Caractéristiques techniques» sur la page 12) doivent être observées.
- Les restrictions concernant la viscosité, la température et la densité des fluides dosés doivent être respectées. Les fluides dosés ne peuvent être utilisés qu'à des températures supérieures au point de congélation ou inférieures au point d'ébullition de chaque fluide.
- Les matériaux de la station de dosage et des pièces hydrauliques de l'installation conviendront au fluide dosé utilisé. Il convient de noter que la résistance de ces composants peut changer en fonction de la température du fluide et de la pression de service.

> Vous trouverez des informations sur la compatibilité des matériaux en combinaison avec les différents fluides dosés dans la liste des résistances du fabricant.
> Les informations de cette liste de résistances se basent sur les indications des fabricants des matériaux et sur leur expérience dans l'utilisation desdits matériaux.
> La résistance des matériaux dépendant de nombreux facteurs, cette liste ne peut constituer qu'une première aide d'orientation pour le choix des matériaux. Mais testez toujours l'équipement avec les produits chimiques utilisés dans des conditions d'utilisation.

- La station de dosage n'est pas destinée à des applications en extérieur sauf si des mesures de protection adéquates ont été prises.
- La pénétration de liquides et de poussière dans le boîtier ainsi que les rayons directs du soleil doivent être évités.
- Les pompes doseuses sans plaque signalétique et déclaration de conformité CE correspondantes pour les zones à risque d'explosion ne doivent jamais être utilisées dans des zones à risque d'explosion.

3.4 Fluides dosés non autorisés

La station de dosage ne peut s'utiliser pour le dosage des fluides et substances ci-dessous :

- Fluides gazeux
- Matières solides
- Fluides inflammables
- Fluides radioactifs
- Tous les autres fluides ne convenant pas à un débit via cette station de dosage

3.5 Erreurs d'utilisation prévisibles

Vous trouverez ci-dessous des informations sur les utilisations de la station de dosage ou de l'installation attenante, non conformes à l'usage prévu. Ce chapitre doit permettre d'identifier au préalable toutes les erreurs d'utilisation éventuelles et de les éviter.

Les erreurs d'utilisation prévisibles sont classées selon les différentes phases de vie du produit :

3.5.1 Erreur de montage

- Fixation instable ou inadaptée de la console de pompe

3.5.2 Installation hydraulique défectueuse.

- Lignes d'aspiration et de refoulement mal dimensionnées
- Raccord inapproprié des conduites en raison de mauvais matériaux ou de pièces de raccord inappropriées
- Inversion des lignes d'aspiration et de refoulement
- Endommagement des filets causé par un serrage trop important
- Canalisations tordues
- Surcharge causée par une trop grande différence de pression entre les soupapes d'aspiration et de refoulement

© Lutz-Jesco GmbH 2022

- Dépassement de la pression admissible sur les côtés d'aspiration et de refoulement
- Utilisation de pièces endommagées

3.5.3 Installation électrique défectueuse

- Raccordement de la tension de secteur sans conducteur de protection
- Réseau non protégé par fusibles ou ne satisfaisant pas aux normes
- Déconnexion de l'alimentation électrique non immédiate ou insuffisamment aisée à réaliser
- Mauvaises lignes pour la tension de secteur
- Absence de conducteur de protection

3.5.4 Erreur de mise en service

- Mise en service d'une installation endommagée
- Vannes d'arrêt fermées à la mise en service
- Lignes d'aspiration ou de refoulement obstruées, par ex. par des engorgements
- Personnel non informé avant la mise en service
- Remise en service après des travaux d'entretien sans rétablissement de tous les dispositifs de protection, fixations, etc.
- Vêtements de protection absents ou insuffisants

3.5.5 Erreur de fonctionnement

- Les dispositifs de protection ne fonctionnent pas correctement ou ont été démontés
- Transformation arbitraire de la station de dosage
- Défauts de fonctionnement ignorés
- Élimination des défauts de fonctionnement par du personnel insuffisamment qualifié
- Pontage du fusible externe
- Fonctionnement rendu difficile par un éclairage insuffisant ou des machines difficilement accessibles
- Utilisation impossible en raison d'un écran encrassé et difficilement lisible sur la pompe doseuse
- Débit de fluides dosés non conçus pour l'installation
- Vêtements de protection absents ou insuffisants

3.5.6 Erreur d'entretien

- Réalisation des travaux d'entretien pendant le fonctionnement
- Réalisation de travaux n'étant pas décrits dans les instructions de service
- Contrôles de bon fonctionnement insuffisants et irréguliers
- Aucun remplacement de pièces ou de câbles endommagés, à isolation insuffisante
- Aucune protection contre les remises en marche pendant les travaux d'entretien
- Utilisation de nettoyants provoquant des réactions avec le fluide dosé
- Nettoyage insuffisant de l'installation
- Produit de rinçage inapproprié
- Produit de nettoyage inapproprié
- Persistance de produits de nettoyage dans certaines pièces de l'installation
- Utilisation d'outils de nettoyage inappropriés
- Utilisation de mauvaises pièces de rechange ou de mauvais lubrifiants
- Contamination du fluide dosé par le lubrifiant
- Montage de pièces de rechange non conforme aux instructions de service
- Arrachage de pièces de l'installation
- Inversion des soupapes
- Conduites n'ayant pas toutes été raccordées
- Endommagement ou absence de montage de tous les joints
- Non remplacement des joints
- Non respect des consignes de sécurité
- Vêtements de protection absents ou insuffisants

3.5.7 Erreur lors de la mise hors service

- Élimination incomplète du fluide dosé
- Démontage des conduites pendant le fonctionnement de la pompe doseuse
- Le produit n'a pas été déconnecté de l'alimentation électrique
- Utilisation d'outils de démontage inappropriés
- Vêtements de protection absents ou insuffisants

3.5.8 Erreur lors de l'élimination

- Élimination non correcte du fluide dosé, des consommables et des matériaux
- Absence de marquage des substances dangereuses

© Lutz-Jesco GmbH 2022
Sous réserve de modifications techniques
220203

4 Description du produit

4.1 Contenu de la livraison

Veuillez comparer le bordereau de livraison avec le contenu de la livraison. La livraison contient les éléments suivants :

EASYCHLORMIX

- Pompe doseuse à membrane magnétique MAGDOS LDp
- Soupape multifonction PENTABLOC pour des tailles d'installation EASYCHLORMIX 05 à 6
- Soupape de contre-pression pour des tailles d'installation EASYCHLORMIX 10 et 15
- Canne d'injection SKD
- Console de la pompe
- Bac de rétention
- Tuyau (PVC renforcé par textile, 6/12 mm, longueur de 10 m)
- Conduite d'évacuation
- Jeu de panneaux d'avertissement
- Dispositif de remplissage avec vanne d'arrêt et dispositif d'absorption
- Ligne d'aspiration GF-2
- Instructions de service de la station de dosage
- Instructions de service des composants

EASYCHLORMIX light

- Pompe doseuse à membrane magnétique MAGDOS LDp
- Soupape multifonction PENTABLOC pour des tailles d'installation EASYCHLORMIX 05 à 6
- Soupape de contre-pression pour des tailles d'installation EASYCHLORMIX 10 et 15
- Canne d'injection SKD
- Tuyau (PVC renforcé par textile, 6/12 mm, longueur de 10 m)
- Ligne d'aspiration GF-2
- Instructions de service de la station de dosage
- Instructions de service des composants

4.2 Description du fonctionnement

L'hypochlorite de calcium (CHC) s'utilise principalement en désinfectant dans le traitement de l'eau. Les stations habituelles de dosage d'hypochlorite de calcium sont équipées de divers systèmes de chambres ou de dissolution que la solution doit traverser avant d'être prête à l'emploi en fluide dosé. Et le transvasement des granulés y présente notamment un risque.

Le récipient livré contenant les granulés CHC sera rempli quatre fois au maximum d'eau, une banderole à souches permettant de documenter ces différents remplissages.

La solution est continuellement agitée au moyen d'un mousseur aérateur modifié qui, par la ligne d'aspiration, presse de l'air dans le récipient livré, et maintenue en solution. À l'aide de la pompe doseuse MAGDOS LDp, commandée par une technique de mesure et de régulation ou un compteur d'eau, ce fluide dosé pourra être ajouté aux eaux des piscines et des bassins de baignade ou à d'autres eaux.

4.3 Structure de la station de dosage

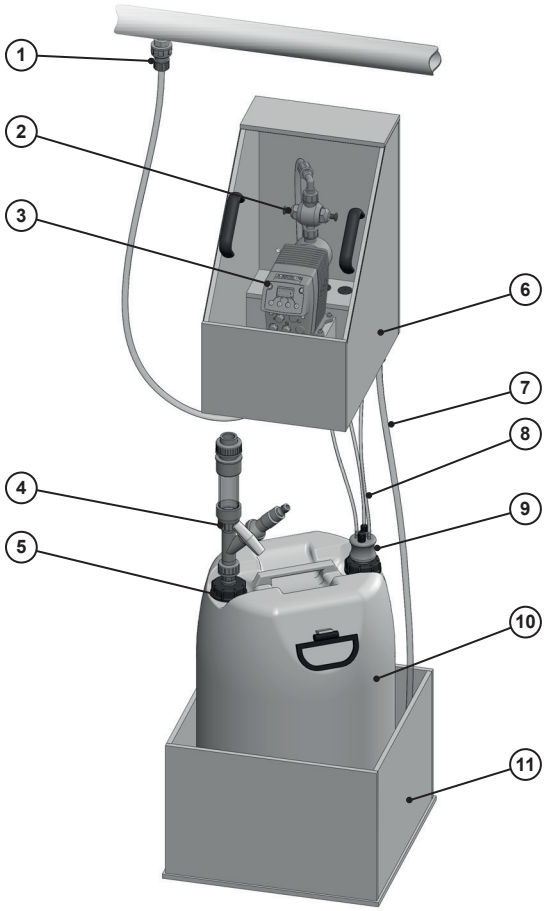

Fig. 1 : Aperçu de la station de dosage EASYCHLORMIX

Pos.	Désignation
1	Canne d'injection SKD
2	Soupape multifonction PENTABLOC/soupape de contre-pression (pour LDp 10 et LDp 15)
3	Pompe doseuse MAGDOS LDp
4	Dispositif de remplissage
5	Adaptateur K60x6 (pour récipients de 60 l)
6	Console de la pompe
7	Conduite d'évacuation
8	Tuyaux
9	Ligne d'aspiration GF-2
10	Récipients livrés
11	Bac de rétention

Tab. 5 : Numéros de position

© Lutz-Jesco GmbH 2022

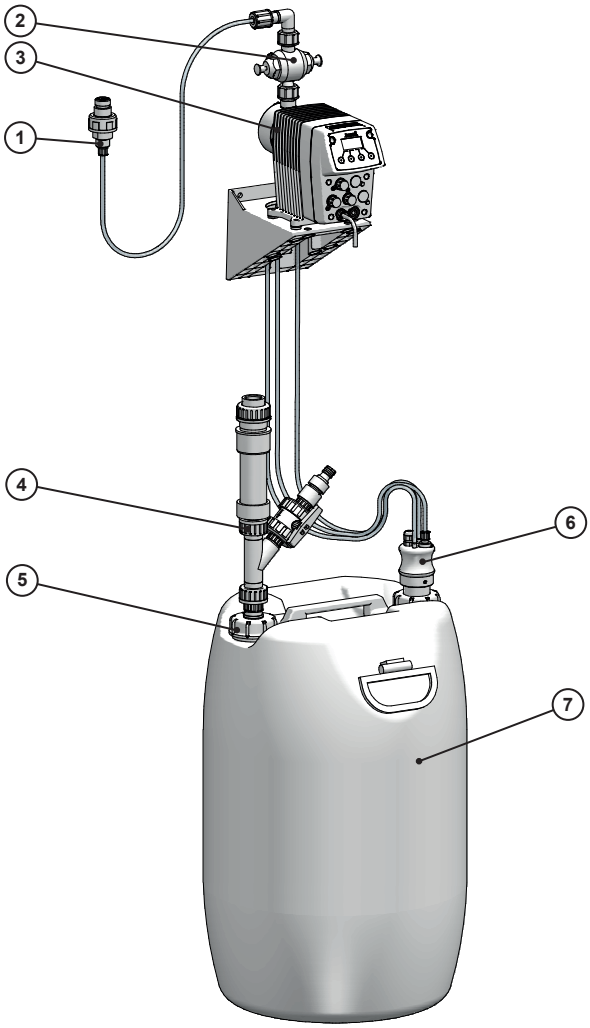

Fig. 2 : Aperçu de la station de dosage EASYCHLORMIX light

Pos.	Désignation
1	Canne d'injection SKD
2	Soupape multifonction PENTABLOC/soupape de contre-pression (pour LDp 10 et LDp 15)
3	Pompe doseuse MAGDOS LDp
4	Dispositif de remplissage
5	Adaptateur K60x6 (pour récipients de 60 l)
6	Ligne d'aspiration GF-2
7	Récipients livrés

Tab. 6 : Numéros de position

© Lutz-Jesco GmbH 2022
Sous réserve de modifications techniques
220203

5 Caractéristiques techniques

Il est à noter que certaines données ne sont fournies qu'à titre indicatif. La puissance réelle fournie par cette station de dosage dépend de différents facteurs. Vous trouverez des valeurs approximatives sur le débit à différentes pressions dans les instructions de service de la pompe doseuse MAG-DOS LDp.

Indications		**EASYCHLORMIX-Tailles**						
		05	**1**	**2**	**4**	**6**	**10**	**15**
Débit de chlore	g/h	33	67	159	246	383	524	713
Concentration de chlore	g/l	env. 50						
Débit à une contre-pression de l'ordre de 2 bars	l/h	0,661	1,337	3,171	4,914	7,669	10,48	14,26
Puissance consommée	W	8	13	19	25			
Alimentation en tension		230 V CA, 50 Hz						
Degré de protection		IP65						
Température ambiante max.*	°C	5 – 40						
Température maximale des fluides	°C	35						
Plage de dosage réglable	%	0 – 100						
Poids (installation au complet)	kg	23						
Poids (console murale)	kg	12						

Tab. 7 : Caractéristiques techniques

* L'utilisation de pompes doseuses à des températures ambiantes inférieures à 5°C doit faire l'objet d'un contrôle individuel. Prendre contact avec le fabricant.

© Lutz-Jesco GmbH 2022

6 Dimensions

Toutes les cotes sont indiquées en mm

6.1 Dimensions de la console de pompe

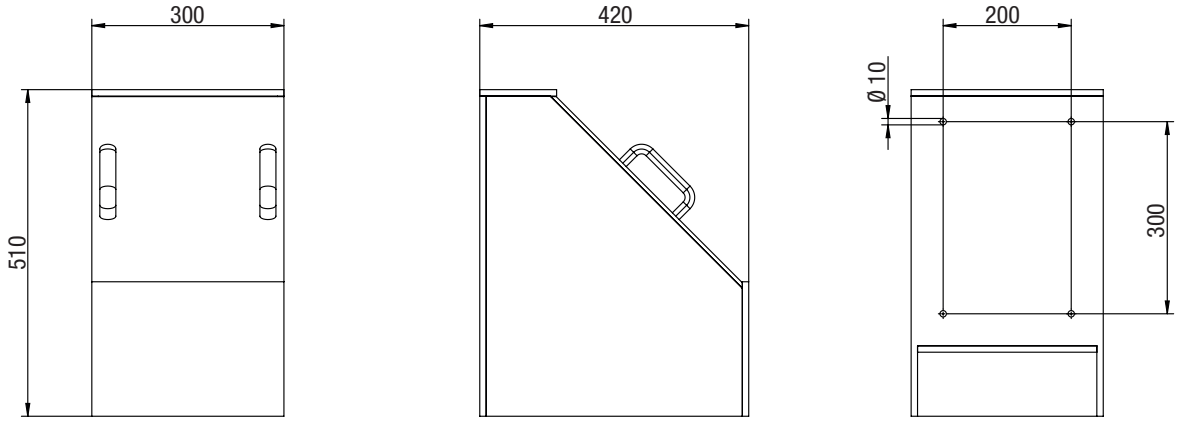

Fig. 3 : Dimensions de la console de pompe

6.2 Dimensions du bac de rétention

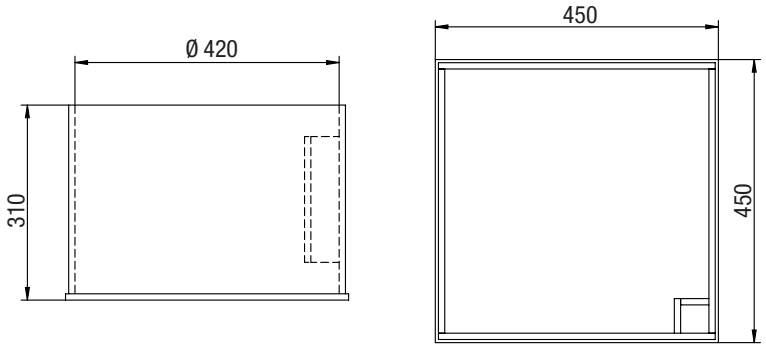

Fig. 4 : Dimensions du bac de rétention

6.3 Dimensions des récipients

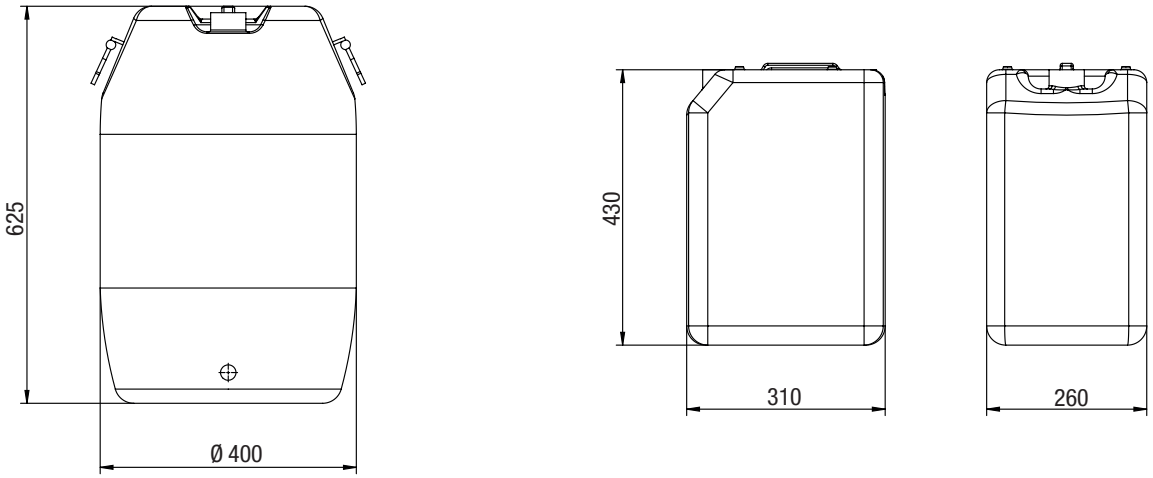

Fig. 5 : Dimensions des récipients

© Lutz-Jesco GmbH 2022
Sous réserve de modifications techniques
220203

7 Installation

DANGER !

Danger de mort par électrocution !

Les liquides conducteurs d'électricité peuvent pénétrer dans un boîtier de pompe, des connecteurs et des raccords de câbles insuffisamment protégés.

⇨ Assurez-vous que tous les composants satisfont au moins aux exigences de la classe de protection IP65.

⇨ Régler la pompe doseuse de sorte que l'eau ne puisse pas pénétrer dans le boîtier.

ATTENTION !

Risque de dommages corporels et matériels !

Des situations dangereuses (liées à des avaries ou à des poids importants, ...) peuvent résulter de l'installation de la station de dosage, de ses composants ou de pièces accessoires.

⇨ N'effectuez l'installation qu'à plusieurs.

⇨ Utilisez le cas échéant des dispositifs de levage externes pour procéder à l'installation si un maniement fiable de poids plus importants n'est pas possible.

7.1 Consignes de montage

Respectez les principes suivants pour l'installation :

- Montez la console de pompe doseuse à une hauteur adaptée.
- Respectez la température maximale de l'environnement et du fluide dosé conformément au chapitre 5 «Caractéristiques techniques» sur la page 12.
- Évitez tout ensoleillement direct.
- L'installation n'est pas destinée à des applications en extérieur sauf si des mesures de protection adéquates ont été prises afin d'éviter la pénétration d'eau et de poussières dans le boîtier.

7.2 Installation des composants

Votre Station de dosage CHC EASYCHLORMIX est livrée en partie prémontée. Le présent chapitre documente les différents composants nécessitant des manipulations supplémentaires, et il signale également des informations complémentaires se trouvant dans la documentation des composants.

Les étapes 1 à 3 seront sautées pour EASYCHLORMIX light.

Conditions de manipulation :

✓ La documentation de tous les composants est disponible.

Procédez aux étapes de travail suivantes :

1. En utilisant les vis fournies, montez la console de pompe (Pos. 6) à la verticale sur un mur plan. En veillant à une hauteur adaptée.
2. Placez le bac de rétention (Pos. 11) en-dessous de la console de pompe.
3. Placez le récipient livré (Pos. 10) dans le bac de rétention.
4. Ouvrez le raccord 24x3 ou le raccord K60x6, puis installez le dispositif de remplissage conformément aux instructions de service « Dispositif de remplissage ».
5. Ouvrez le deuxième raccord du récipient livré, puis installez la ligne d'aspiration GF-2 (Pos. 9) conformément aux instructions de service « Ligne d'aspiration GF-2 en PVC ».
6. Installez la soupape multifonction PENTABLOC/la soupape de contre-pression (pour LDp 10 et LDp 15) conformément aux instructions de service respectives.
7. Installez la canne d'injection SKD (Pos. 1) conformément au chapitre 7.4 «Installation de la canne d'injection» sur la page 15.

✓ **Les composants ont été installés avec succès.**

7.3 Installation de la conduite d'évacuation

Pas pour EASYCHLORMIX light.

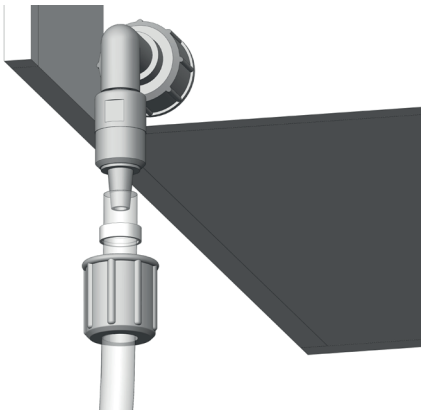

Fig. 6 : Installation de la conduite d'évacuation

Le présent chapitre décrit l'installation de la conduite d'évacuation (Pos. 7).

Conditions de manipulation :

✓ Le chapitre 7.2 «Installation des composants» sur la page 14 a été achevé avec succès.

Procédez aux étapes de travail suivantes :

➔ Raccordez la conduite d'évacuation au point arrière de raccordement du tuyau et posez la conduite d'évacuation dans le bac de rétention.

✓ **La conduite d'évacuation a été installée avec succès.**

© Lutz-Jesco GmbH 2022

7.4 Installation de la canne d'injection

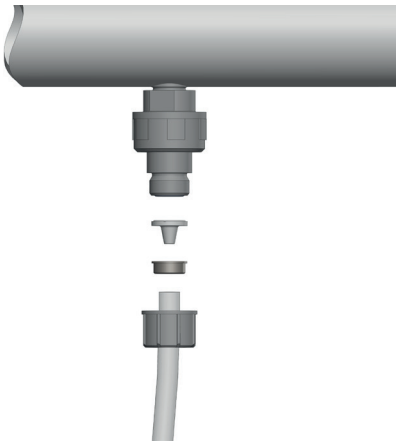

Fig. 7 : Vue éclatée de la canne d'injection

Le présent chapitre décrit l'installation de la canne d'injection sur la pompe doseuse.

Conditions de manipulation :

✓ Le chapitre 7.2 «Installation des composants» sur la page 14 a été achevé avec succès.

✓ Un tuyau de raccordement est disponible.

Procédez aux étapes de travail suivantes :

1. Raccordez le tuyau de raccordement au raccord de la canne d'injection du PENTABLOC/de la soupape de contre-pression, puis resserrez bien l'écrou d'accouplement à la main.
2. Raccordez le tuyau de raccordement à la canne d'injection.
3. Installez la canne d'injection dans votre tuyauterie externe. Vous pouvez faciliter le mélange en veillant à ce que l'orifice de sortie de la canne d'injection se trouve au centre de la conduite.

✓ **La canne d'injection a été installée avec succès.**

7.5 Installation de la station de dosage

Le présent chapitre décrit le raccordement de la station de dosage à une alimentation externe en eau et en courant.

Conditions de manipulation :

✓ Les raccords de tuyauterie de la pompe doseuse seront aussi courts que possible.

✓ Tous les raccords de tuyauterie sont libres, et le débit est assuré.

✓ Les boucles ont été évitées car des bulles de gaz peuvent s'y accumuler.

Procédez aux étapes de travail suivantes :

1. Vérifiez que la vanne d'arrêt du dispositif de remplissage est bien fermée, puis raccordez ce dispositif à une conduite d'eau externe.
2. Vérifiez que tous les composants de la station de dosage ont été correctement installés, puis raccordez le câble d'alimentation de la pompe doseuse à une alimentation électrique externe.

✓ **La station de dosage a été installée avec succès.**

7.6 Réglage de la pompe doseuse

Vous trouverez des informations plus détaillées sur le réglage de la pompe doseuse MAGDOS LDp dans les instructions de service séparées.

© Lutz-Jesco GmbH 2022
Sous réserve de modifications techniques
220203

8 Fonctionnement

AVERTISSEMENT !

Brûlures par acide ou brûlures provoquées par le fluide dosé !

En travaillant sur le doseur, sur les soupapes et sur les raccords, vous risquez d'entrer en contact avec le fluide dosé. Après la mise sous tension, des restes du fluide dosé peuvent être éjectés du doseur de la pompe doseuse.

⇨ Portez un équipement de protection individuelle adéquat.

⇨ Raccorder les conduites de dosage avant d'établir l'alimentation électrique.

⇨ Contrôlez le serrage correct et l'étanchéité de tous les raccords vissés.

⇨ Rincez la station de dosage à l'aide d'un liquide inoffensif (de l'eau, ...). Assurez-vous que ce liquide est compatible avec le fluide dosé.

⇨ Ne regardez jamais dans les extrémités ouvertes de conduites et de soupapes obstruées.

ATTENTION !

Risque de dommages corporels et matériels !

Le fluide dosé peut s'écouler lorsque des raccords (par ex. pour la purge) du doseur sont desserrés pendant le fonctionnement.

⇨ Respectez la fiche de données de sécurité de l'hypochlorite de calcium.

⇨ Nettoyez la station de dosage en cas de fuite du fluide dosé.

⇨ Éliminer le fluide dosé de manière appropriée.

ATTENTION !

Risque de démarrage automatique !

La pompe doseuse n'est dotée d'aucun interrupteur de marche/arrêt et peut commencer à pomper dès qu'elle est sous tension. Et du fluide dosé peut donc s'en échapper. En fonction du type et de la dangerosité du fluide dosé, il peut en résulter des blessures.

⇨ Arrêtez toujours la pompe doseuse avant de la mettre hors tension.

⇨ S'assurer que la pompe doseuse a été correctement installée avant de rétablir l'alimentation électrique.

8.1 Mise en service de la station de dosage

Condition préalable à la manipulation :

✓ La station de dosage a été montée et installée conformément au chapitre 7 «Installation» sur la page 14.

✓ Toutes les fixations mécaniques ont été contrôlées afin de s'assurer que leur résistance est suffisante.

✓ Les vis du doseur ont été serrées à la main.

✓ Tous les éléments hydrauliques ont été contrôlés afin de garantir une étanchéité suffisante et un sens d'écoulement correct.

✓ Ces instructions de service ainsi que la documentation de tous les composants ont été lues et comprises.

Pour la première mise en service, il convient d'utiliser de l'eau comme fluide dosé afin de contrôler l'étanchéité de l'installation et les fonctions de la pompe doseuse.

Lors de la première mise en service, il est recommandé de laisser la pompe doseuse aspirer sans contre-pression. Une décharge sur la soupape multifonction PENTABLOC est recommandée dans ce cas.

Exécutez les étapes de travail suivantes :

1. Raccordez le tuyau d'eau au raccord rapide de tuyau du dispositif de remplissage.
2. Ouvrez la vanne d'arrêt du dispositif de remplissage, puis faites couler de l'eau dans le récipient livré.
3. Arrêtez le remplissage dès que le repère du niveau de remplissage maximum a été atteint dans le récipient livré.
4. Fermez la vanne d'arrêt, puis séparez le tuyau d'eau du dispositif de remplissage.

➔ Ne quittez jamais le local pendant le remplissage !

➔ Fermez toujours la vanne d'arrêt à la main afin d'éviter tout débordement du récipient livré !

➔ Après tout remplissage, arrêtez toujours l'alimentation en eau externe, puis séparez le tuyau d'eau du dispositif de remplissage.

5. Mettez la pompe doseuse en service.
   - Vous trouverez les réglages nécessaires dans les instructions de service de la pompe doseuse.

✓ **Station de dosage mise en service.**

8.2 Remplissage du récipient livré

Le récipient livré peut être rerempli quatre fois au maximum.

Des banderoles à souches sont attachées au récipient livré. Ces banderoles peuvent s'utiliser pour documenter les différents remplissages. Documentez chaque remplissage du récipient livré.

8.3 Remplacement du récipient livré

Le récipient livré sera remplacé au plus tard après le quatrième remplissage Pour raccorder le dispositif de remplissage, suivez la description du chapitre 7.2 «Installation des composants» sur la page 14.

© Lutz-Jesco GmbH 2022

9 Mise à l'arrêt

9.1 Mise hors service de longue durée

ATTENTION !

Risque d'obstructions !

Après une mise hors service prolongée, des obstructions peuvent se présenter dans la station de dosage. L'hypochlorite de calcium contient aussi de la chaux pouvant se déposer dans la station et l'obstruer après un arrêt prolongé.

⇨ Avant de mettre la station de dosage hors service, pompez-y toujours 1 litre d'eau claire.

Le présent chapitre décrit la mise hors service prolongée de la station de dosage.

Conditions de manipulation :

✓ Une cuve contenant au moins 1 litre d'eau claire est disponible.

Procédez aux étapes de travail suivantes :

1. Désinstallez la ligne d'aspiration GF-2 (Pos. 9) du récipient livré, puis plongez-la dans une cuve contenant de l'eau claire. Refermez le récipient livré en utilisant son couvercle d'origine.
2. Désinstallez le dispositif de remplissage (Pos. 4) du récipient livré. Refermez le récipient livré en utilisant son couvercle d'origine.
3. Attendez que la pompe doseuse (Pos. 3) ait débité environ 1 litre d'eau claire.
4. Débrancher la pompe doseuse de l'alimentation électrique.
5. Séparez les tuyaux (Pos. 8) de la pompe doseuse, puis placez la ligne d'aspiration dans l'angle du bac de rétention, prévu à cet effet.

✓ **La station de dosage a été mise hors service avec succès.**

9.2 Stockage

Le présent chapitre décrit le stockage de la station de dosage.

Un stockage correct prolonge la durée de vie de la station de dosage. Tenez l'appareil à l'abri de toute influence négative (températures extrêmes, humidité élevée, poussière, produits chimiques, ...).

Conditions de manipulation :

✓ La station de dosage a été mise hors service conformément au chapitre 9.1 «Mise hors service de longue durée» sur la page 17.

Garantir les meilleures conditions de stockage possibles :

- Stockez l'appareil dans un endroit frais, sec, à l'abri de la poussière et modérément aéré
- Températures recommandées entre + 0 °C et + 50 °C
- L'humidité relative ne dépasse pas 90 %

9.3 Élimination de la station de dosage

REMARQUE !

Ne pas éliminer avec les ordures ménagères !

La station de dosage pouvant encore contenir des restes de la solution d'hypochlorite (selon le chapitre 9.1 «Mise hors service de longue durée» sur la page 17) même après une mise hors service prolongée, elle ne doit jamais être éliminée avec les ordures ménagères !

⇨ L'appareil doit être éliminé selon les lois et directives locales en vigueur.

⇨ Contactez votre fournisseur pour en apprendre davantage sur les possibilités d'élimination.

⇨ Respectez les instructions opérationnelles et les fiches de données de sécurité pour l'hypochlorite de calcium et la solution d'hypochlorite.

Conditions de manipulation :

✓ Le chapitre 9 «Mise à l'arrêt» sur la page 17 a été effectué avec succès.

Exécutez les étapes de travail suivantes :

1. Contactez votre fournisseur ou le fabricant pour en apprendre davantage sur les possibilités d'élimination.
2. Veillez à un envoi sans risque de la station de dosage.
3. Faites appel à l'élimination gratuite, proposée par le fabricant.

✓ **La station de dosage a été éliminée avec succès.**

9.4 Envoi des récipients livrés

Conditions de manipulation :

✓ Les récipients livrés ont été correctement refermés en utilisant les couvercles d'origine.

Exécutez les étapes de travail suivantes :

1. Attachez au récipient livré l'étiquette de retour (fournie) pour solution d'hypochlorite.
2. Veillez à un envoi sans risque du récipient livré.
3. Retournez le récipient livré à votre fournisseur.

✓ **Le récipient livré a été envoyé avec succès.**

© Lutz-Jesco GmbH 2022
Sous réserve de modifications techniques
220203

10 Maintenance

DANGER !

Danger de mort par électrocution !

Les pièces sous tensions peuvent causer des blessures mortelles.

⇨ Débrancher l'alimentation de la pompe doseuse avant de procéder aux travaux d'entretien.

⇨ Sécuriser la pompe doseuse contre tout redémarrage inopiné.

AVERTISSEMENT !

Brûlures par acide ou brûlures provoquées par le fluide dosé !

En travaillant sur le doseur, sur les soupapes et sur les raccords, vous risquez d'entrer en contact avec le fluide dosé. Après la mise sous tension, des restes du fluide dosé peuvent être éjectés du doseur de la pompe doseuse.

⇨ Portez un équipement de protection individuelle adéquat.

⇨ Raccorder les conduites de dosage avant d'établir l'alimentation électrique.

⇨ Contrôlez le serrage correct et l'étanchéité de tous les raccords vissés.

⇨ Rincez la station de dosage à l'aide d'un liquide inoffensif (de l'eau, ...). Assurez-vous que ce liquide est compatible avec le fluide dosé.

⇨ Ne regardez jamais dans les extrémités ouvertes de conduites et de soupapes obstruées.

ATTENTION !

Risque de dommages corporels et matériels !

La pompe doseuse peut générer une pression multiple de sa pression nominale. En cas de panne ou d'usure du doseur, des conduites ou des joints utilisés, du fluide dosé peut s'écouler.

⇨ Procéder aux travaux d'entretien aux intervalles d'entretien recommandés.

Intervalles de maintenance

Ce tableau fournit un aperçu des travaux de maintenance à effectuer et des intervalles à respecter.

Vous trouverez les intervalles d'entretien des différents composants dans les instructions de service respectives.

Travaux à effectuer	Fréquence
Contrôle visuel	Avant toute utilisation
Contrôlez le serrage correct des raccords	Avant toute utilisation
Nettoyage des clapets d'aspiration et de refoulement	Régulièrement
Contrôler l'intégrité des raccords électriques	Régulièrement
Échange de charbon actif du dispositif de remplissage	Tous les ans

Tab. 8 : Consignes et intervalles d'entretien

© Lutz-Jesco GmbH 2022

11 Analyse des pannes

Vous trouverez ci-dessous les informations relatives à l'élimination des défauts sur le produit ou l'installation. Si vous ne réussissez pas à réparer le défaut, veuillez contacter le fabricant afin d'obtenir de plus amples informations sur la marche à suivre ou renvoyer la pompe doseuse pour réparation.

11.1 Absence de débit ou débit trop faible sur la pompe doseuse

Cause possible	Remède
Mauvais type de pompe doseuse sélectionné	➔ Contrôler les caractéristiques techniques de la pompe doseuse et, le cas échéant, choisir un type avec une capacité de refoulement supérieure
Soupape perméable ou obstruée	➔ Nettoyer la soupape et purger la pompe doseuse. ➔ Serrer les raccords à vis
Soupape mal montée	➔ Remonter la soupape S'assurer que les billes de clapets se trouvent au-dessus des sièges de clapets.
Soupape endommagée (par ex. billes de clapet)	➔ Remplacer les pièces endommagées ou remplacer la soupape par une neuve
Fuite sur la ligne d'aspiration	➔ Étanchéifier les zones perméables ou remplacer les pièces
Ligne d'aspiration bouchée	➔ Nettoyer la ligne d'aspiration
Vannes d'arrêt fermées	➔ Ouvrir les vannes d'arrêt Contrôler la présence de dommages éventuels sur la pompe doseuse
Hauteur d'aspiration trop élevée	➔ Régler la pompe doseuse sur Alimentation ou réduire la hauteur d'aspiration ➔ Installer un auxiliaire d'aspiration
Alimentation électrique interrompue	➔ Rétablir l'alimentation électrique
Caractéristiques électriques de la pompe doseuse ne correspondant pas aux caractéristiques du réseau	➔ Contrôler l'installation électrique

Tab. 9 : Type de défaut : le débit de la pompe doseuse est inexistant ou trop faible

Cause possible	Remède
Contre-pression trop élevée (mesurée au point d'injection de la pompe doseuse)	➔ Nettoyer la canne d'injection bouchée. ➔ Supprimer les pics de pression dus à des conduites trop longues en montant des amortisseurs de pulsations ➔ Vérifier le fonctionnement des soupapes de sécurité

Tab. 9 : Type de défaut : le débit de la pompe doseuse est inexistant ou trop faible

11.2 Aucune aspiration sur la pompe doseuse

Cause possible	Remède
Soupape perméable ou obstruée	➔ Nettoyer la soupape et purger la pompe doseuse. ➔ Serrer les raccords à vis
Soupape mal montée	➔ Remonter la soupape S'assurer que les billes de clapets se trouvent au-dessus des sièges de clapets.
Soupape endommagée (par ex. billes de clapet)	➔ Remplacer les pièces endommagées ou remplacer la soupape par une neuve
Fuite sur la ligne d'aspiration	➔ Étanchéifier les zones perméables ou remplacer les pièces
Ligne d'aspiration obstruée (par ex. filtre de la soupape à pied)	➔ Nettoyer la ligne d'aspiration
Vannes d'arrêt fermées	➔ Ouvrir les vannes d'arrêt Contrôler la présence de dommages éventuels sur la pompe doseuse
Hauteur d'aspiration trop élevée	➔ Régler la pompe doseuse sur Alimentation ou réduire la hauteur d'aspiration ➔ Installer un auxiliaire d'aspiration
Alimentation électrique interrompue	➔ Rétablir l'alimentation électrique
Soupapes sèches	➔ Humidifier le doseur et les soupapes ➔ Purger le doseur
Air dans la ligne d'aspiration et pression simultanée sur la soupape de refoulement	➔ Purger le doseur ou les conduites

Tab. 10 : Type de défaut : la pompe doseuse n'aspire pas

© Lutz-Jesco GmbH 2022
Sous réserve de modifications techniques
220203

11.3 Variation de débit

Cause possible	Remède
Soupape perméable ou obstruée	➔ Nettoyer la soupape et purger la pompe doseuse. ➔ Serrer les raccords à vis
Soupape endommagée (par ex. billes de clapet)	➔ Remplacer les pièces endommagées ou remplacer la soupape par une neuve
Fuite sur la ligne d'aspiration	➔ Étanchéifier les zones perméables ou remplacer les pièces
Ligne d'aspiration bouchée	➔ Nettoyer la ligne d'aspiration
Caractéristiques électriques de la pompe doseuse ne correspondant pas aux caractéristiques du réseau	➔ Contrôler l'installation électrique
Pression côté aspiration trop élevée (pompe doseuse siphonnée)	➔ Monter une soupape de contre-pression sur la ligne de refoulement.
Pics de pression causés par des accélérations sur les conduites d'aspiration longues	➔ Installer un régulateur de pression d'aspiration
Dosage imprécis causé par des hauteurs d'alimentation positive et négative variables	➔ Installer un régulateur de pression d'aspiration
Contre-pression trop élevée (mesurée au point d'injection de la pompe doseuse)	➔ Nettoyer la canne d'injection bouchée. ➔ Supprimer les pics de pression dus à des conduites trop longues en montant des amortisseurs de pulsations ➔ Vérifier le fonctionnement des soupapes de sécurité

Tab. 11 : Type de défaut : le courant de débit fluctue

11.4 Aucun mouvement de course

Cause possible	Remède
Ressort de rappel rompu	➔ Contacter le fabricant
Alimentation électrique interrompue	➔ Rétablir l'alimentation électrique
Caractéristiques électriques de la pompe doseuse ne correspondant pas aux caractéristiques du réseau	➔ Contrôler l'installation électrique

Tab. 12 : Type de défaut : aucun mouvement de course

Cause possible	Remède
Pics de pression causés par des accélérations sur les conduites d'aspiration longues	➔ Installer un régulateur de pression d'aspiration
Contre-pression trop élevée (mesurée au point d'injection de la pompe doseuse)	➔ Nettoyer la canne d'injection bouchée. ➔ Supprimer les pics de pression dus à des conduites trop longues en montant des amortisseurs de pulsations ➔ Vérifier le fonctionnement des soupapes de sécurité

Tab. 12 : Type de défaut : aucun mouvement de course

11.5 Débit trop élevé de la pompe doseuse

Cause possible	Remède
Pression côté aspiration trop élevée (pompe doseuse siphonnée)	➔ Monter une soupape de contre-pression sur la ligne de refoulement.
Pics de pression causés par des accélérations sur les conduites d'aspiration longues	➔ Installer un régulateur de pression d'aspiration

Tab. 13 : Type de défaut : le débit de la pompe doseuse est trop élevé

11.6 Membrane fissurée ou se fissurant trop fréquemment

Cause possible	Remède
Vannes d'arrêt fermées	➔ Ouvrir les vannes d'arrêt Contrôler la présence de dommages éventuels sur la pompe doseuse
Pics de pression causés par des accélérations sur les conduites d'aspiration longues	➔ Installer un régulateur de pression d'aspiration
Matériaux ne convenant pas au fluide dosé utilisé	➔ Contrôler la résistance des matériaux
Membrane n'ayant pas été vissée jusqu'à la butée dans le coulisseau	➔ Visser la nouvelle membrane jusqu'à la butée

Tab. 14 : Type de défaut : la membrane est déchirée ou se déchire fréquemment

© Lutz-Jesco GmbH 2022

Cause possible	Remède
Contre-pression trop élevée (mesurée au point d'injection de la pompe doseuse)	➔ Nettoyer la canne d'injection bouchée. ➔ Supprimer les pics de pression dus à des conduites trop longues en montant des amortisseurs de pulsations ➔ Vérifier le fonctionnement des soupapes de sécurité
Dépôts de fluide dans le doseur	➔ Prévoir le rinçage du doseur

Tab. 14 : Type de défaut : la membrane est déchirée ou se déchire fréquemment

11.7 Le mousseur aérateur ne tourbillonne pas correctement

Cause possible	Remède
Feutre d'aspiration souillé	➔ Nettoyez le feutre d'aspiration ou remplacez-le éventuellement
Tuyau d'air plié	➔ Remplacez le tuyau d'air.
Pompe à gaz défectueuse	➔ Contacter le fabricant

Tab. 15 : Type de défaut : le mousseur aérateur ne tourbillonne pas

© Lutz-Jesco GmbH 2022
Sous réserve de modifications techniques
220203

12 Pièces de rechange et accessoires

12.1 Pièces de rechange

Description	N° article
Kit de pièces de rechange, kit de membranes ■ LDp 05, LDp 1 ■ LDp 2, LDp 4 ■ LDp 6, LDp 10, LDp 15	 41431 41441 41443
Kit de pièces de rechange, doseur avec soupapes ■ LDp 05, LDp 1 ■ LDp 2, LDp 4 ■ LDp 6, LDp 10, LDp 15	 41433 41445 41447
Jeu de pièces de rechange PENTABLOC PVC	41435
Jeu de joints pour dispositif de remplissage	41427
Filtre à charbon actif 0,1 litre	41437
Remplissage pour filtre à charbon actif, 3 litres	41439

Tab. 16 : Pièces de rechange

12.2 Accessoires

Description	N° article
Tuyau en PVC ■ 4/6 mm ■ 6/12 mm	 97181 97120
Raccord pour le dispositif de remplissage ■ Convenant à des récipients livrés de 25 litres ■ Convenant à des récipients livrés de 60 litres	 41428 41429
Nez de robinet G1/2'' (raccord d'eau externe)	41415
Nez de robinet coudé et articulé G1/2'' (raccord d'eau externe)	88860
Canne d'injection complète 6/12	12300366
Soupape multifonction PENTABLOC	12601075
Kit pour soupape de contre-pression PN16	12500372
Ligne d'aspiration en PVC ■ 460 mm pour des récipients de 25 l ■ 630 mm pour des récipients de 60 l	 12200982 12200983
Granulés d'hypochlorite de calcium ■ Récipients de 25 l ■ Récipients de 60 l	 97915 97925
Remplissage au charbon actif, granulométrie 2 mm ■ 0,1 l ■ 3,0 l	 41437 41439
Équipement de protection contre les produits chimiques	19800021

Tab. 17 : Accessoires

© Lutz-Jesco GmbH 2022

13 Déclaration de non-opposition

Copiez cette déclaration, apposez-la à l'extérieur de l'emballage et envoyez-la avec l'appareil !

Déclaration de non-opposition - Formulaire

À remplir séparément pour chaque appareil et à fixer de manière visible sur l'appareil!

Nous vous remettons l'appareil suivant pour réparation:

Appareil et type d'appareil: ..... N° de référence:.....

N° d'ordre:..... Date de livraison: .....

Raison de la réparation: .....

.....

.....

Fluide refoulé

Désignation: ..... Irritant: ☐ oui ☐ non

Propriétés: ..... Corrosif: ☐ oui ☐ non

Nous assurons par le présent que l'intérieur et l'extérieur de l'appareil ont été soigneusement nettoyés avant l'expédition et que l'appareil ne contient aucune matière chimique, biologique et radioactive dangereuse pour la santé et qu'il a été purgé de toute huile.

Si le fabricant devait appliquer d'autres mesures de nettoyage nécessaires, les frais occasionnés nous seront facturés.

Nous garantissons que les indications ci-dessus sont correctes et complètes et que l'expédition a été effectué conformément aux dispositions légales.

Entreprise / adresse:..... Téléphone: .....

..... Télécopie: .....

..... Email:.....

Numéro de client: ..... Interlocuteur:.....

Date, signature: .....

© Lutz-Jesco GmbH 2022
Sous réserve de modifications techniques
220203

14 Demande de garantie

Demande de garantie

Veuillez la copier et l'envoyer avec l'appareil!

En cas de panne de l'appareil à l'intérieur de la période de garantie, nous vous prions de nous le retourner à l'état nettoyé et de joindre le formulaire intégralement rempli.

Expéditeur

Entreprise: ..... N° de tél.: ..... Date: .....

Adresse: .....

Interlocuteur: .....

N° d'ordre du fabricant: ..... Date de livraison: .....

Type d'appareil: ..... N° de série:.....

Débit nominal / Pression nominal:.....

Description du défaut:.....

.....

.....

.....

.....

.....

.....

Conditions d'utilisation de l'appareil

Site de mise en œuvre/désignation de l'installation:.....

.....

.....

Accessoires éventuellement utilisés:.....

.....

.....

.....

.....

Mise en service (date):.....

Durée de fonctionnement (heures de service approx.):.....

Veuillez-nous indiquer les particularités de l'installation et joindre le cas échéant un croquis avec les indications relatives au matériel, au diamètre, à la longueur et à la hauteur.

© Lutz-Jesco GmbH 2022

Lutz-Jesco GmbH

Am Bostelberge 19
D-30900 Wedemark

Téléphone : +49 5130 5802-0
info@lutz-jesco.com
www.lutz-jesco.com

Instructions de service
EASYCHLORMIX

Copyright 2022 by Lutz-Jesco GmbH