Proteção contra sobrepressão

Válvula de purga de segurança e válvula de purga de segurança PLUS

Proteção contra sobrepressão

As instalações de dosagem de gás cloro modernas no tratamento de águas funcionam de acordo com o processo de vácuo segundo a norma DIN 19606. O regulador de vácuo, enquanto componente de segurança central, encontra-se geralmente diretamente na válvula do recipiente de cloro. Este assegura nas tubagens seguintes uma pressão de serviço inferior à pressão atmosférica. Desta forma, o cloro não pode escapar mesmo em caso de fuga, visto que a subpressão só aspira ar.

Podem ocorrer avarias em todas as instalações técnicas, por exemplo, devido à sujidade nos aparelhos. Nestes casos, pode formar-se uma sobrepressão no sistema de vácuo. É este o motivo pelo qual a norma DIN 19606 prevê uma válvula de purga de segurança.

Válvula de purga de segurança

A válvula de purga de segurança já se abre perante uma baixa sobrepressão, deixando o gás cloro escapar especificamente em zonas não perigosas. Na maioria dos casos, encontra-se ligado um cartucho de carvão ativo, o qual adsorve quantidades inofensivas. No caso de avarias graves, o cloro flui para o sensor do aparelho de alerta de gás e dispara um alarme.

Funções

- Proteção contra sobrepressão no sistema de vácuo
- Pressão de resposta da válvula de purga aprox. 30 mbar
- Materiais em contacto com o fluido PVC, FPM
- Fornecimento incl. suporte de parede

Válvula de purga de segurança PLUS

Esta válvula oferece uma função dupla. Para além da função da válvula de purga de segurança, inclui um contacto elétrico. Este já comuta antes da abertura da válvula de purga e avisa sobre um alarme iminente. Desta forma, a equipa de manutenção pode eliminar a causa da avaria antes de ocorrer um alarme.

Funções

- Proteção contra sobrepressão no sistema de vácuo
- Sinal elétrico antes do disparo de um alarme de gás
- Pressão de resposta da válvula de purga aprox. 30 mbar
- Pressão de resposta do contactor aprox. 15 mbar
- Materiais em contacto com o fluido PVC, PVDF, FPM
- Fornecimento incl. suporte de parede

Especificações técnicas

Válvula de purga de segurança		
Pressão de resposta da válvula de purga	mbar	aprox. +30
Pressão do sistema no caso de uma capacidade de dispersão de 1 kg/h de cloro	mbar	máx. +40
Pressão de resposta do contactor	mbar	-
Capacidade de carga do contacto		-
Sentido de comutação do contacto		-
Pressão de serviço admissível	bar	-1 – 0
Diâmetro nominal		DN 6
Materiais em contacto com o fluido		PVC, FPM
Peso com suporte de parede	g	aprox. 400

Válvula de purga de segurança PLUS		
Pressão de resposta da válvula de purga	mbar	aprox. +30
Pressão do sistema no caso de uma capacidade de dispersão de 1 kg/h de cloro	mbar	máx. +40
Pressão de resposta do contactor	mbar	aprox. +15
Capacidade de carga do contacto		48 V / 0,5 A / 10 W
Sentido de comutação do contacto		NC
Pressão de serviço admissível	bar	-1 – 0
Diâmetro nominal		DN 6
Materiais em contacto com o fluido		PVC, PVDF, FPM
Peso com suporte de parede	g	aprox. 1300

Dimensões

Válvula de purga de segurança

Todas as dimensões em mm

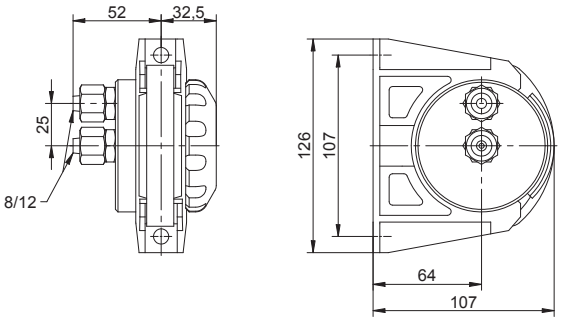

Válvula de purga de segurança PLUS

Todas as dimensões em mm

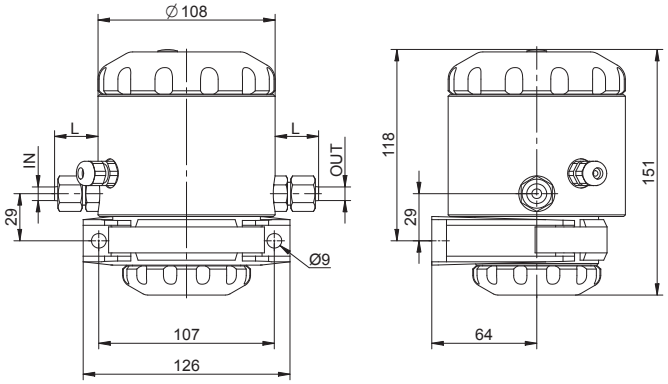

Ligação (IN/OUT)	Dimensão L
Ligação de mangueira 8/12 mm	26,5
Ligação de mangueira 12/16 mm	36,5
União roscada PVC DN12/Ø 16 mm	47,5

Acessórios opcionais

Cartucho de carvão ativo

Com suporte e mangueira de 3 m para montagem na tubagem de purga.

Retém quantidades reduzidas de cloro e impede o alarme de gás cloro em caso de fugas de curta duração causadas pelo sistema.

Ligação para mangueira PE Ø 8/12

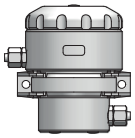

Válvula de retenção de segurança

Aumenta a segurança através de um bloqueio completo da tubagem de vácuo em caso de paragem do injetor

PI-24110-09-V02 I Copyright 05.2017 by Lutz-Jesco GmbH
Reservado o direito a alterações técnicas e erros

Lutz-Jesco GmbH
Am Bostelberge 19
30900 Wedemark
Telefone: +49 5130 5802-0
Telefax: +49 5130 580268
E-mail: info@lutz-jesco.com
Internet: www.lutz-jesco.com