De Slimme

MEMDOS SMART - Stappenmotor-Membraandoseerpompen 2,4 – 30,7 l/uur en tot 20 bar

Chemicaliën betrouwbaar gedoseerd

Voor veeleisende en complexe doseertoepassingen biedt de stappenmotor-membraandoseerpomp MEMDOS SMART een veelvoud aan attractieve oplossingen. Met de innovatieve aandrijving kan de doseerpomp ook zeer kleine volumes met grote nauwkeurigheid doseren. Vanwege het asynchrone mechanisme met verschillende snelheden bij de zuig- en persslag wordt een homogene en pulsatie-gereduceerde dosering mogelijk gemaakt.

De MEMDOS SMART is in vier varianten met verschillende bedrijfsfuncties beschikbaar. Het capaciteitsbereik strekt van 2,4 l/uur bij 20 bar tot 30,7 l/uur bij 3 bar.

Afhankelijk van de toepassing kan de doseerpomp in verschillende materialen en aansluitingen aan de zuig- en perszijde geleverd worden. Voor optimale resultaten en snelle installatie zijn toebehorensets beschikbaar bestaande uit slang, injectiestuk en zuigleiding.

Veelzijdige toepassing

De aandrijving van de MEMDOS SMART is volledig regelbaar. De stappenmotor, met een verslijtvrije tandriemaandrijving, zorgt voor een zeer gelijkmatige dosering.

Optioneel is de MEMDOS SMART ook met een ethernet-aansluiting verkrijgbaar. Via de netwerkaansluiting kunnen slagfrequentie, aantal slagen, looptijd, batch en veel meer aangestuurd worden. Voorts worden fouten en storingen van de pomp doorgegeven.

De MEMDOS SMART heeft op basis van de compacte bouwvorm een minimale inbouwruimte nodig. Daardoor laat deze zich ook in kleine compacte doseersystemen integreren. Afhankelijk van de toepassing kan de pomp in drie verschillende posities gemonteerd worden, staand resp. links- of rechtsgericht of aan de wand.

Functie overzicht

MEMDOS SMART	LB	LD	LK	LP
Doseerkopontluchting (kunststofuitvoering)	•	•	•	•
Grafisch display (*met menu in meerdere talen)	-	•	•*	•*
Wachtwoordbescherming	-	•	•	•
Weergave van de vloeistofhoeveelheid in verschillende eenheden	-	-	•	•
Slow-mode voor hoger visceuze vloeistoffen	-	-	•	•
Membraanwisselprogramma	-	-	•	•
Calibreerfunctie	-	-	•	•

Bedrijfsmodi	LB	LD	LK	LP
Handbediening 0 – 100 %	•	•	•	•
Externe aansturing met impulsvarianten	-	•	•	•
Externe aansturing impuls watermeter PPM en PERC	-	-[1]	•	•
Batchdosering met interval- en *timerfunctie	-	-	•	•*
Externe aansturing over normsignaal 0/4 - 20 mA	-	-	-	•

In- en uitgangen	LB	LD	LK	LP
Vrijgave-ingang (externe Start/Stop)	•	•	•	•
Niveau-ingang met voor- en hoofdalarm	-	•	•	•
Slag-terugmeldings-uitgang	-	-	•	•
Alarm-relaisuitgang	-	-	•	•
Ingang voor doorstroombewaking	-	-	-	•
Membraanbreukherkenning (optioneel)	-	-	-	•
Ethernet aansluiting (optioneel)	-	-	-	•

Alle Memdos L serie pompen zijn WQA gecertificeerd.

Technische gegevens

MEMDOS SMART			2	5	10	15	20	30
Capaciteit bij max. tegendruk		l/uur	2,4	5,1	10,7	13,7	20,4	30,7
		ml/slag	0,22	0,57	1,19	1,52	2,27	3,41
Maximale vloeistofdruk		bar	20 (16*)	16	10	6	5	3
Capaciteit bij gemiddelde tegendruk		l/uur	2,6	5,7	11,3	14,4	21,2	31
		ml/slag	0,28	0,63	1,26	1,60	2,36	3,44
Gemiddelde vloeistofdruk		bar	10	8	5	3	2,5	1,5
Nominale slagfrequentie		min^{-1}	150					
Zuighoogte voor niet uitgassende vloeistoffen		mWK	3					
Maximale toestroomdruk		mbar	800					
Diameter van het membraan		mm	33	39		54		
Ventielgrootte			DN3**/DN4	DN4				
Elektrische voeding			110 – 240 V, -10 % / +5 %, 50/60 Hz					
Vermogen		W	25					
Beschermingsklasse			IP 65 (met afdekkap op de aansluitingen)					
Isolatieklasse			F					
Materialen			PVC, PP, PVDF, RVS					
Gewicht	PVC, PP, PVDF	kg	~ 2,2					
	RVS (316 Ti)	kg	~ 3,3					
Toegestane omgevingstemperatuur		°C	5 – 45 (met PVC-delen 5 – 40)					
Toegestane vloeistoftemperaturen		°C	80 (met PVC-delen 35, met PP-delen 60)					

* bij PVC-uitvoering

** DN3 alleen voor dubbelkogelventielen

[1] zie online help Berekeningsprogramma voor hulp bij het berekenen van het programma:
http://www.lutz-jesco.com/service/downloads-fachinformationen/online-helfer/berechnungs-assistent-magdos-ld.html

Capaciteitstabel

Deze capaciteit wordt in een testopstelling bij de fabrikant vastgesteld. Deze gelden bij 20 °C (68 °F) voor water, bij 100 % slagfrequentie. Medium (dichtheid en viscositeit) en temperatuur hebben invloed op de capaciteit. Omdat deze voorwaarden op iedere toepassingsplaats verschillend uitvallen, moet de doseerpomp door de gebruiker gekalibreerd worden.

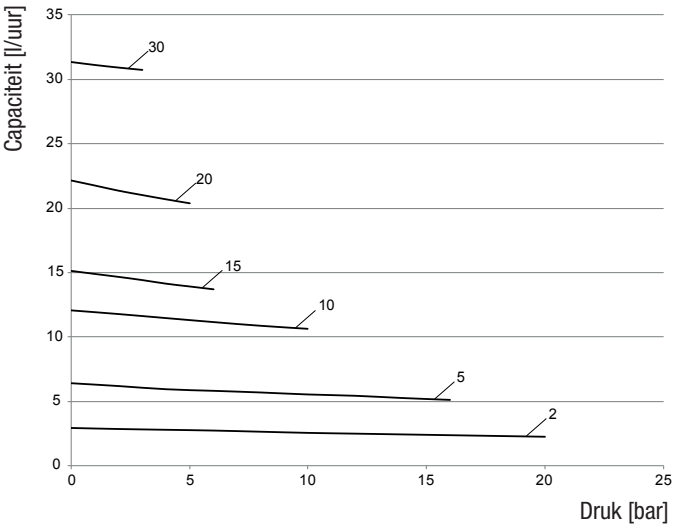

Pompkarakteristiek

Bij kleine hoeveelheden bijv., voert de doseerpomp de zuigslag in maximale snelheid uit en past de snelheid van de persslag zich aan de gewenste hoeveelheid. Zo wordt er een constante vloeistofstroom bereikt die een rustige, pulsarme dosering mogelijk maakt.

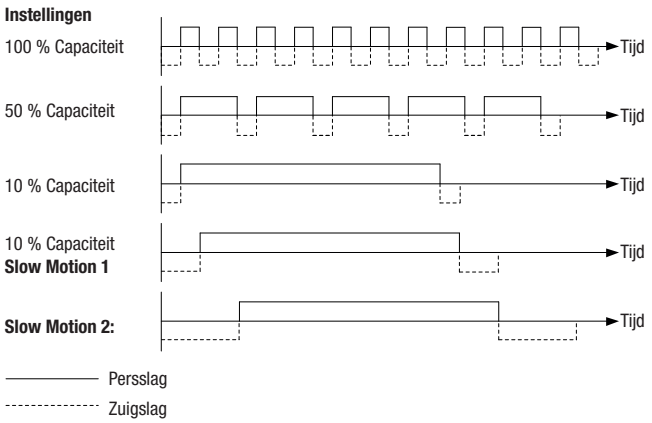

Afmetingen

MEMDOS SMART 2, 5, 10 met doseerkop van PVC, PP of PVDF

Alle maten in mm

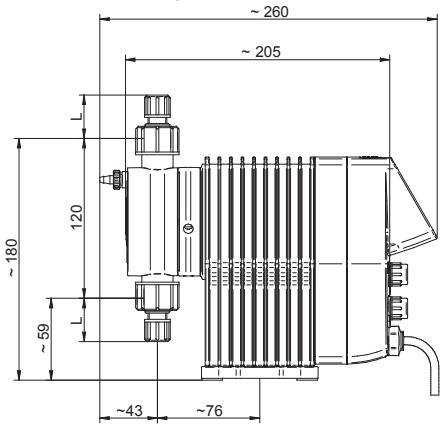

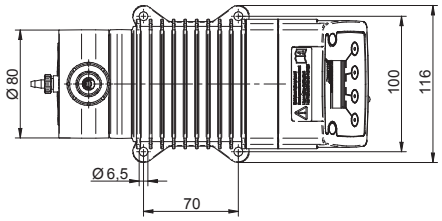

MEMDOS SMART 2, 5, 10 met doseerkop van RVS

Alle maten in mm

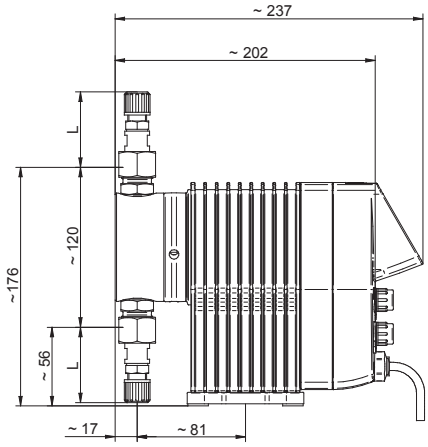

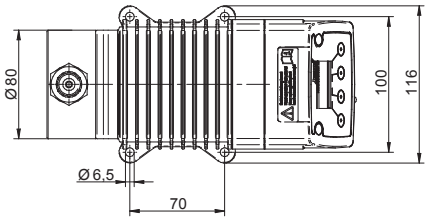

MEMDOS SMART 15, 20, 30 met doseerkop van PVC, PP, PVDF of RVS

Alle maten in mm

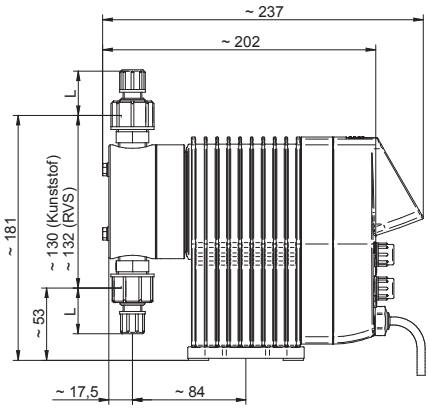

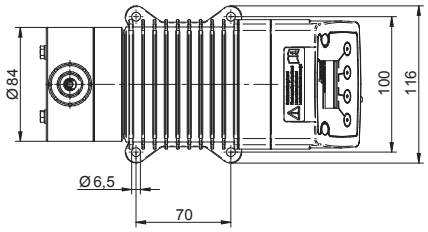

Aansluiting	Materialen	Maat	Nominale doorlaat	L
Slangklemaansluiting	PVC, PP, PVDF	4/6 mm	DN4	31 mm
		1/4x3/8“	1/4“	34 mm
		6/9 mm	DN6	34 mm
		6/12 mm	DN6	15 mm
	RVS (316 Ti), PVDF	4/6 mm	DN4	50 mm
		6/9 mm	DN6	54 mm

Andere aansluitmogelijkheden voor de doseerpompen zijn op aanvraag.

MEMDOS SMART standaard toebehoren

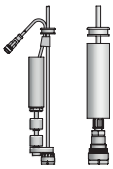

Zuigleidingen

Type SL-2 met keramische verzwaring, kabellengte 3000 mm, slanglengte 2500 mm. Niveaubewaking en vooralarm met 2 schakelpunten, schakelafstand ca. 50 mm. Schakelfunctie: Sluiter bij stijgend niveau, elektrische aansluiting op de doseerpomp met stekkerbus M12x1

Flexibele zuigleiding, type SA met voetventiel en keramische verzwaring, slanglengte 2500 mm.

Injectiestukken

Voor aansluiting van de doseerleiding op de doseereenheid.

Injectiestuk type R, veerbelast, openingsdruk 0,1 bar

Zuig- en persslang

Toegestane bedrijfsdruk bij 20 °C conform DIN EN ISO 7751, chemische bestendigheid en vakkundige aansluiting voorbehouden

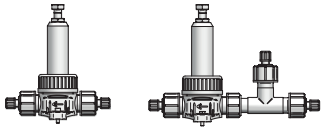

Drukhoud- en veiligheidsventielen

Drukhoudventielen voor montage in de doseerleiding.
Instelbare druk 1 – 16 bar

Overstortventielen voor montage in de doseerleiding.
Instelbare druk: kunststof 1 – 16 bar, RVS 1 – 25 bar

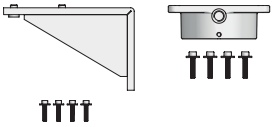

Wandconsole en tussenstuk

Wandconsole inclusief bevestigingsmateriaal voor pompmontage. Materiaal: PP

Tussenstuk inclusief bevestigingsmateriaal voor pompmontage benodigd bij pompmontage op een watermeter. Materiaal: Giet-aluminium, gecoat

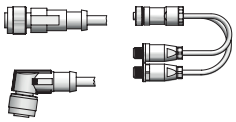

Diverse kabels, stekkers en adapters

Kabel voor: externe vrijgave en impulsuitgang A gecodeerd, 0/4 - 20 mA en impulsingang A gecodeerd, storingsmelding B gecodeerd, niveaubewaking A gecodeerd, ethernet netwerkaansluiting D gecodeerd.

Stekkerbus: voor zelf monteren van aanwezige zuigleidingen met resp. niveaubewakingen.

Adapter: voor toepassing van ouder type zuigleidingen met jack plug 3,5 mm, bij toepassing van een zuigleiding met M12x1 stekkerbus.

PI-10100-05-V02 | Copyright 2019 by Lutz-Jesco GmbH
Technische veranderingen en fouten voorbehouden

Lutz-Jesco Nederland B.V.
Rietdekkerstraat 2
2984 BM RIDDERKERK
Telefoon: 0180-49 94 60
Telefax: 0180-49 75 16
E-Mail: info@lutz-jesco.nl
Internet: www.lutz-jesco.nl