# Störungsfreie Dosierung

## Dosierkopfentlüftung V

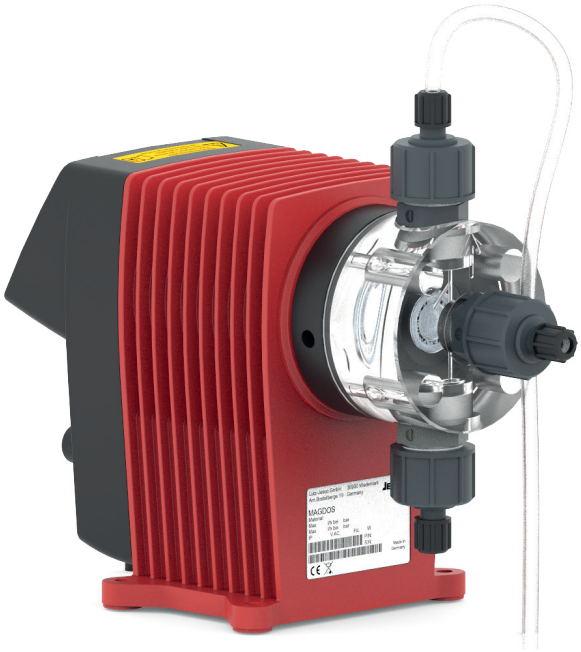

## Störungsfreie Dosierung

Störungsfreie Dosierung von ausgasenden Medien, dafür steht die Dosierkopfentlüftung V. Ein automatisches Entlüftungsventil separiert eintretende Gasblasen und ermöglicht somit das selbstständige Wiederansaugen der Pumpe bei anstehendem Gegendruck.

Die Dosierkopfentlüftung kann einfach gegen den herkömmlichen Dosierkopf der MAGDOS-Dosierpumpen der Größen 05 – 15 von Lutz-Jesco ersetzt werden.

## Einfacher Aufbau

Die Dosierkopfentlüftung verfügt über drei Anschlussventile. Über das obere Entlüftungsventil (markiert mit einem Pfeil) wird während des Druckhubes ein Teil des Hubvolumens und vorhandene Gasblasen zurück in den Behälter geführt. Dadurch wird ein Wiederansaugen der Pumpe auch bei anstehendem Gegendruck ermöglicht.
Um zu verhindern, dass der Schlauch zur Rückführung abknickt, ist die Dosierkopfentlüftung mit einem Montageclip für den Schlauch ausgestattet.

Das federbelastete Druckventil ist, anders als bei herkömmlichen Dosierköpfen, mittig angebracht. Optional ist hierfür ein Winkelanschluss erhältlich, der das Abknicken des Druckschlauches verhindert.

## Funktionen

- Auf allen MAGDOS-Dosierpumpen der Größen 05 – 15 montierbar
- Leistungsbereich der Dosierpumpe mit Dosierkopfentlüftung V 0,39 – 13 l/h, bis zu 16 bar
- Einfache Montage
- Hohe chemische Beständigkeit
- Transparenter PMMA-Dosierkopf
- Ventile und Anschlüsse aus PVC

## Lieferumfang

- Dosierkopf
- Ventile
- 1 Satz Dosierkopf-Schrauben
- Schlauchklemm-Anschluss mit Rückführungsschlauch (2 m)

Hinweis: Die Dosierpumpe ist nicht im Lieferumfang enthalten.

## Technische Daten

| Dosierkopfentlüftung V für MAGDOS Größe | | | 05 | 1 | 2 | 4 | 6 | 10 | 15 |
|---|---|---|---|---|---|---|---|---|---|
| Förderleistung bei max. Gegendruck | | l/h | 0,30 | 0,63 | 1,60 | 3,10 | 5,10 | 7,30 | 11,00 |
| | | ml/Hub | 0,04 | | 0,17 | 0,29 | 0,47 | 0,68 | 0,73 |
| Maximaler Förderdruck | Normalmodus | bar | 16 | | | | 8 | 6 | 3 |
| | Eco-Mode 1* | bar | 10 | | | | 6 | 4 | 2 |
| | Eco-Mode 2* | bar | 6 | | | | 4 | 2 | 1 |
| Förderleistung bei mittlerem Gegendruck | | l/h | 0,39 | 0,81 | 1,90 | 3,50 | 5,90 | 8,00 | 13,00 |
| | | ml/Hub | 0,05 | | 0,20 | 0,33 | 0,54 | 0,74 | 0,86 |
| Mittlerer Förderdruck | | bar | 8 | | | | 4 | 3 | 1 |
| Max. Viskosität | | mPa·s | 20 | | | | | | |
| Werkstoffausführung | Gehäuse, Ventile | | PMMA, PVC | | | | | | |
| | Dichtungen | | FPM oder EPDM | | | | | | |
| Weitere medienberührte Werkstoffe | | | PVDF, Keramik, Hastelloy | | | | | | |
| Zugelassene Umgebungstemperatur | | °C | 5 – 40 | | | | | | |
| Zugelassene Medientemperatur | | °C | 35 | | | | | | |

* Bei Betrieb im Energiesparmodus Eco-Mode ist die Förderleistung 5 – 10 % geringer als im Normalmodus (bei gleichem Gegendruck).

## Förderkennlinien

Bei dem Einsatz der Dosierkopfentlüftung V ist die Förderleistung im Vergleich zum Einsatz eines normalen Dosierkopfes verringert. Um Gasblasen aus dem Dosierkopf zu entfernen, wird ein Teil des Druckhubes in den Rückführungsschlauch gefördert.

Daher gelten die regulären Förderleistungsdaten Ihrer Dosierpumpe, die in den Verkaufsunterlagen aufgeführt wurden, nicht mehr.

Beachten Sie bitte die nachfolgenden Förderleistungskurven. Die Kurven zeigen, welche Förderleistung die Dosierpumpe bei einem bestimmten Gegendruck erbringen kann. Die Werte wurden auf dem Prüfstand ermittelt und gelten bei 20 °C (68 °F) für Wasser und einer Hubfrequenz von 100%. Die Beschaffenheit des Dosiermediums (Dichte, Viskosität, Temperatur) verändern die Förderleistung. Die tatsächliche Förderleistung sollte unter Einsatzbedingungen gemessen und angepasst werden.

Dosierkopfentlüftung V 05 – 4

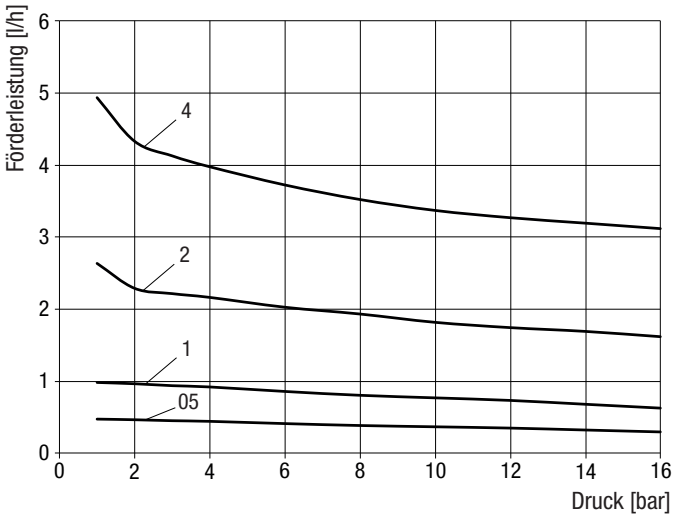


Dosierkopfentlüftung V 6 – 15

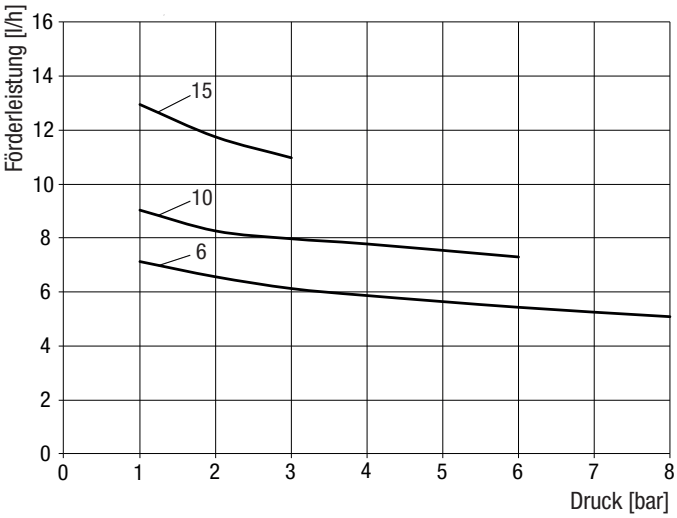

## Abmessungen

Dosierkopfentlüftung V mit MAGDOS

Alle Maße in mm

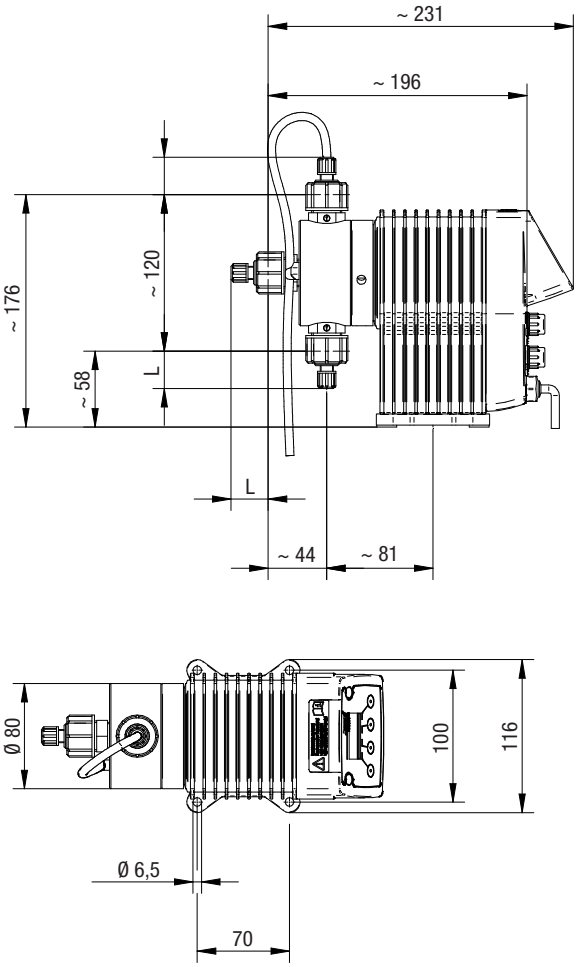


Dosierkopfentlüftung V mit MAGDOS und optionalem Winkelanschluss

Alle Maße in mm

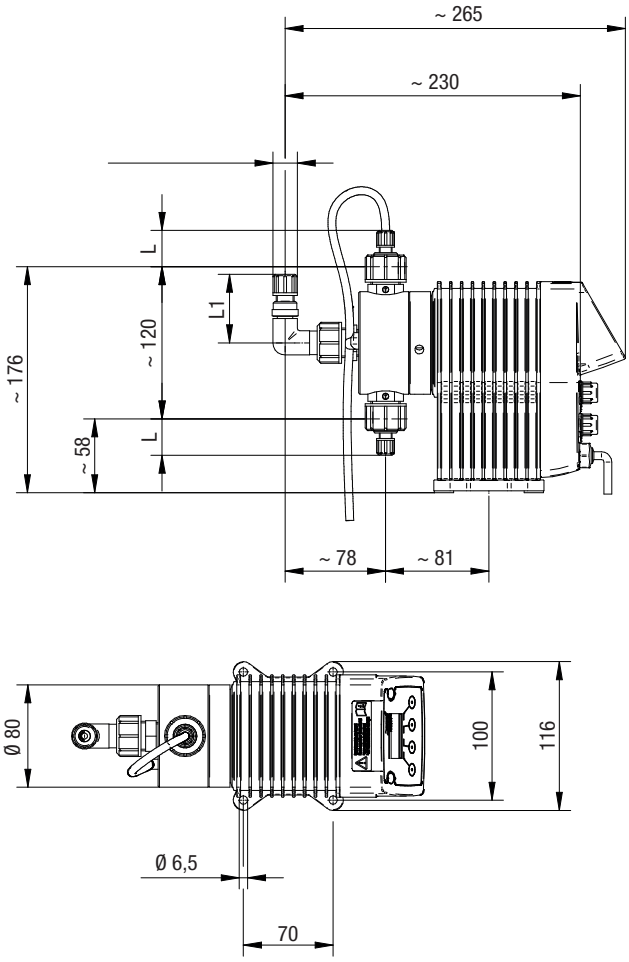


| Anschluss | Werkstoff | Maß | Nennweite | L | L1 |
|---|---|---|---|---|---|
| Schlauchklemm-Anschluss | PVC | 4/6 mm | DN4 | 31 | 47 |
| | | 1/4“ x 3/8“ | 1/4“ | 34 | 54 |
| | | 6/9 mm | DN6 | 34 | 54 |
| | | 6/12 mm | DN6 | 15 | 62 |

## Dosierkopfentlüftung Standard - Zubehör

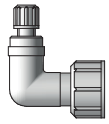

### Winkelanschluss

Zur Verhinderung des Abknickens des Druckschlauches.

Verfügbare Anschlüsse mit Überwurfmutter G5/8: 4/6, 6/9, 1/4“x3/8“ und 6/12.

### Schlauchklemm-Anschluss-Set

Schlauchklemm-Anschluss-Set komplett für Saug- und Druckseite.

Nennweite DN4 für Schlauch 4/6 mm und Nennweite DN6 für Schlauch 6/9 mm, 6/12 mm.

## Produktprogramm

**Lutz Pumpen GmbH**
**Postfach 1462 • D-97864 Wertheim**
**www.lutz-pumpen.com**

Fass- und Containerpumpen

Durchflusszähler

Doppelmembranpumpen

Zentrifugalpumpen

## Produktprogramm

**Lutz-Jesco GmbH**
**Postfach 100164 • D-30891 Wedemark**
**www.lutz-jesco.com**

Dosierpumpen

Chlorgasdosierer

Chemie-Kreiselpumpen

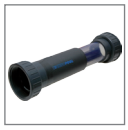
TECHNOPOOL®

Produkte zur Desinfektion von Schwimmbadwasser auf Basis der Salzwasser-Elektrolyse, Hauswassertechnik

Mess- und Regeltechnik

Desinfektion

System- und Prozesstechnik

Available on the App Store

**Die Lutz-Jesco App für iPads und iPhones erhalten Sie im iTunes App Store. Alle weiteren Informationen hierzu finden Sie auf www.lutz-jesco.com**


Stammhaus
**Lutz-Jesco GmbH**
Am Bostelberge 19
30900 Wedemark
Germany

Tel.: +49 5130 5802-0
Fax: +49 5130 580268

E-Mail: info@lutz-jesco.com
Internet: www.lutz-jesco.com

Ungarn
**Lutz-Jesco Üzletág**
Vasvári P. u. 9.
9024 Györ
Hungary

Tel.: +36 96 419813
Fax: +36 96 419814

E-Mail: info@lutz-jesco.hu
Internet: www.lutz-jesco.hu

Österreich
**Lutz-Jesco GmbH**
Aredstraße 7/2
2544 Leobersdorf
Austria

Tel.: +43 2256 62180
Fax: +43 2256 6218062

E-Mail: info@lutz-jesco.at
Internet: www.lutz-jesco.at

Niederlande
**Lutz-Jesco Nederland B.V.**
Nijverheidstraat 14 C
2984 AH Ridderkerk
Netherlands

Tel.: +31 180 499460
Fax: +31 180 497516

E-Mail: info@lutz-jesco.nl
Internet: www.lutz-jesco.nl

Großbritannien
**Lutz-Jesco (GB) Ltd.**
Gateway Estate
West Midlands Freeport
Birmingham B26 3QD
Great Britain

Tel.: +44 121 782 2662
Fax: +44 121 782 2680

E-Mail: info@lutz-jesco.co.uk
Internet: www.lutz-jesco.co.uk

USA
**Lutz-JESCO America Corp.**
55 Bermar Park
Rochester, N.Y. 14624
USA

Tel.: +1 585 426-0990
Fax: +1 585 426-4025

E-Mail: mail@jescoamerica.com
Internet: www.lutzjescoamerica.com

East Asia
**Lutz-Jesco East Asia Sdn Bhd**
6 Jalan Saudagar U1/16
Hicom Glenmarie Industrial Park
40150 Shah Alam/ Selangor
Malaysia

Tel.: +603 55692322
Fax: +603 55691322

E-Mail: info@lutz-jescoasia.com
Internet: www.lutz-jescoasia.com

Middle East
**Lutz-Jesco Middle East FZE**
P.O. Box 9614
SAIF-Free Zone Center
Sharjah
UAE

Tel.: +971 6 5572205
Fax: +971 6 5572230

E-Mail: info@jescome.com
Internet: www.jescome.com



Qualitätsmanagement ISO 9001:2008
Umweltmanagement ISO 14001:2004
Regelmäßige freiwillige Überwachung
DEKRA Certification
DEKRA zertifiziert

Pt-13306-01-V01 | Copyright 09.2017 by Lutz-Jesco GmbH
Technische Änderungen und Irrtümer vorbehalten